	TITOLO
SANT'ANDREA	**CATALOGO RICAMBI** **Caldaia murale a gas** **MILLENNIUM BLU R**

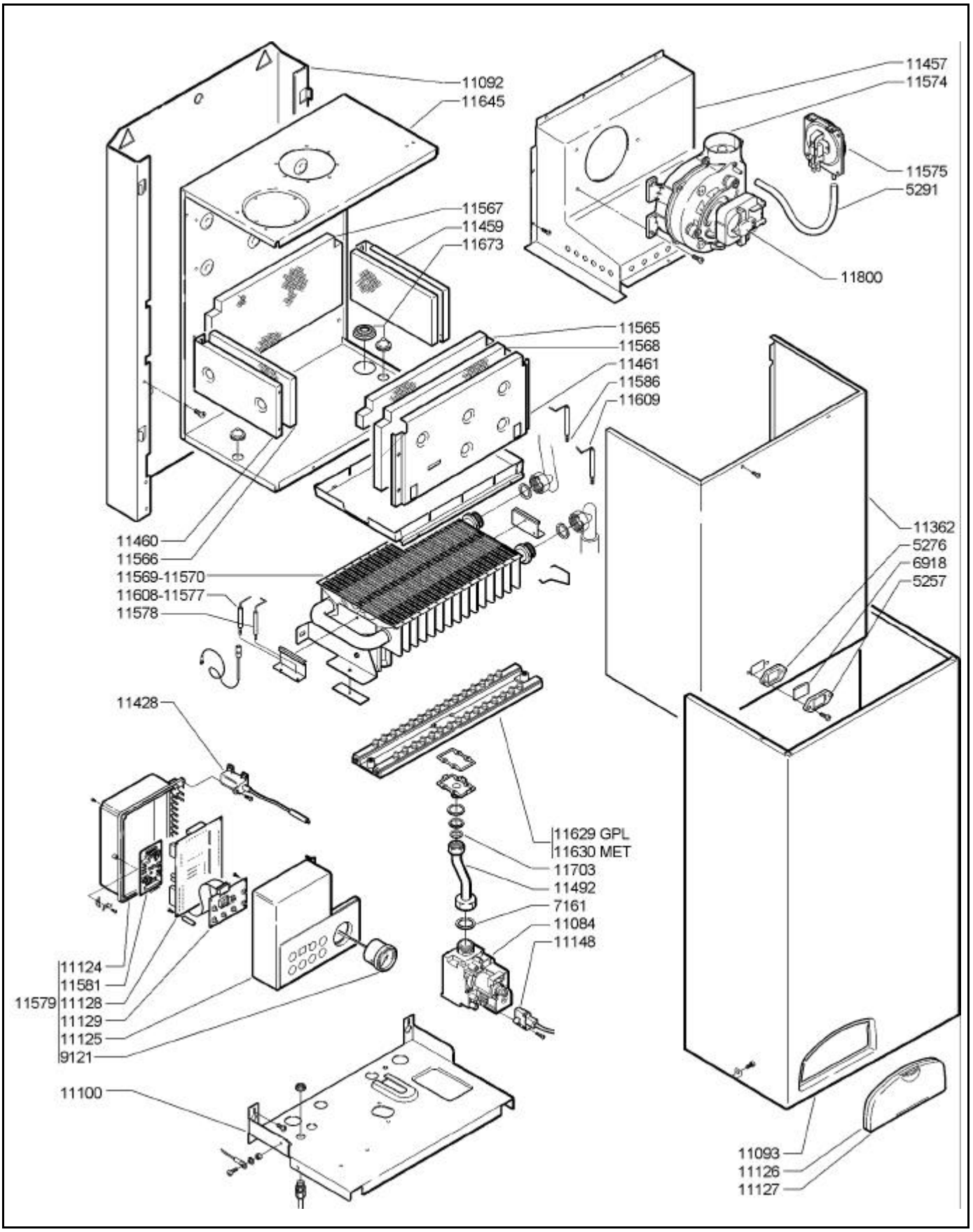

MATRICOLA DA:	EDIZIONE	TAVOLA	CODICE - ECM
142599 a ……	**02/04**	**1/3**	**E8**

ECME8IBP

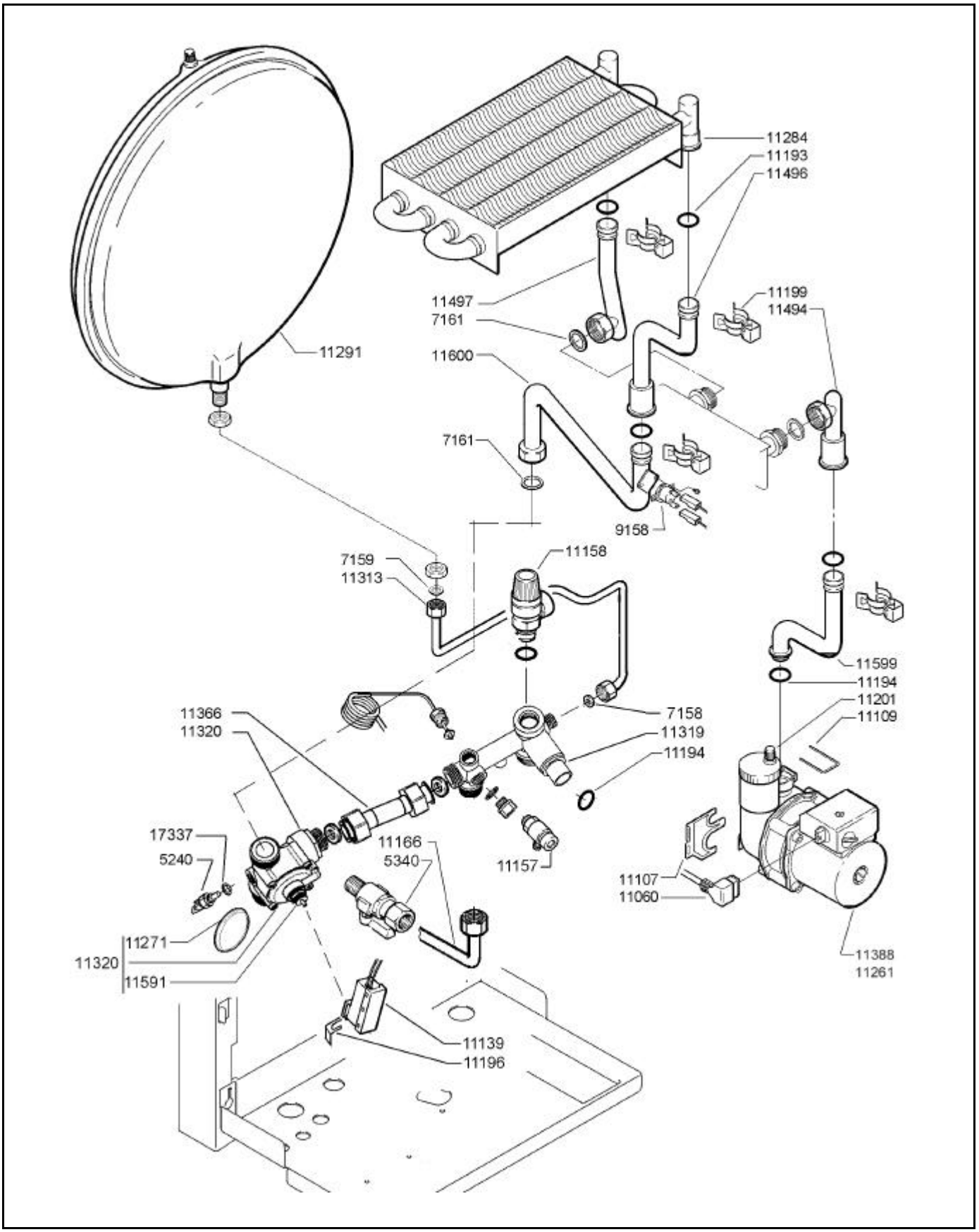
11284
11193
11496
11497
7161
11199
11494
11291
11600
7161
9158
7159
11313
11158
11599
11194
11201
11109
11366
11320
7158
11319
11194
17337
5240
11166
5340
11157
11107
11060
11271
11320
11591
11388
11261
11139
11196

CODICE	DESCRIZIONE
5240	SONDA SANITARIO
5257	CORNICE PER VETRO SPIA
5276	GUARNIZIONE PER VETRO SPIA
5291	TUBO AL SILICONE D. 9X2
5340	RUBINETTO CARICAMENTO 1/2"
6918	VETRO SPIA
7158	KIT GUARNIZIONI 11,5X6X2
7159	KIT GUARNIZIONI 14,5X10X2
7161	KIT GUARNIZIONI 24X18X2
9121	IDROMETRO D. 40 CAP. 500 BIANCO
9158	TERMOSTATO TOD 36TX21 90/80
11060	CONNETTORE CIRCOLATORE
11084	VALVOLA GAS SIT 845 SIGMA
11091	CIRCOLATORE SAHUDE 43-15 (VEDI NOTA)
11092	TELAIO
11093	MANTELLO COMPLETO
11100	PIASTRA SUPPORTO
11106	VASO ESPANSIONE LT 6
11107	STAFFA FISSAGGIO CIRCOLATORE
11109	MOLLA TUBO CIRCOLATORE
11124	SCATOLA ELETTRICA
11125	COPERCHIO SCATOLA ELETTRICA
11126	CORNICE SCATOLA ELETTRICA
11127	SPORTELLINO
11128	SCHEDA MODULAZIONE
11129	SCHEDA COMANDI A TASTI
11139	SCATOLA CON MICRO-CAVI ROSSI
11148	CONNETTORE VALVOLA 845
11157	VALVOLINA SCARICO 1/4"
11158	VALVOLA DI SICUREZZA 1/2"
11166	TUBO RUBINETTO CARICAMENTO 1/2"
11193	KIT ANELLO OR123 2,62x17,86
11194	KIT ANELLO OR400 4x17 Di
11196	KIT CLIP FISSAGGIO MICRO
11199	KIT MOLLA DI FISSAGGIO RACCORDI
11201	VALVOLA SFIATO AUTOMATICA
11271	MEMBRANA GRUPPO TRE VIE
11313	TUBO VASO ESPANSIONE
11319	GRUPPO DISTRIBUTORE RITORNO
11320	GRUPPO MANDATA
11362	FRONTALE CASSONE STAGNO
11366	TUBO BY-PASS
11428	TRASFORMATORE D'ACCENSIONE
11457	CAPPA FUMI
11459	LATERALE DX CAMERA COMBUSTIONE
11460	LATERALE SX CAMERA COMBUSTIONE

CODICE	DESCRIZIONE
11461	FRONTALE CAMERA COMBUSTIONE
11492	TUBO COLLETTORE GAS
11493	TUBO CIRCOLATORE-CASSONE
11494	TUBO BRUCIATORE-CASSONE
11496	TUBO SCAMBIATORE-CASSONE
11497	TUBO BRUCIATORE-SCAMBIATORE
11565	ISOLANTE ANTERIORE PICCOLO
11566	ISOLANTE LATERALE
11567	ISOLANTE POSTERIORE
11568	ISOLANTE ANTERIORE
11569	BRUCIATORE 15 RAMPE-30 UGELLI 0,82 MET
11570	BRUCIATORE 15 RAMPE-30 UGELLI 0,48 GPL
11573	SCAMBIATORE ACQUA/GAS
11574	VENTILATORE 35W
11575	PRESSOSTATO ARIA P 0,73 MBAR
11577	ELETTRODO SX I SERIE
11578	SONDA I SERIE
11579	QUADR0 ELETTRICO
11581	SCHEDA REGOLAZIONE VENTILATORE
11586	ELETTRODO DX I SERIE
11591	RACCORDO GUIDA ASTINA
11601	TUBO MANDATA
11608	ELETTRODO II SERIE
11609	SONDA II SERIE
11645	CASSONE STAGNO
11673	KIT PASSATUBO + PASSACAVO
11703	KIT GUARNIZIONE 18,5X10/3,5 GOMMA
11800	SENSORE VENTILATORE
17337	KIT RONDELLA RAME 14x10,2x1 - 1/8”
18544	RIDUZIONE M1/8"-F1/4" MOD. 2521
	NOTA
11261	CIRCOLATORE SAHUDE 53-15 - MAGGIORATO
	KIT PER TRASFORMAZIONE CALDAIE
11630	KIT TRASFORMAZIONE A METANO
11629	KIT TRASFORMAZIONE A GPL