TITOLO

CATALOGO RICAMBI
Caldaia murale a gas
MILLENNIUM OYSTER 26

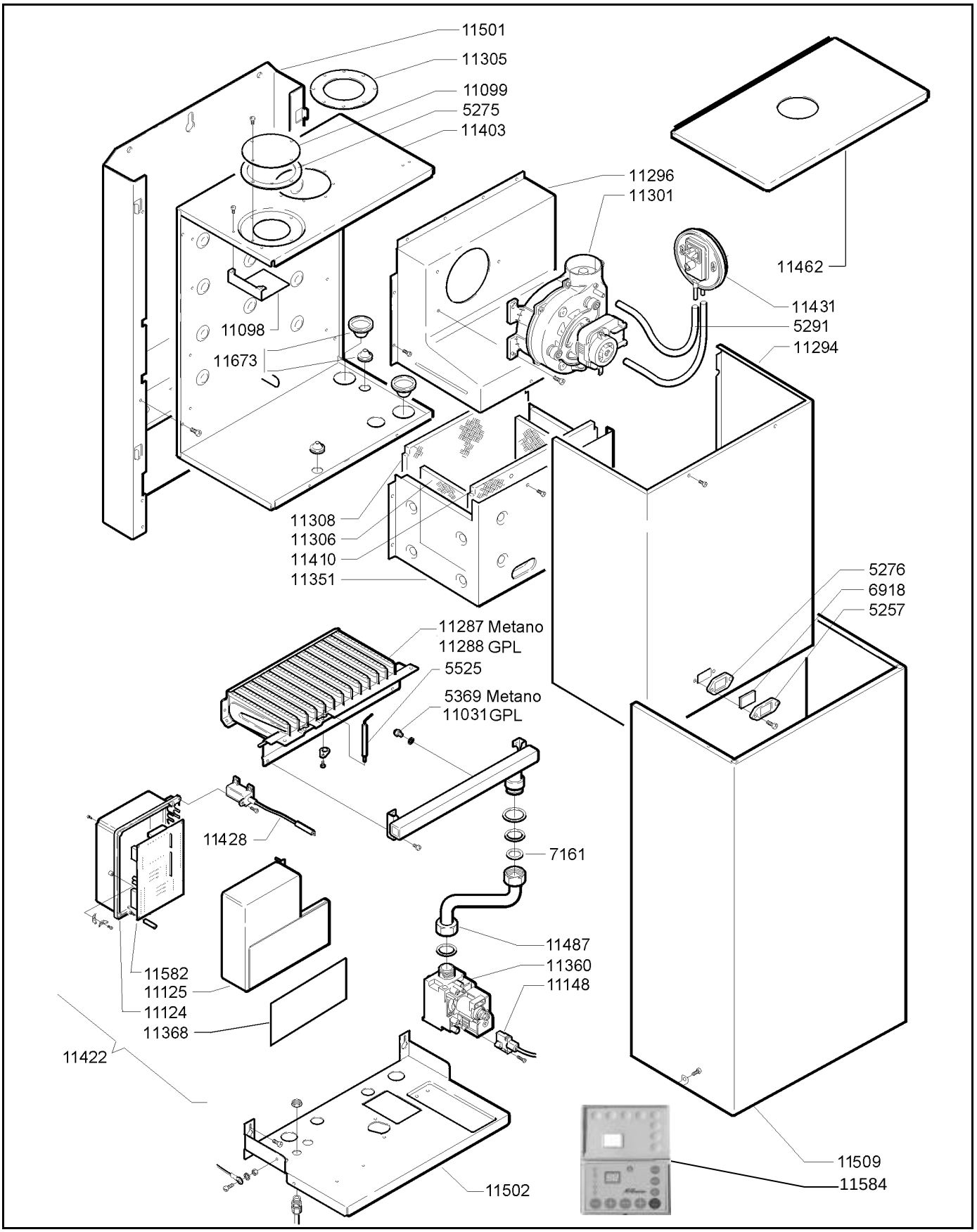

MATRICOLA DA:	EDIZIONE	TAVOLA	CODICE - ECM
135909 (Per caldaie con matricola inferiore VEDI NOTE TAVOLA 3/3)	**02/03**	**1/3**	**D4**

ECMD4IBO

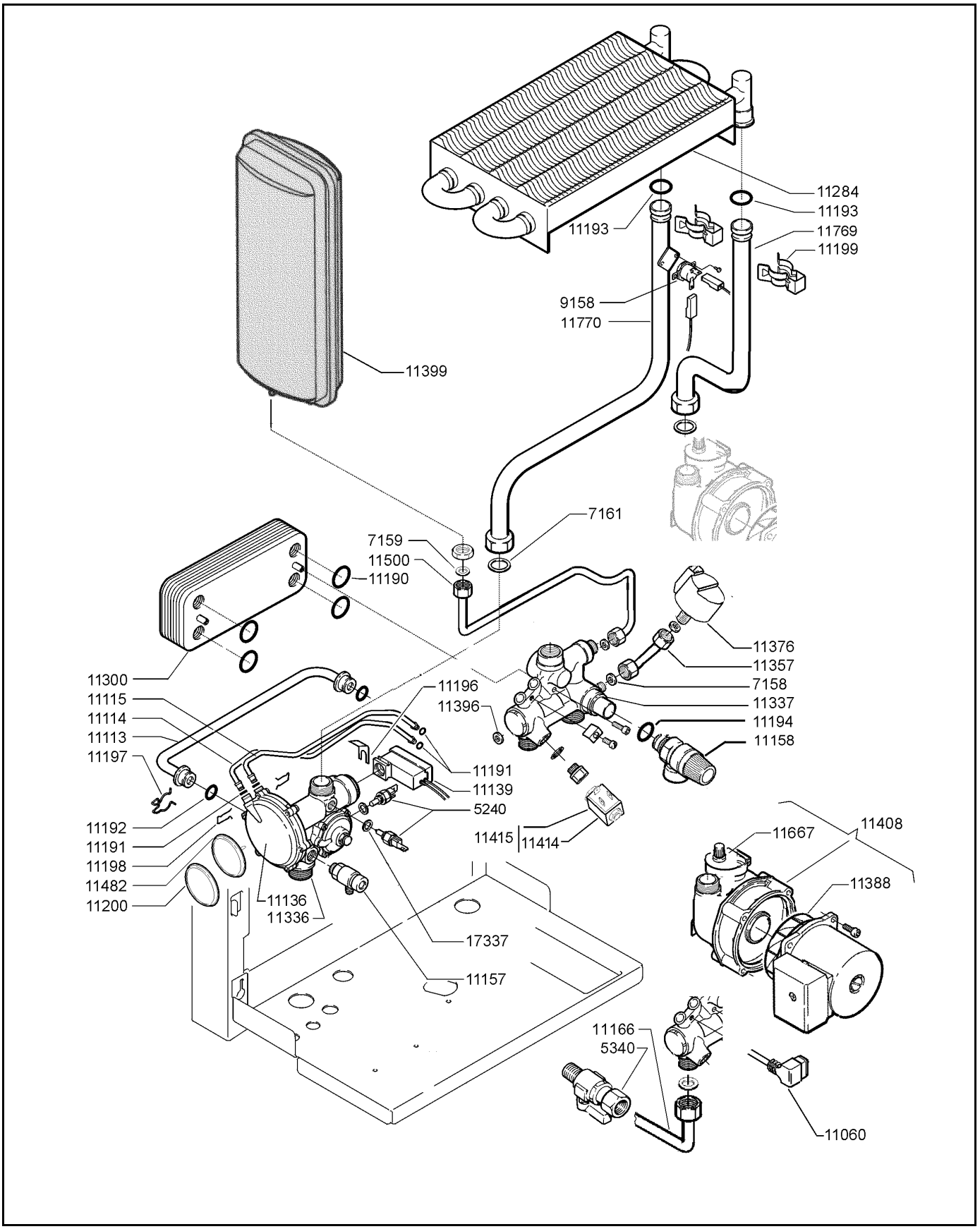
11284
11193
11193
11769
11199
9158
11770
11399
7161
7159
11500
11190
11376
11357
7158
11337
11194
11158
11300
11115
11114
11113
11197
11196
11396
11191
11139
5240
11192
11191
11198
11482
11200
11415
11414
11667
11408
11388
11136
11336
17337
11157
11166
5340
11060

CODICE	DESCRIZIONE
5257	CORNICE PER VETRO SPIA
5275	GUARNIZIONE NEOPRENE 15X2
5276	GUARNIZIONE PER VETRO SPIA
5291	TUBO AL SILICONE D. 9X2
5369	UGELLO METANO D.1,20
5525	ELETTRODO ACCENSIONE
6918	VETRO SPIA
7158	KIT GUARNIZIONI 11X6X2
7159	KIT GUARNIZIONI 14,5X10X2
7161	KIT GUARNIZIONI 24X18X2
9158	TERMOSTATO DI SICUREZZA 100°
11031	UGELLO GPL D. 0,75
11060	CONNETTORE CIRCOLATORE
11098	DEFLETTORE ARIA
11099	TAPPO INGRESSO ARIA
11103	TUBO CIRCOLATORE-SCAMBIATORE
11104	TUBO VASO ESPANSIONE
11107	STAFFA FISSAGGIO CIRCOLATORE
11113	TUBO BY-PASS
11114	TUBETTO SCAMBIATORE SANITARIO
11115	TUBETTO SCAMBIATORE SANITARIO
11124	SCATOLA ELETTRICA
11125	COPERCHIO SCATOLA ELETTRICA
11136	GRUPPO MEMBRANA
11139	SCATOLA CON MICRO-CAVI ROSSI
11148	CONNETTORE VALVOLA 845
11157	VALVOLINA SCARICO 1/4"
11170	DIAFRAMMA D. 45 PER KIT M
11176	SONDA AD IMMERSIONE
11190	KIT ANELLO R15 3,6x18,3x25,5
11191	KIT ANELLO R4 1,9x4,9x8,7
11192	KIT ANELLO OR2050 1,78x12,42x15,98
11193	KIT ANELLO OR123 2,62x17,86
11194	KIT ANELLO OR400 4x17 Di
11196	KIT CLIP FISSAGGIO MICRO
11197	KIT MOLLA FISSAGGIO TUBO BY-PASS
11198	KIT MOLLA FISSAGGIO TUBETTI
11199	KIT MOLLA DI FISSAGGIO RACCORDI
11284	SCAMBIATORE ACQUA/GAS
11294	FRONTALE CASSONE STAGNO
11296	CAPPA FUMI
11300	SCAMBIATORE A PIASTRE
11301	VENTILATORE LN EV100 55W
11305	DIAFRAMMA D. 83
11306	ISOLANTE LATERALE
11308	ISOLANTE POSTERIORE
11336	GRUPPO MANDATA TRE VIE
11337	GRUPPO RITORNO CON ELETTROVALVOLA

CODICE	DESCRIZIONE
11351	CAMERA COMBUSTIONE
11357	TUBO TRASDUTTORE DI PRESSIONE
11360	VALVOLA GAS SIT 845 ANTIGELO
11368	ADESIVO TASTIERA COMANDI
11376	TRASDUTTORE DI PRESSIONE
11388	MOTORE CIRCOLATORE SAHUDE 53-15
11396	REGOLATORE DI PORTATA LT. 14
11399	VASO ESPANSIONE RETTANGOLARE LT 8
11402	VALVOLA DI SICUREZZA 1/2" 3 BAR
11403	CASSONE STAGNO
11408	CIRCOLATORE SAHUDE 53-15
11410	ISOLANTE ANTERIORE
11414	BOBINA ELETTROVALVOLA
11415	ELETTROVALVOLA COMPLETA
11422	QUADRO ELETTRICO
11428	TRASFORMATORE D'ACCENSIONE
11431	PRESSOSTATO ARIA P 4,7 MBAR
11462	TETTUCCIO OYSTER 26
11487	TUBO COLLETTORE GAS
11498	TUBO MANDATA
11499	TUBO CIRCOLATORE-SCAMBIATORE
11500	TUBO VASO ESPANSIONE
11501	TELAIO
11502	PIASTRA SUPPORTO
11509	MANTELLO COMPLETO
11582	SCHEDA INTEGRATA (VEDI NOTE)
11584	COMANDO DISTANZA (VEDI NOTE)
11667	VALVOLA DI SFIATO
11673	KIT PASSACAVO - PASSATUBO
17337	KIT RONDELLA RAME 14x10,2x1 - 1/8”

NOTE

Per caldaie con matricola inferiore a 134560

11347 SCHEDA INTEGRATA
11348 COMANDO DISTANZA

Per caldaie con matricola da 134561 a 135908

11550 SCHEDA INTEGRATA
11554 COMANDO DISTANZA

CIRCOLATORE MAGGIORATO

11329 CIRCOLATORE SAHUDE 63-15 - MAGGIORATO

KIT PER TRASFORMAZIONE CALDAIE

11050 KIT TRASFORMAZIONE A METANO
11054 KIT TRASFORMAZIONE A GPL