	TITOLO
SANT'ANDREA	**CATALOGO RICAMBI** **Caldaia murale a gas** **MILLENNIUM OYSTER N**

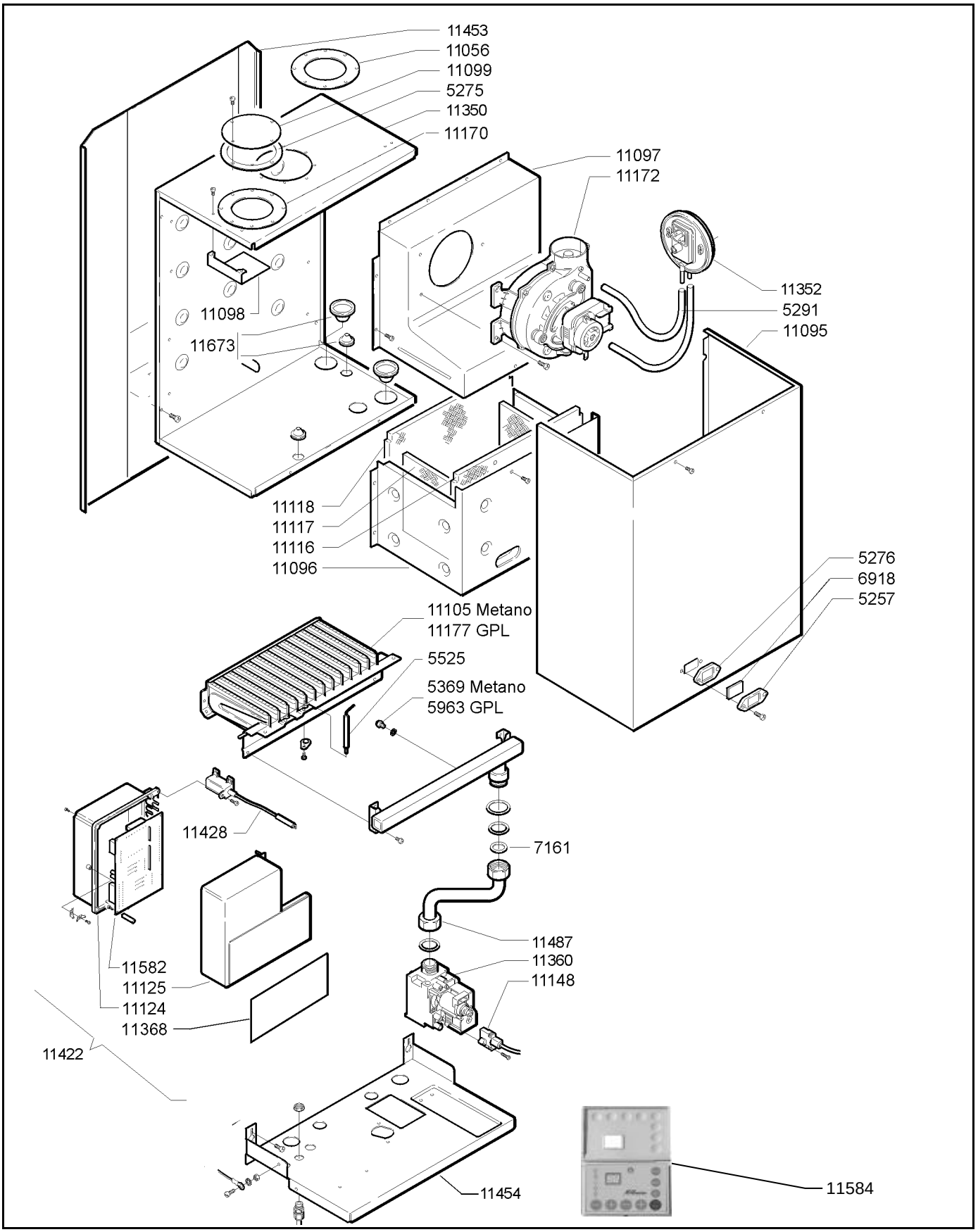

MATRICOLA DA:	EDIZIONE	TAVOLA	CODICE - ECM
135909 (Per caldaie con matricola inferiore VEDI NOTE TAVOLA 3/3)	**02/03**	**1/3**	**D5**

ECMD5IBO

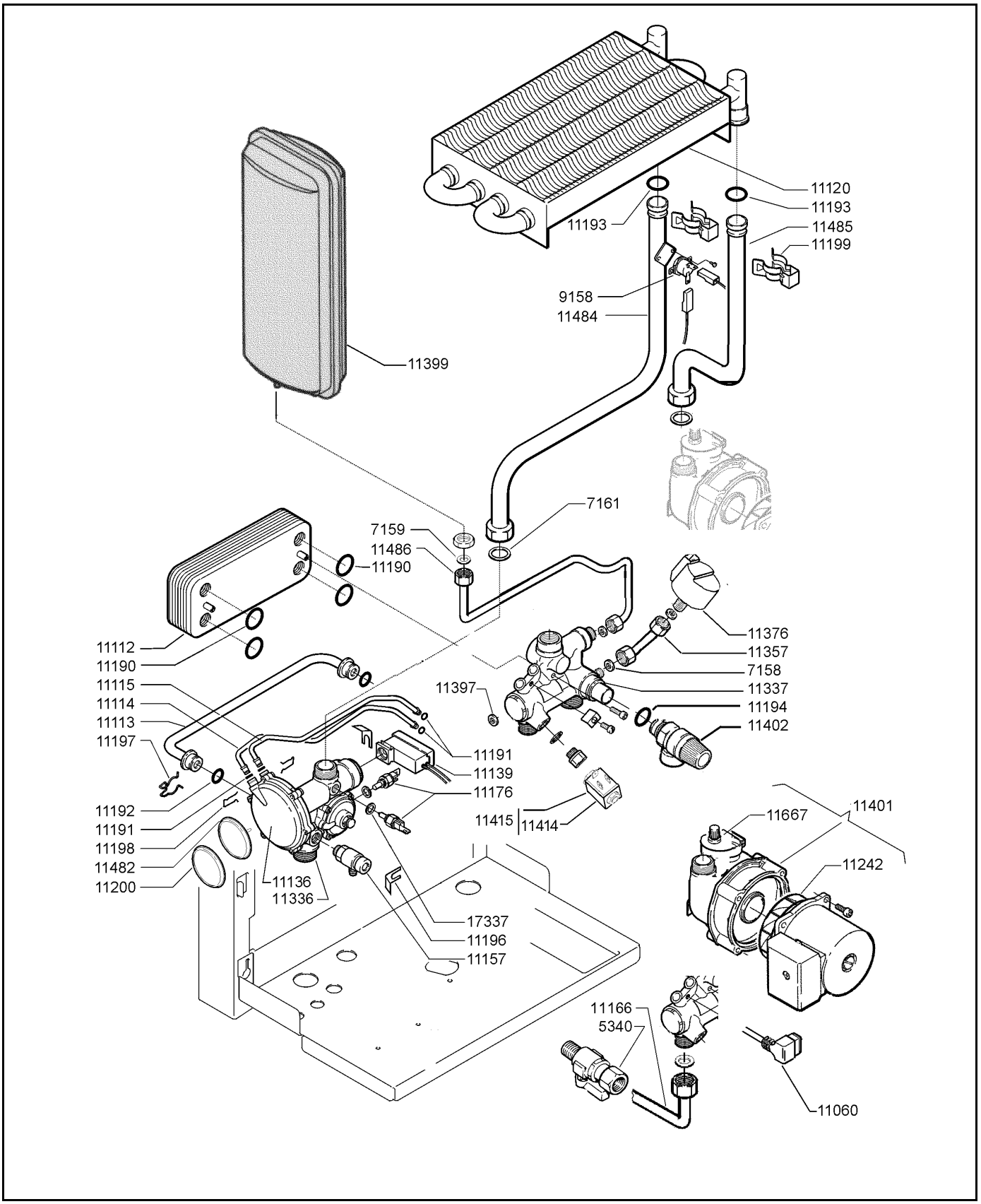
11120
11193
11193
11485
11199
9158
11484
11399
7161
7159
11486
11190
11112
11190
11115
11114
11113
11197
11397
11376
11357
7158
11337
11194
11402
11191
11139
11176
11192
11191
11198
11482
11200
11415
11414
11667
11401
11242
11136
11336
17337
11196
11157
11166
5340
11060

CODICE	DESCRIZIONE
5257	CORNICE PER VETRO SPIA
5275	GUARNIZIONE NEOPRENE 15X2
5276	GUARNIZIONE PER VETRO SPIA
5291	TUBO AL SILICONE D. 9X2
5340	RUBINETTO CARICAMENTO ½"
5369	UGELLO METANO D.1,20
5525	ELETTRODO ACCENSIONE
5963	UGELLO GPL D. 0,72
6918	VETRO SPIA
7158	KIT GUARNIZIONI 11X6X2
7159	KIT GUARNIZIONI 14,5X10X2
7161	KIT GUARNIZIONI 24X18X2
9158	TERMOSTATO DI SICUREZZA 100°
11056	DIAFRAMMA D. 80
11060	CONNETTORE CIRCOLATORE
11095	FRONTALE CASSONE STAGNO
11096	CAMERA COMBUSTIONE
11097	CAPPA FUMI
11098	DEFLETTORE ARIA
11099	TAPPO INGRESSO ARIA
11105	BRUCIATORE 13 RAMPE 1,20 METANO
11112	SCAMBIATORE A PIASTRE
11113	TUBO BY-PASS
11114	TUBETTO SCAMBIATORE SANITARIO
11115	TUBETTO SCAMBIATORE SANITARIO
11116	ISOLANTE ANTERIORE
11117	ISOLANTE LATERALE
11118	ISOLANTE POSTERIORE
11120	SCAMBIATORE ACQUA/GAS
11124	SCATOLA ELETTRICA
11125	COPERCHIO SCATOLA ELETTRICA
11136	GRUPPO MEMBRANA
11139	SCATOLA CON MICRO-CAVI ROSSI
11148	CONNETTORE VALVOLA 845
11157	VALVOLINA SCARICO 1/4"
11166	TUBO RUBINETTO CARICAMENTO
11170	DIAFRAMMA D. 45 PER KIT M
11172	VENTILATORE LN EV100 42W
11176	SONDA AD IMMERSIONE
11177	BRUCIATORE 13 RAMPE 0,72 GPL
11190	KIT ANELLO R15 3,6x18,3x25,5
11191	KIT ANELLO R4 1,9x4,9x8,7
11192	KIT ANELLO OR2050 1,78x12,42x15,98
11193	KIT ANELLO OR123 2,62x17,86
11194	KIT ANELLO OR400 4x17 Di
11196	KIT CLIP FISSAGGIO MICRO
11197	KIT MOLLA FISSAGGIO TUBO BY-PASS
11198	KIT MOLLA FISSAGGIO TUBETTI

CODICE	DESCRIZIONE
11199	KIT MOLLA DI FISSAGGIO RACCORDI
11200	MEMBRANA SANITARIO
11242	MOTORE CIRCOLATORE SAHUDE 43-15
11336	GRUPPO MANDATA TRE VIE
11337	GRUPPO RITORNO CON ELETTROVALVOLA
11350	CASSONE STAGNO
11352	PRESSOSTATO ARIA P 3,67 MBAR
11357	TUBO TRASDUTTORE DI PRESSIONE
11360	VALVOLA GAS SIT 845 ANTIGELO
11368	ADESIVO TASTIERA COMANDI
11376	TRASDUTTORE DI PRESSIONE
11397	REGOLATORE DI PORTAT LT. 10
11399	VASO ESPANSIONE RETTANGOLARE LT 8
11401	CIRCOLATORE SAHUDE 43-15 (VEDI NOTE)
11402	VALVOLA DI SICUREZZA 1/2"
11414	BOBINA ELETTROVALVOLA
11415	ELETTROVALVOLA COMPLETA
11422	QUADR0 ELETTRICO
11428	TRASFORMATORE D'ACCENSIONE
11453	TELAIO
11454	PIASTRA SUPPORTO
11482	PIATTELLO CON ASTINA+OR
11484	TUBO MANDATA
11485	TUBO CIRCOLATORE-SCAMBIATORE
11486	TUBO VASO ESPANSIONE
11487	TUBO COLLETTORE GAS
11582	SCHEDA INTEGRATA (VEDI NOTE)
11584	COMANDO DISTANZA (VEDI NOTE)
11667	VALVOLA DI SFIATO
11673	KIT PASSACAVO - PASSATUBO
17337	KIT RONDELLA RAME 14x10,2x1 - 1/8"
NOTE	
	Per caldaie con matricola inferiore a 134460
11347	SCHEDA INTEGRATA
11348	COMANDO DISTANZA
	Per caldaie con matricola da 134461 a 135908
11550	SCHEDA INTEGRATA
11554	COMANDO DISTANZA
	CIRCOLATORE MAGGIORATO
11408	CIRCOLATORE SAHUDE 53-15
11388	MOTORE CIRCOLATORE SAHUDE 53-15
	KIT PER TRASFORMAZIONE CALDAIE
11050	KIT TRASFORMAZIONE A METANO
11051	KIT TRASFORMAZIONE A GPL