SANT'ANDREA

TITOLO

# CATALOGO RICAMBI
## Caldaia murale a gas
## MILLENNIUM SE

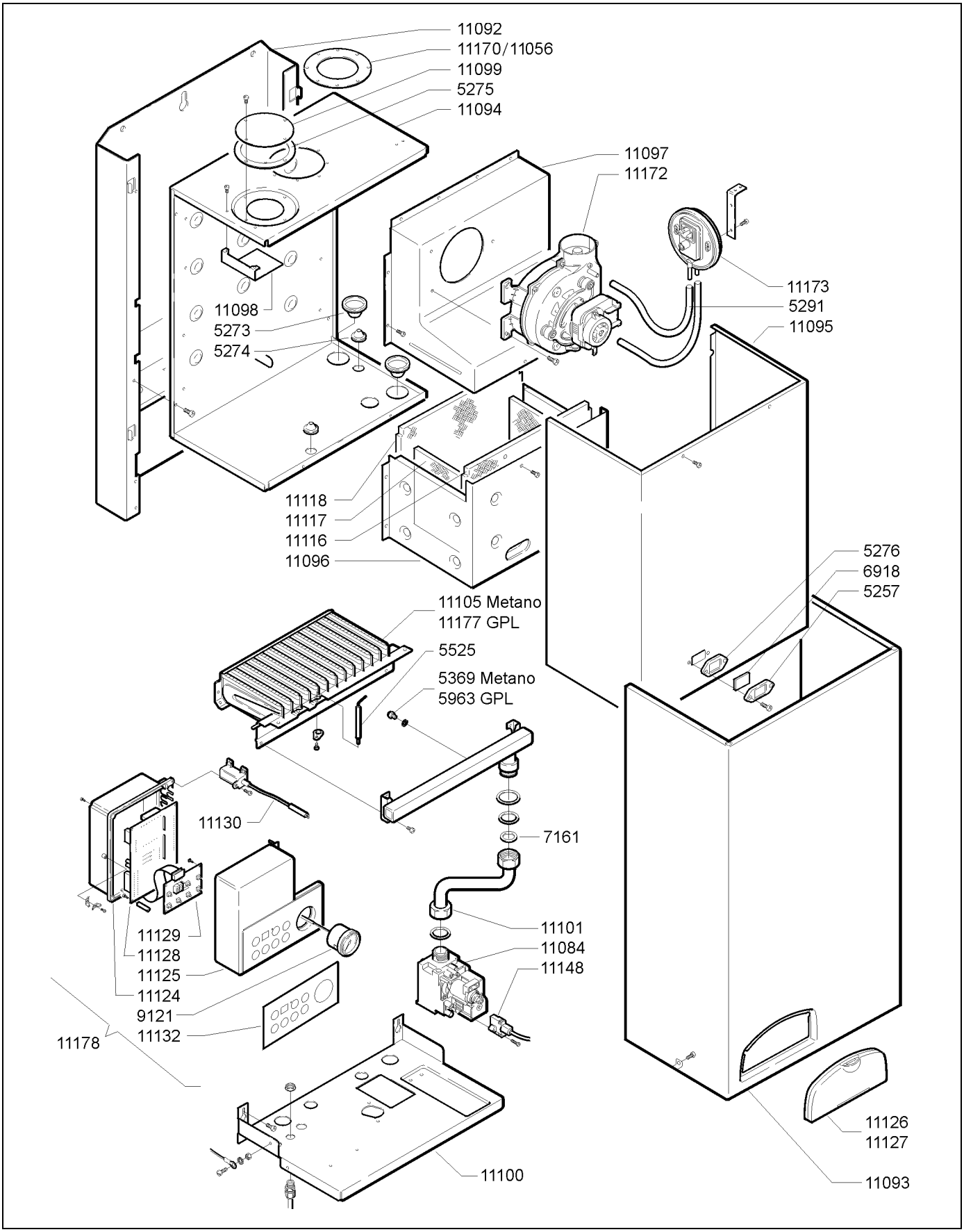


| MATRICOLA DA: | EDIZIONE | TAVOLA | CODICE - ECM |
|---|---|---|---|
| 107482 a ..... | 11/00 | 1/3 | A1 |

ECMA1IML

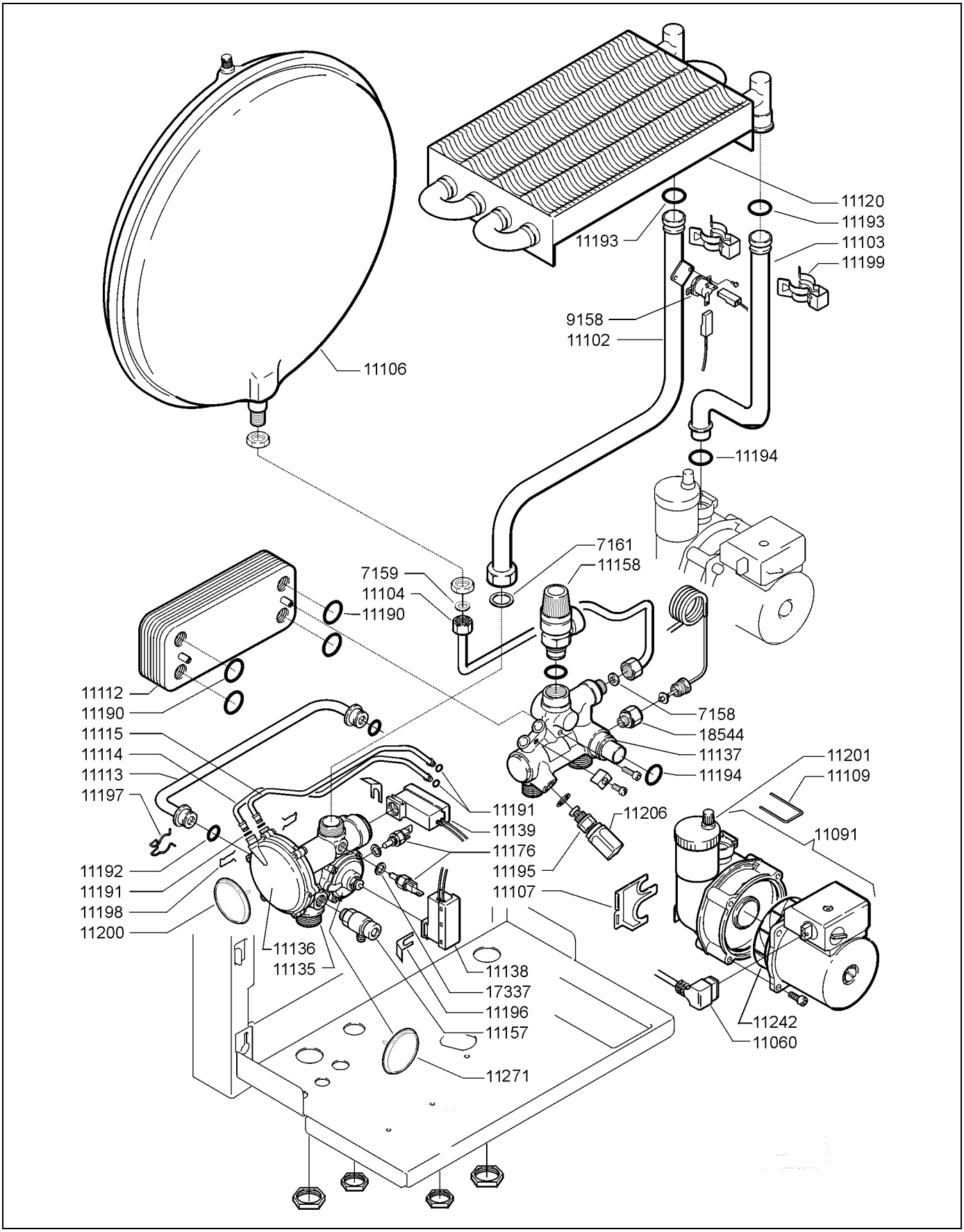
11120
11193
11193
11103
11199
9158
11102
11106
11194
7161
11158
7159
11104
11190
11112
11190
11115
11114
11113
11197
7158
18544
11137
11194
11201
11109
11191
11139
11176
11206
11091
11192
11191
11198
11200
11195
11107
11136
11135
11138
17337
11196
11157
11242
11060
11271

| CODICE | DESCRIZIONE |
|---|---|
| 5257 | CORNICE PER VETRO SPIA |
| 5273 | GUARNIZIONE SILICONE R. D. 34X8 |
| 5274 | GUARNIZIONE SILICONE R. D. 27X1,5 |
| 5275 | GUARNIZIONE NEOPRENE 15X2 |
| 5276 | GUARNIZIONE PER VETRO SPIA |
| 5291 | TUBO AL SILICONE D. 9X2 |
| 5369 | UGELLO METANO D.1,20 |
| 5525 | ELETTRODO ACCENSIONE |
| 5963 | UGELLO GPL D. 0,72 |
| 6918 | VETRO SPIA |
| 7158 | KIT GUARNIZIONI 11X6X2 |
| 7159 | KIT GUARNIZIONI 14,5X10X2 |
| 7161 | KIT GUARNIZIONI 24X18X2 |
| 9121 | IDROMETRO D. 40 CAP. 500 BIANCO |
| 9158 | TERMOSTATO TOD 36TX21 90/80 |
| 11060 | CONNETTORE CIRCOLATORE |
| 11084 | VALVOLA GAS SIT 845 SIGMA |
| 11091 | CIRCOLATORE SAHUDE 43-15 (VEDI NOTA) |
| 11092 | TELAIO |
| 11093 | MANTELLO COMPLETO |
| 11094 | CASSONE STAGNO |
| 11095 | FRONTALE CASSONE STAGNO |
| 11096 | CAMERA COMBUSTIONE |
| 11097 | CAPPA FUMI |
| 11098 | DEFLETTORE ARIA |
| 11099 | TAPPO INGRESSO ARIA |
| 11100 | PIASTRA SUPPORTO |
| 11101 | TUBO COLLETTORE GAS |
| 11102 | TUBO MANDATA |
| 11103 | TUBO CIRCOLATORE-SCAMBIATORE |
| 11104 | TUBO VASO ESPANSIONE |
| 11105 | BRUCIATORE 13 RAMPE 1,20 METANO |
| 11106 | VASO ESPANSIONE LT 6 |
| 11107 | STAFFA FISSAGGIO CIRCOLATORE |
| 11109 | MOLLA TUBO CIRCOLATORE |
| 11112 | SCAMBIATORE A PIASTRE |
| 11113 | TUBO BY-PASS |
| 11114 | TUBETTO SCAMBIATORE SANITARIO |
| 11115 | TUBETTO SCAMBIATORE SANITARIO |
| 11116 | ISOLANTE ANTERIORE |
| 11117 | ISOLANTE LATERALE |
| 11118 | ISOLANTE POSTERIORE |
| 11120 | SCAMBIATORE ACQUA/GAS |
| 11124 | SCATOLA ELETTRICA |
| 11125 | COPERCHIO SCATOLA ELETTRICA |
| 11126 | CORNICE SCATOLA ELETTRICA |
| 11127 | SPORTELLINO |
| 11128 | SCHEDA MODULAZIONE |

| CODICE | DESCRIZIONE |
|---|---|
| 11129 | SCHEDA COMANDI A TASTI |
| 11130 | TRASFORMATORE D'ACCENSIONE |
| 11132 | TASTIERA COMANDI |
| 11135 | GRUPPO MANDATA TRE VIE |
| 11136 | GRUPPO MEMBRANA |
| 11137 | GRUPPO RITORNO CON RUBINETTO |
| 11138 | SCATOLA CON MICRO-CAVI GRIGI |
| 11139 | SCATOLA CON MICRO-CAVI ROSSI |
| 11148 | CONNETTORE VALVOLA 845 |
| 11157 | VALVOLINA SCARICO 1/4" |
| 11158 | VALVOLA DI SICUREZZA 1/2" |
| 11056 | DIAFRAMMA D. 80 |
| 11170 | DIAFRAMMA D. 45 PER KIT M |
| 11172 | VENTILATORE LN EV100 42W (VEDI NOTA) |
| 11173 | PRESSOSTATO ARIA P 3,38 MBAR |
| 11176 | SONDA AD IMMERSIONE |
| 11177 | BRUCIATORE 13 RAMPE 0,72 GPL |
| 11178 | QUADR0 ELETTRICO |
| 11190 | KIT ANELLO R15 3,6x18,3x25,5 |
| 11191 | KIT ANELLO R4 1,9x4,9x8,7 |
| 11192 | KIT ANELLO OR2050 1,78x12,42x15,98 |
| 11193 | KIT ANELLO OR123 2,62x17,86 |
| 11194 | KIT ANELLO OR400 4x17 Di |
| 11195 | RUBINETTO DI RIEMPIMENTO |
| 11196 | KIT CLIP FISSAGGIO MICRO |
| 11197 | KIT MOLLA FISSAGGIO TUBO BY-PASS |
| 11198 | KIT MOLLA FISSAGGIO TUBETTI |
| 11199 | KIT MOLLA DI FISSAGGIO RACCORDI |
| 11200 | MEMBRANA SANITARIO |
| 11201 | VALVOLA SFIATO AUTOMATICA |
| 11206 | MANOPOLA RUBINETTO RIEMPIMENTO |
| 11242 | MOTORE CIRCOLATORE SAHUDE 43-15 |
| 11271 | MEMBRANA GRUPPO TRE VIE |
| 17337 | KIT RONDELLA RAME 14x10,2x1 - 1/8” |
| 18544 | RIDUZIONE M1/8"-F1/4" MOD. 2521 |

**NOTA**

Il VENTILATORE LN EV100 47 W e il PRESSOSTATO FUMI LN P 2,88 MBAR non sono più forniti. In sostituzione richiedere i codici: 11172+11173.

Il PRESSOSTATO ARIA LN P 1,28 MBAR cod. 11146 accoppiato con il VENTILATORE LN 47W è disponibile come ricambio.

| | |
|---|---|
| 11261 | CIRCOLATORE SAHUDE 53-15 - MAGGIORATO |

**KIT PER TRASFORMAZIONE CALDAIE**

| | |
|---|---|
| 11050 | KIT TRASFORMAZIONE A METANO |
| 11051 | KIT TRASFORMAZIONE A GPL |