SANT'ANDREA

TITOLO

CATALOGO RICAMBI
Caldaia murale a gas
MILLENNIUM T star

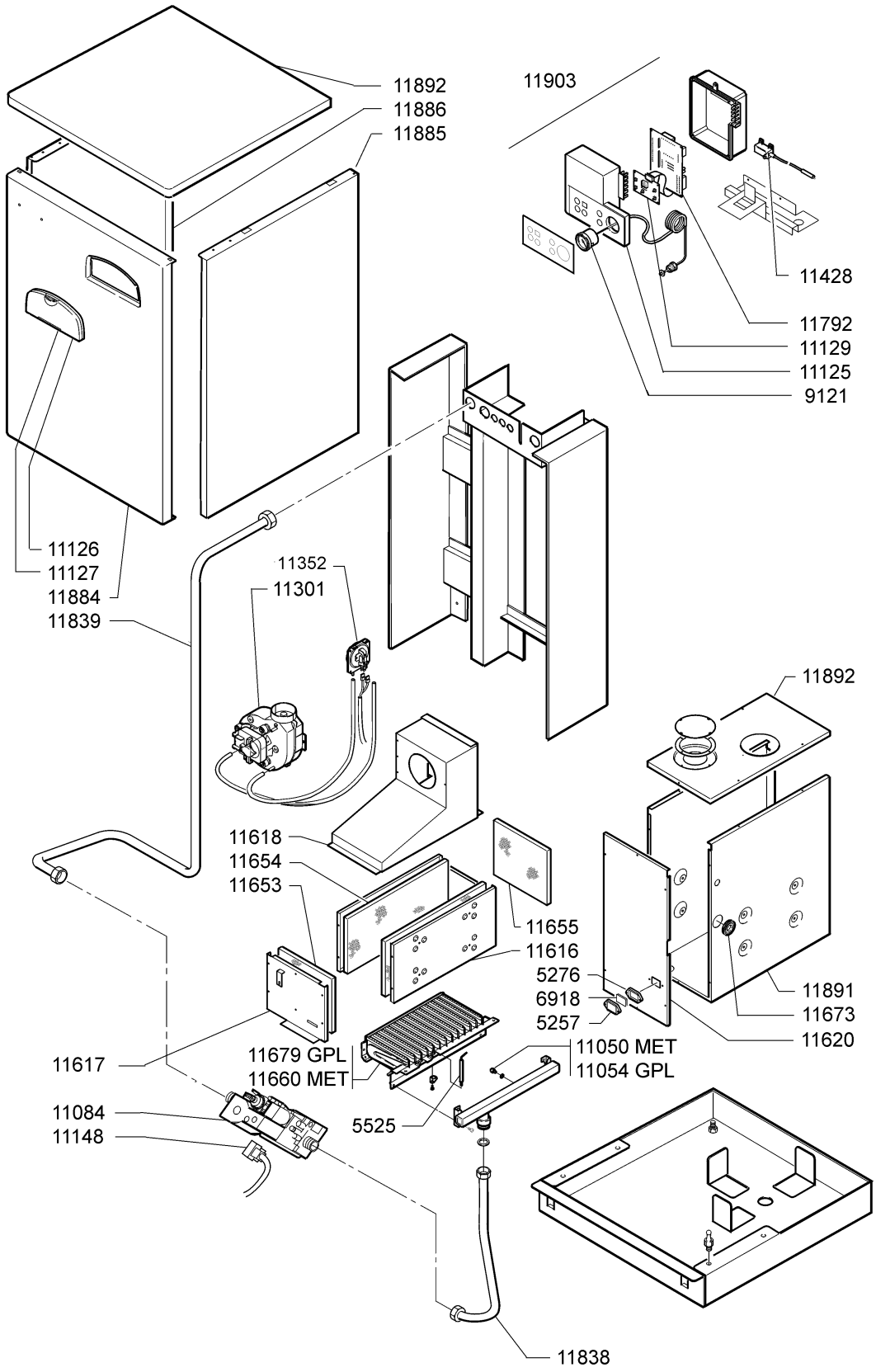

MATRICOLA DA:	EDIZIONE	TAVOLA	CODICE - ECM
	06/06	1/3	G9

ECMG9IFR

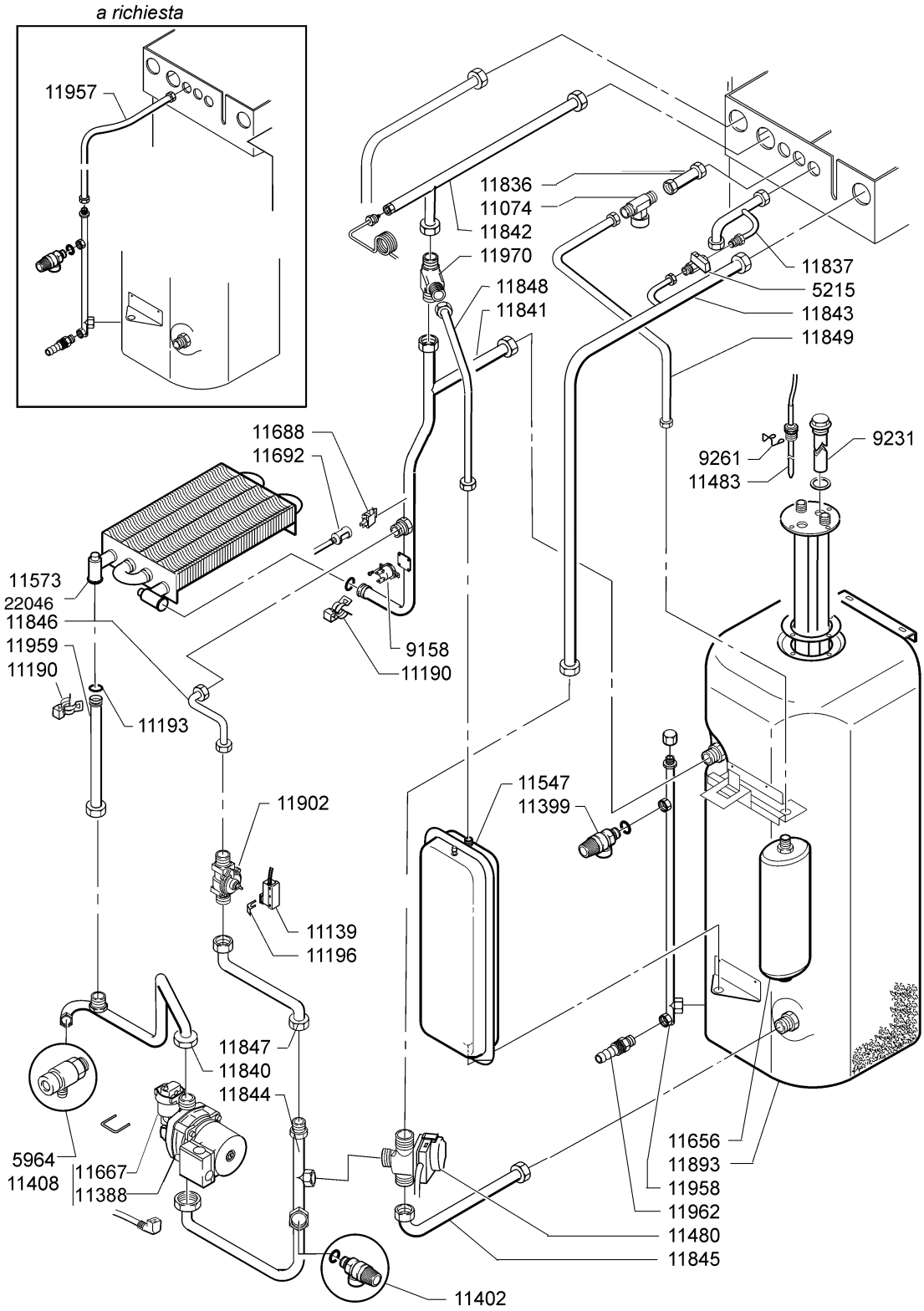
a richiesta
11957
11836
11074
11842
11970
11848
11841
11837
5215
11843
11849
11688
11692
9231
9261
11483
11573
22046
11846
11959
11190
9158
11190
11193
11547
11399
11902
11139
11196
11847
11840
11844
5964
11408
11667
11388
11656
11893
11958
11962
11480
11845
11402

CODICE	DESCRIZIONE
5215	RUBINETTO MIGNON 1/4"
5257	CORNICE PER VETRO SPIA
5275	GUARNIZIONE NEOPRENE 15X2
5276	GUARNIZIONE VETRO SPIA
5525	ELETTRODO
6918	VETRO SPIA
9158	TERMOSTATO 100 °C
11074	RACCORDO T 1/2"
11084	VALVOLA GAS SIT 845 SIGMA
11126	CORNICE SCATOLA ELETTRICA
11127	SPORTELLINO MILLENNIUM
11157	VALVOLINA SCARICO 1/4"
11190	KIT ANELLO R15 3.6X18.3X25.5
11193	KIT ANELLO OR123 2.62X17.86
11301	VENTILATORE EV100 55W
11396	REGOLATORE PORTATA LT 14
11388	MOTORE CIRCOLATORE DYE53-15
11399	VASO ESPANSIONE RETTANGOLARE LT 8
11402	VALVOLA DI SICUREZZA 1/2" 3 BAR
11408	CIRCOLATORE DYE 53-15
11352	PRESSOSTATO ARIA
11480	VALVOLA DEVIATRICE
11547	VALVOLA DI SICUREZZA 1/2" 8 BAR
11616	CAMERA COMBUSTIONE
11617	PARETE ANTERIORE CAMERA
11618	CAPPA FUMI
11620	FRONTALE CASSONE STAGNO
22046	SCAMBIATORE ACQUA/GAS
11653	ISOLANTE ANTERIORE
11654	ISOLANTE LATERALE
11655	ISOLANTE ANTERIORE
11656	VASO ESPANSIONE SANITARIO LT 2
11660	BRUCIATORE 15 RAMPE-15 UGELLI 1,20 MET
11667	KIT VALVOLA DI SFIATO
11688	SONDA A CONTATTO
11726	FILTRO INOX 9X20
11792	SCHEDA

CODICE	DESCRIZIONE
11836	TUBO ACQUA CALDA
11837	TUBO ACQUA FREDDA
11838	TUBO COLLETTORE GAS
11839	TUBO GAS
11840	TUBO MANDATA
11841	TUBO MANDATA BOLLITORE
11842	TUBO MANDATA IMPIANTO
11843	TUBO RITORNO IMPIANTO
11844	TUBO RITORNO
11845	TUBO RITORNO BOLLITORE
11846	TUBO INGRESSO FLUSSOSTATO
11847	TUBO USCITA FLUSSOSTATO
11848	TUBO VASO ESPANSIONE
11849	TUBO VASO ESPANSIONE SANITARIO
11884	MANTELLO FRONTALE
11885	MANTELLO LATERALE DX
11886	MANTELLO LATERALE SX
11891	CASSONE STAGNO
11892	COPERCHIO CASSONE
11893	BOLLITORE LT 60
11902	PRESSOSTATO CON BY-PASS AUTOMATICO
11958	TUBO VALVOLA SIC. RUBINETTO SCARICO
11959	TUBO SCAMBIATORE CASSONE
11962	RACCORDO PORTAGOMMA 1/2"
11970	RACCORDO A T 3/4"

KIT PER TRASFORMAZIONE CALDAIE

11050	KIT TRASFORMAZIONE A METANO
11054	KIT TRASFORMAZIONE A GPL