SPITFIRE DIGIT 11 E METANO G20 cod.84780101

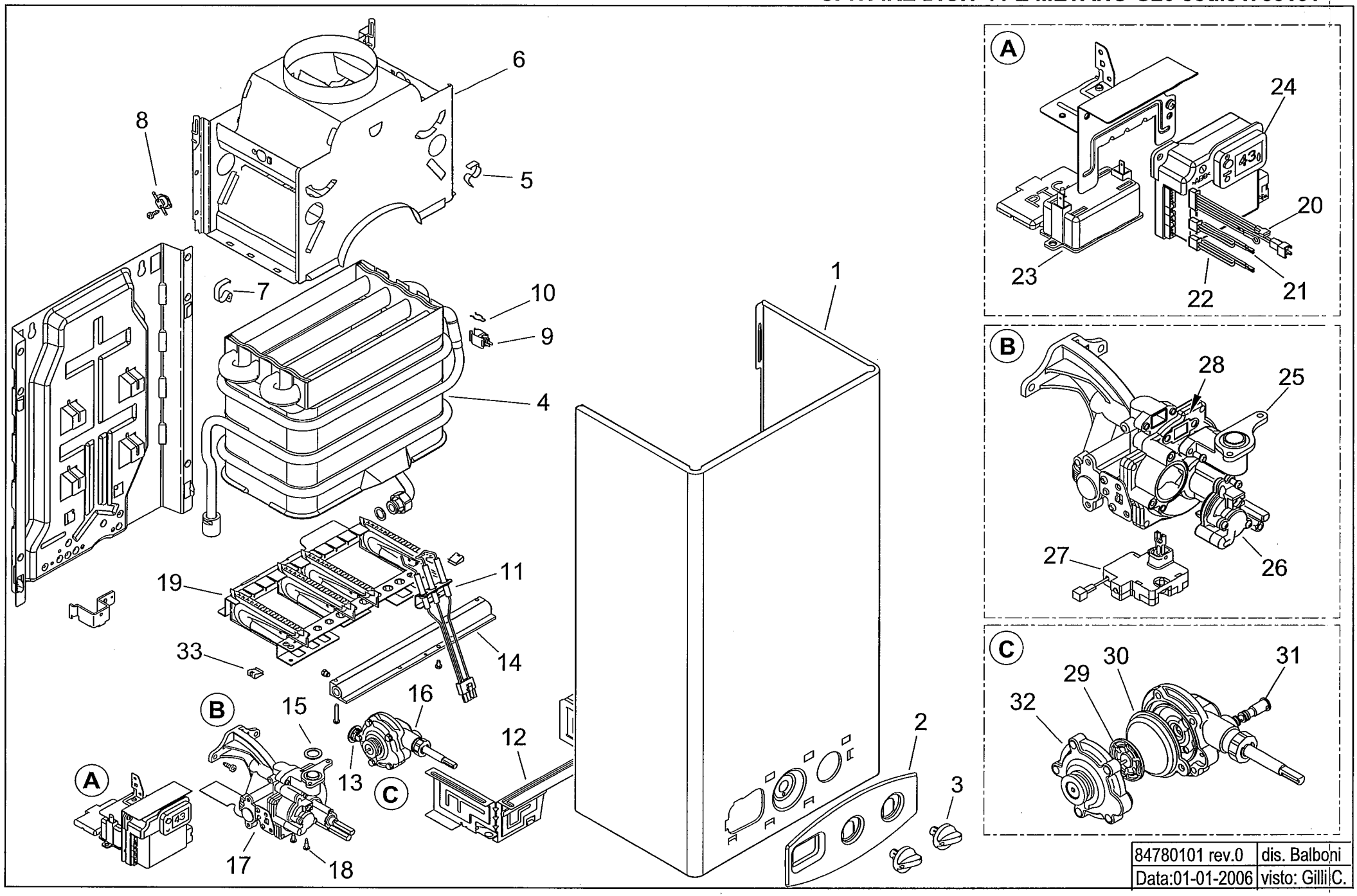

84780101 rev.0	dis. Balboni
Data:01-01-2006	visto: Gilli C.

84780101 SPITFIRE DIGIT 11E METANO G20

esploso **84780101 rev.0**

Rif.	Codice	Descrizione
1	0004102547	MANTELLO SPITFIRE DGT11
2	0004102501	CRUSCOTTO SPITFIRE DGT
3	0004102502	MANOPOLA SPITFIRE DGT
4	0004102548	SCAMB. TERMICO SPITFIRE DGT11
5	0004102510	AGGANCIO SCAM. DX SPTFR DGT11
6	0004102563	CAPPA FUMI SPITIFRE DGT11
7	0004102511	AGGANCIO SCAM. DX SPTFR DGT11
8	0004102561	TERMOSTATO FUMI SPITIFRE DGT 11
9	0004102521	SONDA NTC SPITFIRE DGT
10	0004102522	MOLLA FISSAGGIO SPITFIRE DGT
11	0004102520	ELETTRODI SPITFIRE DGT
12	0004102560	CHIUSURA BRUC.RE SPTFR DGT11
13	0004102515	FILTRO VALV.ACQUA SPITFIRE D
14	0004102549	RAMPA X MET SPITFIRE DGT11
15	0004102527	GUARN.NE VALV.GAS SPITFIRE D
16	0004102554	VALVOLA ACQUA SPITFIRE DGT11
17	0004102553	VALV. GAS MET SPITFIRE DGT11
18	0004102514	VITE VALV. ACQUA SPITFIRE DGT
19	0004102551	BRUCIATORE SPITFIRE DGT11
20	0004102558	CABLAGGIO PRINC. SPTFR DGT11
21	0004102559	CABLAGGIO TERMOS. SPTFR DGT11
22	0004102538	CABLAGGIO SONDA SPITFIRE DGT
23	0004102562	SCATOLA PILE SPITIFRE DGT11
24	0004102557	SCHEDA DISPLAY SPITFIRE DGT11
25	0004102555	RAC.DO VALV.GAS SPITFIRE DGT11
26	0004102532	SERVOCOM.VALV.GAS SPITFIRE D
27	0004102533	MICRO VALV. GAS SPITFIRE DGT
28	0004102531	GUAR.NE RAC.VALV. SPITFIRE D
29	0004102516	PIAT.LO MENB.NA VALV.ACQUA
30	0004102517	MENBRANA VALV. ACQUA
31	0004102556	VENTURI VALV. ACQUA SPTF DGT11
32	0004102519	TAPPO VALV. ACQUA SPITFIRE D

Rif.	Codice	Descrizione
33	0004102546	MOLLA FISSAGGIO SPITFIRE DGT11