SPITFIRE DIGIT 14 SE METANO G20 cod.84780110

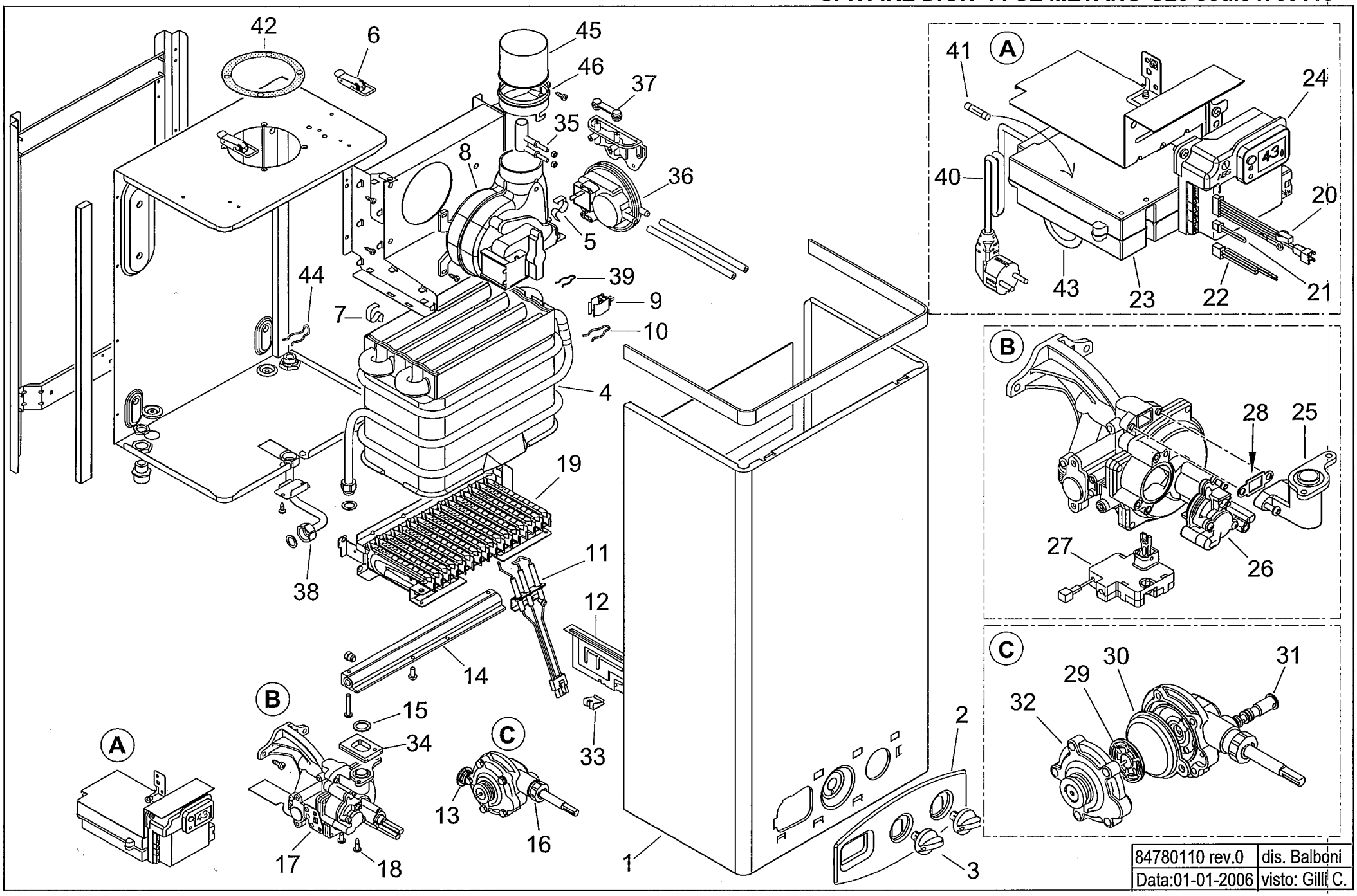

84780110 rev.0	dis. Balboni
Data:01-01-2006	visto: Gilli C.

84780110 SPITFIRE DIGIT 14SE METANO G20

esploso **84780110 rev.0**

Rif.	Codice	Descrizione
1	0004102500	MANTELLO SPITFIRE DGT14
2	0004102501	CRUSCOTTO SPITFIRE DGT
3	0004102502	MANOPOLA SPITFIRE DGT
4	0004102508	SCAMB. TERMICO SPITFIRE DGT14
5	0004102510	AGGANCIO SCAM. DX SPTFR DGT11
6	0004102503	CHIUSURA CAMERA SPITFIRE DGT
7	0004102511	AGGANCIO SCAM. DX SPTFR DGT11
8	0004102504	VENTILATORE SPITFIRE DGT14
9	0004102521	SONDA NTC SPITFIRE DGT
10	0004102523	MOLLA FISSAGGIO SPITFIRE DGT
11	0004102520	ELETTRODI SPITFIRE DGT
12	0004102545	CHIUSURA BRUC.RE SPTFR DGT14
13	0004102515	FILTRO VALV.ACQUA SPITFIRE D
14	0004102524	RAMPA X MET SPITFIRE DGT14
15	0004102527	GUARN.NE VALV.GAS SPITFIRE D
16	0004102513	VALVOLA ACQUA SPITFIRE DGT14
17	0004102528	VALV. GAS MET SPITFIRE DGT14
18	0004102514	VITE VALV. ACQUA SPITFIRE DG
19	0004102512	BRUCIATORE SPITFIRE DGT14
20	0004102536	CABLAGGIO PRINC. SPTFR DGT14
21	0004102537	CABLAGGIO TERMOS. SPTFR DGT14
22	0004102538	CABLAGGIO SONDA SPITFIRE DGT
23	0004102534	SCHEDA FUNZ.TO SPITFIRE DGT14
24	0004102535	SCHEDA DISPLAY SPITFIRE DGT14
25	0004102530	RAC.DO VALV.GAS SPITFIRE DGT14
26	0004102532	SERVOCOM.VALV.GAS SPITFIRE D
27	0004102533	MICRO VALV. GAS SPITFIRE DGT
28	0004102531	GUAR.NE RAC.VALV. SPITFIRE D
29	0004102516	PIAT.LO MENB.NA VALV.ACQUA
30	0004102517	MENBRANA VALV. ACQUA
31	0004102518	VENTURI VALV. ACQUA SPTF DGT14
32	0004102519	TAPPO VALV. ACQUA SPITFIRE D

Rif.	Codice	Descrizione
33	0004102546	MOLLA FISSAGGIO SPITFIRE DGT11
34	0004102526	PASSATUBO VALV. SPITFIRE DGT
35	0004102505	SONDA FUMI SPITFIRE DGT
36	0004102506	PRESSOSTATO ARIA SPITFIRE DGT
37	0004102507	TAPPO PRES.TO SPITFIRE DGT
38	0004102509	TUBO MAN ACQUA SPITFIRE DGT14
39	0004102522	MOLLA FISSAGGIO SPITFIRE DGT
40	0004102540	CAVO ALIMENT.NE SPITFIRE DGT
41	0005120130	FUSIBILE 0,5A 5X20 T
42	0004102544	DIAFRAMMA TUBO FUMI SPTFR DGT
43	0004102539	CAVO VENTILATORE SPITFIRE DGT
44	0004102541	MOLLA FISSAGGIO SPITFIRE DGT
45	0004102542	TUBO USCITA FUMI SPITFIRE DGT
46	0004102543	FASCETTA TUBO FUMI SPITFIREDGT