23 Litre Electronic Microwave

MWB 2310 EX

BEKO

Owner's Instruction Manual

Read the Instructions carefully and Keep for Future Reference

IMPORTANT SAFETY INSTRUCTIONS. READ CAREFULLY AND KEEP FOR FUTURE REFERENCE

WARNING: When the appliance is operated in the combination mode, children should only use the oven under adult supervision due to the temperatures generated;
WARNING: If the door or door seals are damaged, the oven must not be operated until it has been repaired by a competent person;
WARNING: It is hazardous for anyone other than a competent person to carry out any service or repair operation that involves the removal of a cover which gives protection against exposure to microwave energy;
WARNING: Liquids and other foods must not be heated in sealed containers since they are liable to explode
WARNING: Only allow children to use the oven without supervision when adequate instructions have been given so that the child is able to use the oven in a safe way and understands the hazards of improper use;

- Only use utensils that are suitable for use in microwave ovens
- When heating food in plastic or paper containers, keep an eye on the oven due to the possibility of ignition;
- If smoke is observed, switch of or unplug the appliance and keep the door closed in order to stifle any flames;
- Microwave heating of beverages can result in delayed eruptive boiling, therefore care must be taken when handling the container;
- The contents of feeding bottles and baby food jars shall be stirred or shaken and the temperature checked before consumption, in order to avoid burns;
- Eggs in their shell and whole hard-boiled eggs should not be heated in microwave ovens since they may explode, even after microwave heating has ended;
- The oven should be cleaned regularly and any food deposits removed;
- Failure to maintain the oven in a clean condition could lead to deterioration of the surface that could adversely affect the life of the appliance and possibly result in a hazardous situation;
- If the supply cord is damaged, it must be replaced by the manufacturer, its service agent or similarly qualified persons in order to avoid a hazard.
- The temperature of accessible surfaces may be high when the appliance is operating.

Table of Content

1 Specifications 4
2 Radio Interference..... 5
3 Installation..... 5
4 Important Safety Instructions 7
5 Safety Instructions For General Use 8
6 Operation Instruction..... 11
7 Care Of Your Microwave Oven 13

1 Specifications

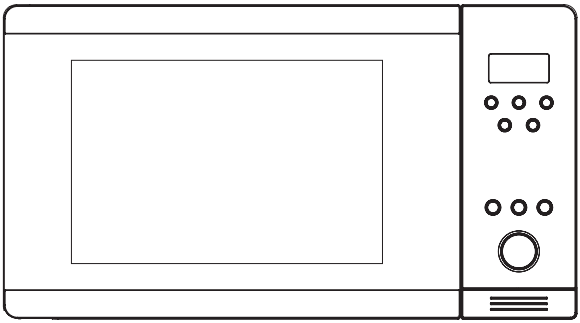

Power consumption:	230 V~50 Hz,1400 W
Output:	900 W
Grill Heater:	1200 W
Operating Frequency:	2.450 MHz
Outside Dimensions:	510 mm (W) X 382 mm (D) X 310 mm (H)
Oven Cavity Dimensions:	330 mm (W) X 330 mm (D) X 212 mm (H)
Oven Capacity:	23 litres
Uncrated Weight:	Approx. 13.5 kg

BEFORE YOU CALL FOR SERVICE

1. If the oven will not perform at all, the display does not appear or the display disappears:

a) Check to ensure that the oven is plugged in securely. If it is not, remove the plug from the outlet, wait 10 seconds and plug it in again securely.

b) Check the premises for a blown circuit fuse or a tripped main circuit breaker. If these seem to be operating properly, test the outlet with another appliance.

2. If the microwave power does not function:

a) Check to see whether the timer is set.

b) Check to make sure that the door is securely closed to engage the safety interlocks. Otherwise, the microwave energy will not flow into the oven.

Note:

The appliance is for household use for heating food and beverages using electromagnetic energy and for indoor use only.

IF NONE OF THE ABOVE RECTIFIES THE SITUATION, THEN CONTACT THE AUTHORIZED SERVICE AGENT.

2 Radio Interference

Microwave oven may cause interference to your radio, TV, or similar equipment. When interference occurs, it may be eliminated or reduced by the following procedures.

a. Clean the door and sealing surface of the oven.
b. Place the radio, TV, etc. as far away from your microwave oven as possible.
c. Use a properly installed antenna for your radio, TV, etc. to get a strong signal reception.

3 Installation

1. Make sure all the packing materials are removed from the inside of the door.
2. Inspect the oven after unpacking for any visual damage such as:
   - Misaligned Door
   - Damaged Door
   - Dents or Holes in Door Window and Screen
   - Dents in Cavity
   - If any of the above are visible, DO NOT use the oven.
3. This Microwave Oven weighs 13.5 kg and must be placed on a horizontal surface strong enough to support this weight.
4. The oven must be placed away from high temperature and steam.
5. DO NOT place anything on top of the oven.
6. DO NOT remove the turn -table drive shaft.
7. As with any appliance, close supervision is necessary when used by children.

WARNING-THIS APPLIANCE MUST BE EARTHED.

1. The plug socket should be within easy reach of the power cord.
2. This oven requires 1.5 KVA for its input. consultation with service engineer is suggested when installing the oven.

CAUTION: This oven is protected internally by Ac 250V,10 Amp Fuse.

IMPORTANT

The wires in this mains lead are coloured in accordance with the following code:

Green-and-yellow	: Earth
Blue	: Neutral
Brown	: Live

As the colours of the wires in the mains leads of the appliance may not correspond with the coloured markings identifying the terminals in your plug, proceed as follows:

The wire which is coloured green-and-yellow must be connected to the terminal in the plug which is marked with the letter E or by the earth symbol ⏚ coloured green of green-and-yellow.
The wire which is coloured blue must be connected to the terminal which is marked with the letter N or coloured black.
The wire which is coloured brown must be connected to the terminal which is marked with the letter L or coloured red.

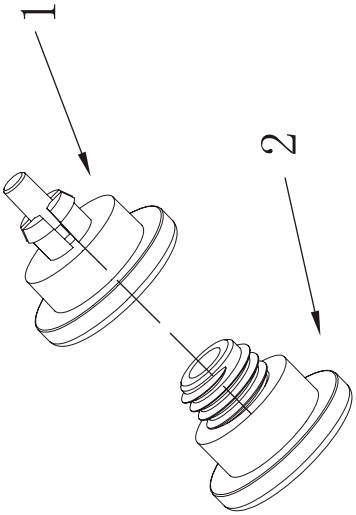

ATTENTION: The following steps are for the Microwave Oven models with the Built-in Trim Kit Frame Only.

1. After taking all the accessories out of the microwave oven, turn the microwave oven over on its back and keep the base of the microwave oven facing towards you.
2. Remove the adjustable feet (Fig. No. 2) from the plastic bag and screw them into the holders (Fig. No. 1), one by one.
3. Once all 4 feet are fitted, turn the microwave oven back over onto its feet to check if the adjustable feet are level. If the microwave oven is unstable, adjust the feet by screwing them up or down accordingly.

4 Important Safety Instructions

WARNING: When the appliance is operated in the combination mode, children should only use the oven under adult supervision due to the temperatures generated; (Only for the model with grill function)

WARNING: If the door or door seals are damaged, the oven must not be operated until it has been repaired by a competent person;

WARNING: It is hazardous for anyone other than a competent person to carry out any service or repair operation that involves the removal of a cover which gives protection against exposure to microwave energy;

WARNING: liquids and other foods must not be heated in sealed containers since they are liable to explode.

WARNING: Only allow children to use the oven without supervision when adequate instructions have been given so that the child is able to use the oven in a safe way and understands the hazards of improper use;

- The oven must have sufficient air flow. Keep 10 cm space at back; 15 cm at both sides and 30cms from top of the oven. Don't remove oven's feet, do not block air events of the oven.
- Only use utensils that are suitable for use in microwave ovens.
- When heating food in plastic or paper containers, keep an eye on the oven due to the possibility of ignition;
- If smoke is observed, switch off or unplug the appliance and keep the door closed in order to stifle any flames;
- Microwave heating of beverages can result in delayed eruptive boiling, therefore care must be taken when handling the container;
- The contents of feeding bottles and baby food jars shall be stirred or shaken and the temperature checked before consumption, in order to avoid burns;
- Eggs in their shell and whole hard-boiled eggs should not be heated in microwave ovens since they may explode, even after microwave heating has ended;
- When cleaning surfaces of door, door seal, cavity of the oven, use only mild, nonabrasive soaps, or detergents applied with a sponge or soft cloth.
- The oven should be cleaned regularly and any food deposits removed;
- Failure to maintain the oven in a clean condition could lead to deterioration of the surface that could adversely affect the life of the appliance and possibly result in a hazardous situation;
- If the supply cord is damaged, it must be replaced by the manufacturer, its service agent or similarly qualified persons in order to avoid a hazard.

5 Safety Instructions For General Use

Listed below are, as with all appliances, certain rules to follow and safeguards to assure top performance from this oven:

1. Always have the glass tray, roller arms, coupling and roller track in place when operating the oven.
2. Do not use the oven for any reason other than food preparation, such as for drying clothes, paper, or any other nonfood items, or for sterilizing purposes.
3. Do not operate the oven when empty. This could damage the oven.
4. Do not use the oven cavity for any type of storage, such a papers, cookbooks, etc.
5. Do not cook any food surrounded by a membrane, such as egg yolks, potatoes, chicken livers, etc without first being pierced several times with a fork.
6. Do not insert any object into the openings on the outer case.
7. Do not at any time remove parts from the oven such as the feet, coupling, screws, etc.
8. Do not cook food directly on the glass tray. Place food in/on proper cooking utensil before placing in the oven.
9. IMPORTANT-COOKWARE NOT TO USE IN YOUR MICROWAVE OVEN
   Do not use metal pans or dishes with metal handles. Do not use anything with metal trim. Do not use paper covered wire twist-ties on plastic bags. Do not use melamine dishes as they contain a material which will absorb microwave energy. This may cause the dishes to crack or char and will slow down the cooking speed.
   Do not use Centura Tableware. The glaze is not suitable for microwave use. Corelle Livingware closed handle cups should not be used.
   Do not cook in a container with a restricted opening, such as a pop bottle or salad oil bottle, as they may explode if heated in a microwave oven. Do not use conventional meat or candy thermometers. There are the thermometers available specifically for microwave cooking. These may be used.
10. Microwave utensils should be used only in accordance with manufacturer's instructions.
11. Do not attempt to deep-fry foods in this oven.
12. Please remember that a microwave oven only heats the liquid in a container rather than the container itself.
    Therefore, even though the lid of a container is not hot to the touch when removed from the oven, please remember that the food/liquid inside will be releasing the same amount of steam and/or spitting when the lid is removed as in conventional cooking.
13. Always test the temperature of cooked food yourself especially if you are heating or cooking food/ liquid for babies. It is advisable never to consume food/liquid straight from the oven but allow it to stand for a few minutes and stir food/ liquid to distribute heat evenly.

14. Food containing a mixture of fat and water, e.g. stock, should stand for 30-60 seconds in the oven after it has been turned off. This is to allow the mixture to settle and to prevent bubbling when a spoon is placed in the food/liquid or a stock cube is added.
15. When preparing/cooking food/liquid and remember that there are certain foods, e.g. Christmas puddings, jam and mincemeat, which heat up very quickly. When heating or cooking foods with a high fat or sugar content do not use plastic containers.
16. Cooking utensil may become hot because of heat transferred from the heated food. This is especially true if plastic wrap has been covering the top and handles of the utensil. Potholders may be needed to handle the utensil.
17. To reduce the risk of fire in the oven cavity:

(a) Do not overcook food. Carefully attend microwave oven if paper, plastic, or other combustible materials are placed inside the oven to facilitate cooking.
(b) Remove wire twist-ties from bags before placing bag in oven.
(c) If materials inside the oven should ignite, keep oven door closed, turn the oven off at the wall switch, or shut off power at the fuse or circuit breaker panel.

Feature Diagram

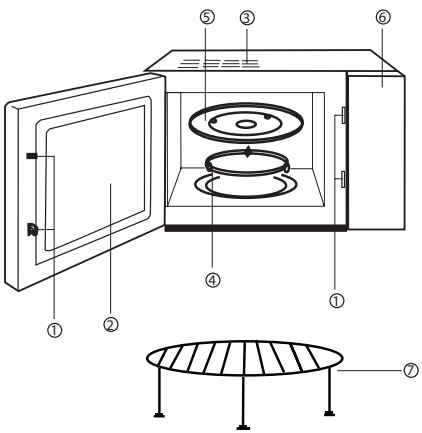

(1) Door Safety Lock System
(2) Oven Window
(3) Oven Air Vent
(4) Roller Ring
(5) Glass Tray
(6) Control Panel
(7) Grill rack

Computer Control Panel

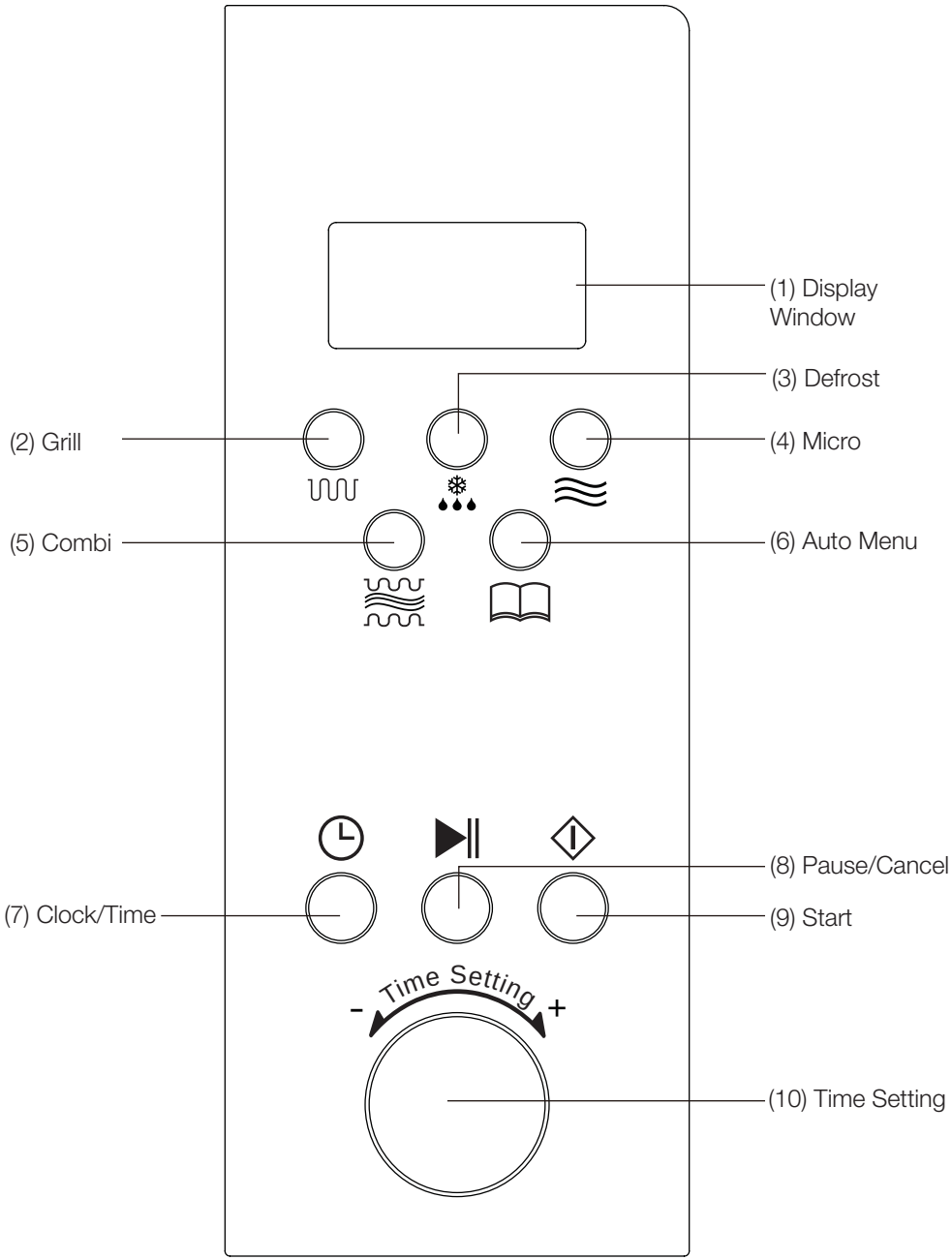

6 Operation Instruction

1. Single Button Heating

Only with a single press of a button, you can start simple cooking, it is very convenient and quick to heat a glass of water etc.

Example: To heat a glass of water

a) Put a glass of water onto the glass turntable, and close the door.

b) Press the button "⏀", the microwave oven will work on 100% power for 1 minutes.

c) You will hear 5 beeps when cooking is complete.

2. Microwave Heating

This function has two options.

1) Quick microwave heating (100% power).

Example: To heat food on 100% power for 5 minutes

a) Rotate the knob "Time setting" to untill "5:00" displayed.

b) Press "⏀".

2) Manual-operation microwave heating.

Example: To heat food on 70% power for 10 minutes

a) Press " ≋ " button, select "70%" power;

b) Rotate the knob "Time setting " to untill "10:00" displayed.

c) Press "⏀".

There are 5 power levels and the longest microwave heating time is 60 minutes.

Touching times	Microwave power	Display
1	100%	P100
2	70%	P70
3	50%	P50
4	30%	P30
5	10%	P10

3. Auto weight defrost

Select the food type and weight, it will automatically help you to adjust the power level and time.

Example: Defrost 500 g frozen meat.

a) Press the button " ❄", "DEF" will be displayed.

b) Rotate the knob "Time setting" to set the weight 500g.

c) Press "⏀".

The weight of food must be less than 2000g.

4. Auto-menu

You only need to select the food type and weight, it will help you to automatically adjust the power and time. Example: Auto cooking 400g meat.

a) Press "🕮" button to choose A-3.

b) Rotate the knob "Time setting" to set weight 400g.

c) Press "⏀".

Menu Weight (g) Touching Times	A-1	A-2	A-3	A-4	A-5	A-6
	Rice	Vegetable	Meat	Spaghetti	Fish	Bread
1	100	100	200	1	100	100
2	200	200	300	2	200	200
3	300	300	400		300	300
4	400	400	500		400	400
5	500	500	600		500	500
6		600	800		600	600
7			1000		700	
8					800	
9					900	
10					1000	

5. Grill

You may press "⏦" button to select such functions: (the longest cooking time is 60 minutes).

Pattern 1: 85% grill power, display G-1.

Example: cooking food with grill for 20 minutes

A) Press "⏦" until the LED displayed "G-1".
B) Set cooking time "20:00"
C) Press "⏀".

When grilling, the food isn't heated by microwave, heat is radiated from the metal heater at the top of the oven. When grill is working, the cooking time has 2 stages, After the 1st half of the cooking, the program will automatically pause and sound 2 beeps, indicating you to open the oven and turn food over, after turning over, close the door, press "⏀" button, the cooking will continue for the 2nd half. If you do not want to turn the food over, the oven will re-start after 1 min pause.

6. Combination Cooking

This appliance offers you a choice of two methods of combination cooking.

Option 1: (55% Micro + 45% Grill), display "C-1"

Option 2: (30% Micro + 70% Grill), display "C-2"

Example: Cooking food using option 2 for 30 minutes.

a) Press "≋" button to select "C-2"
b) Set cooking time for 30 minutes
c) Press "⏀".

7. Clock

The oven can be used as a clock.

Example: to input current time 16:30.

a) Press "🕒", the clock symbol will flash in display. Rotate the "Time setting" knob to set "16:00".
b) Press "🕒" again, rotate the "Time setting" knob to set "16:30".
c) Press "🕒" again, the clock setting is finished, the time start to go on working.

8. Timer

The timer function helps the microwave oven begin automatic cooking at set time, and automatically stop operation after finishing cooking. (You should set the clock before using timer function).

Example: the current time of microwave oven is 16:30, to set cooking at 18:15 on 70% power for 10 minutes.

a) Press "🕒" and set time to18:15 (same procedure as setting clock).
b) Press "≋" to set 70% power.
c) Input cooking time 10 minutes by rotating the knob "Time Setting".
d) Press "⏀".

If you don't set power and cooking time (omit B and C steps), and directly press "⏀" button, the microwave oven will work only as a clock, there will be 10 beeps at 18:15, but no other function will run.

9. Child-safety lock

To activate the child safety lock, press "📖" and "≋" button at the same time for 2 seconds.

Press "📖" and "≋" button, at the same time for 2 seconds again, it will unlock this function.

10. Pause/cancel

a) In the course of operation, pressing "⏯" button will stop operation.
b) If any program was set before pressing start, pressing this button will cancel all the set program.

7 Care Of Your Microwave Oven

1. Turn the oven off and remove the power plug from the wall socket before cleaning.
2. Keep the inside of the oven clean. When food splatters or spilled liquids adhere to oven walls. wipe with a damp cloth. The use of harsh detergent or abrasives is not recommended.
3. The outside oven surface should be cleaned with a damp cloth. To prevent damage to the operating parts inside the oven, water should not be allowed to seep into the ventilation openings.
4. Do not allow the Control Panel to become wet. Clean with a soft, damp cloth, Do not use detergents, abrasives or spray-on cleaners on the control Panel.
5. If steam accumulates inside or around the outside of the oven door, wipe with a soft cloth. This may occur when the microwave oven is operated under high humidity conditions and in no way indicates malfunction of the unit.
6. It is occasionally necessary to remove the glass tray for cleaning. Wash the tray in warm sudsy water or in a dishwasher.
7. The roller ring and oven cavity floor should be cleaned regularly to avoid excessive noise. Simply wipe the bottom surface of the oven with mild detergent, water or window cleaner and dry. The roller ring may be washed in mild sudsy water or dish washer. Cooking vapour, collect during repeated use but in no way affect the bottom surface or roller ring wheels.
When removing the roller ring from cavity floor for cleaning, be sure to replace it in the proper position.
8. Remove odors from your oven by combining a cup of water with the juice and skin of one lemon in a deep microwaveable bowl. Microwave for 5 minutes, wipe thoroughly and dry with a soft cloth.
9. When it becomes necessary to replace the oven light, please consult a dealer to have it replaced.

Микроволновая печь объемом 23 литров

MWB 2310 EX

BEKO

Руководство пользователя по эксплуатации

Внимательно прочтите руководство и сохраните для последующего использования в справочных целях.

ВАЖНЫЕ УКАЗАНИЯ ПО ТЕХНИКЕ БЕЗОПАСНОСТИ.
ВНИМАТЕЛЬНО ПРОЧТИТЕ И СОХРАНИТЕ ДЛЯ ПОСЛЕДУЮЩЕГО ИСПОЛЬЗОВАНИЯ В СПРАВОЧНЫХ ЦЕЛЯХ.

ПРЕДУПРЕЖДЕНИЕ. Когда печь работает в комбинированном режиме, в связи с ее высокой температурой, дети должны пользоваться печью только под присмотром взрослых.

ПРЕДУПРЕЖДЕНИЕ. В случае повреждения дверцы или ее уплотнений, включать печь не разрешается до тех пор, пока не будет произведен ее ремонт компетентным специалистом.

ПРЕДУПРЕЖДЕНИЕ. Выполнение кем-либо, помимо обученного персонала, ремонта, требующего снятия кожухов защиты от микроволнового излучения, опасно.

ПРЕДУПРЕЖДЕНИЕ. Жидкости и иные пищевые продукты не следует разогревать в герметичных емкостях, поскольку они могут взорваться.

ПРЕДУПРЕЖДЕНИЕ. Разрешайте детям пользоваться печью только под наблюдением взрослых, после проведения соответствующего инструктажа, если ребенок способен ею пользоваться и осознает опасность несчастных случаев вследствие ненадлежащей эксплуатации.

- Пользуйтесь только посудой, пригодной для использования в микроволновых печах.
- При разогреве продуктов в пластмассовых или бумажных контейнерах, постоянно наблюдайте за печью в связи с возможностью воспламенения.
- При обнаружении дыма выключите печь или выньте вилку из розетки и оставьте дверцу закрытой для тушения пламени.
- Разогревание в микроволновой печи напитков может привести к задержанному во времени вскипанию, поэтому следует соблюдать осторожность при обращении с емкостями.
- Во избежание ожогов, бутылочки и баночки с детским питанием перед употреблением в пищу следует встряхнуть или перемешать содержимое, а также проверить температуру.
- Яйца в скорлупе и сваренные вкрутую не следует разогревать в микроволновой печи, так как они могут взорваться даже после окончания разогрева с помощью микроволн.
- Печь следует регулярно чистить и удалять остатки пищи.
- Невыполнение требований по поддержанию печи в чистоте может привести к повреждению поверхности, что может отрицательно повлиять на срок службы электроприбора и создать опасную ситуацию.
- Во избежание несчастных случаев при повреждении шнура питания он должен быть заменен производителем, его специалистом по сервису или лицом, имеющим аналогичную квалификацию.
- Во время работы изделия температура его поверхностей может быть высокой.

Содержание

1 Технические Характеристики....4
2 Электромагнитные Помехи....5
3 Установка....5
4 Важные Инструкции По Технике Безопасности. 7
5 Общие Меры Предосторожности При Пользовании 8
6 Инструкция По Эксплуатации 11
7 Уход За Микроволновой Печью 13

1 Технические Характеристики

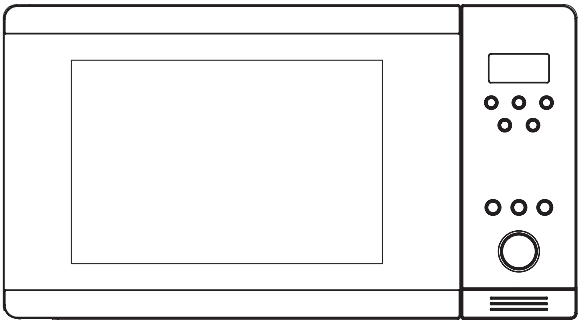

Потребляемая мощность:	230 В~50 Гц, 1400 Вт
Выходная мощность:	900 Вт
Нагревательный элемент гриля:	1200 Вт
Рабочая частота:	2.450 МГц
Габариты:	510 мм (Ш) X 382 мм (Г) X 310 мм (В)
Размеры внутренней части печи:	330 мм (Ш) X 330 мм (Г) X 212 мм (В)
Внутренний объем печи:	23 литров
Масса без упаковки:	приблизительно 13.5 кг

ПРЕЖДЕ, ЧЕМ ОБРАТИТЬСЯ В СЛУЖБУ СЕРВИСА

1. Если печь вообще не работает, индикация на дисплее не появляется или исчезла:

а) Проверьте надежность подсоединения печи к сети электропитания. Если причина не в этом, выньте вилку из розетки, подождите 10 секунд и вставьте ее обратно.

б) Проверьте, не произошло ли перегорание плавкого предохранителя или размыкание автоматического выключателя. Если в их работе не замечено неполадок, проверьте розетку, включив в нее другой электроприбор.

2. Если микроволновое излучение отсутствует:

а) Проверьте, не включен ли таймер.

б) Проверьте, надежно ли закрыта дверца с включением системы защитной фиксации дверцы. В противном случае микроволновое излучение в печь подаваться не будет.

Примечание.

Печь предназначена для бытового использования с целью разогрева пищи и напитков с использованием энергии электромагнитного излучения, и только для использования в помещениях.

ЕСЛИ С ПОМОЩЬЮ УКАЗАННЫХ ДЕЙСТВИЙ ИСПРАВИТЬ ПОЛОЖЕНИЕ НЕ УДАЕТСЯ, ОБРАТИТЕСЬ К БЛИЖАЙШЕМУ ПРЕДСТАВИТЕЛЮ АВТОРИЗОВАННОЙ СЕРВИСНОЙ СЛУЖБЫ.

2 Электромагнитные Помехи

При эксплуатации микроволновой печи могут создаваться помехи для радиоприемника, телевизора и прочих подобных устройств. При наличии помех их можно уменьшить или устранить путем принятия следующих мер:

а) Очистите дверцу и поверхности уплотнения дверцы печи.
б) Установите радиоприемник, телевизор и т.п. как можно дальше от микроволновой печи.
в) Для обеспечения надежного приема сигнала используйте правильно установленную антенну для радиоприемника, телевизора и т.п.

3 Установка

1. Убедитесь, что с внутренней стороны дверцы удалены все упаковочные материалы.
2. После распаковки осмотрите печь на предмет визуального обнаружения следующих повреждений:
   - Смещенная дверца
   - Поврежденная дверца
   - Вмятины или отверстия в окне дверцы и на экране
   - Вмятины внутренней полости
   - Не пользуйтесь печью, если заметны вышеуказанные повреждения.
3. Данная микроволновая печь весит 13.5 кг. Ее следует устанавливать на горизонтальную поверхность достаточной прочности, способную выдерживать такой вес.
4. Печь следует устанавливать на удалении от источников тепла и пара.
5. НЕ СТАВЬТЕ никаких предметов на поверхность печи.
6. Не снимайте вал привода вращающейся подставки.
7. Как любой электроприбор, печь требует внимательного наблюдения за ней, когда она используется детьми.

Внимание! ДАННЫЙ Прибор должен быть заземлен.

1. Шнур питания должен легко доставать до электророзетки.
2. Данной печи на входе требуется 1.5 кВ*А. При установке печи рекомендуется проконсультироваться с инженером по эксплуатации.

ОСТОРОЖНО! Эта печь защищена внутренним предохранителем на 250 В, 10 А переменного тока.

ВАЖНАЯ ИНФОРМАЦИЯ

Провода сетевого шнура имеют цвет в соответствии со следующей кодировкой:

Зеленый-желтый : Заземление
Голубой : Нейтраль
Коричневый : Фаза

Поскольку разноцветные провода сетевого шнура прибора могут не соответствовать цветной маркировке клемм в вашей штепсельной вилке, действуйте следующим образом:

Провод зеленого-желтого цвета должен подсоединяться к клемме штепсельной вилки, маркированной буквой E или символом заземления ⏚ зеленого или зеленого-желтого цвета.
Провод голубого цвета должен подсоединяться к клемме, маркированной буквой N, или черного цвета.
Провод коричневого цвета должен подсоединяться к клемме, маркированной буквой L, или красного цвета.

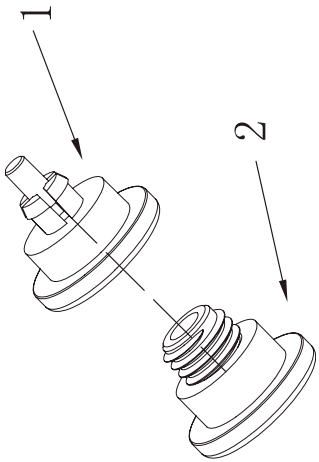

ВНИМАНИЕ! Следующие действия касаются только моделей микроволновых печей со встроенной регулировочной рамой.

1. Выньте все принадлежности из микроволновой печи и переверните ее нижней частью вверх.
2. Выньте регулируемые ножки (Рис. № 2) из пластикового пакета и вкрутите их по очереди в пластмассовые держатели (Рис. № 1).
3. После того, как все 4 ножки будут прикручены, переверните печь и установите ее на ножки, чтобы проверить, все ли ножки находятся на одном уровне. Если микроволновая печь стоит неустойчиво, отрегулируйте ножки по высоте, закручивая или выкручивая их соответственно.

4 Важные Инструкции По Технике Безопасности.

ПРЕДУПРЕЖДЕНИЕ. Когда печь работает в комбинированном режиме, дети должны пользоваться печью только под присмотром взрослых из-за высокой температуры (только для моделей с функцией гриля).

ПРЕДУПРЕЖДЕНИЕ. В случае повреждения дверцы или ее уплотнений, включать печь не разрешается до тех пор, пока не будет произведен ее ремонт компетентным специалистом.

ПРЕДУПРЕЖДЕНИЕ. Выполнение кем-либо, помимо обученного персонала, ремонта, требующего снятия кожухов защиты от микроволнового излучения, опасно.

ПРЕДУПРЕЖДЕНИЕ. Жидкости и иные пищевые продукты не следует разогревать в герметичных емкостях, поскольку они могут взорваться.

ПРЕДУПРЕЖДЕНИЕ. Разрешайте детям пользоваться печью только под наблюдением взрослых, после проведения соответствующего инструктажа, если ребенок способен ею пользоваться и осознает опасность несчастных случаев вследствие ненадлежащей эксплуатации.

- Печи необходим достаточный поток воздуха для вентиляции. Обеспечьте свободное пространство на 10 см сзади; 15 см с обеих сторон и 30 см над поверхностью печи. Не снимайте ножки печи, не блокируйте вентиляционные отверстия печи.
- Пользуйтесь только посудой, пригодной для использования в микроволновых печах.
- При разогреве продуктов в пластмассовых или бумажных контейнерах постоянно наблюдайте за печью в связи с возможностью воспламенения.
- При обнаружении дыма выключите печь или выньте вилку из розетки и оставьте дверцу закрытой, чтобы пламя погасло.
- Разогревание в микроволновой печи напитков может привести к задержанному во времени вскипанию, поэтому следует соблюдать осторожность при обращении с емкостями.
- Во избежание ожогов, бутылочки и баночки с детским питанием перед употреблением в пищу следует встряхнуть или перемешать содержимое, а также проверить температуру.
- Яйца в скорлупе и сваренные вкрутую не следует разогревать в микроволновой печи, так как они могут взорваться даже после окончания разогрева с помощью микроволн.
- При чистке поверхностей дверцы, уплотнений дверцы и внутренней полости печи пользуйтесь только мягким, не содержащим абразива мылом, или моющими средствами, наносящимися губкой или мягкой тканью.
- Печь следует регулярно чистить и удалять остатки пищи.
- Невыполнение требований по поддержанию печи в чистоте может привести к повреждению поверхности, что может отрицательно повлиять на срок службы электроприбора и создать опасную ситуацию.
- Во избежание несчастных случаев при повреждении шнура питания, его замену должен осуществлять производитель, его представитель по сервису или лицо, имеющее аналогичную квалификацию.

5 Общие Меры Предосторожности При Пользовании

Ниже перечислены некоторые правила и меры предосторожности по обращению с электроприборами, которые следует соблюдать для обеспечения высокой производительности данной печи:

1. При эксплуатации печи стеклянный поддон, роликовая подставка, муфта и ролики всегда должны находиться на своих местах.
2. Не используйте печь в каких-либо иных целях, кроме приготовления пищи, например, для сушки одежды, бумаги или иных непищевых предметов, а также для стерилизации.
3. Не включайте печь, когда в ней нет продуктов. Это может привести к повреждению печи.
4. Не используйте внутреннюю полость печи для хранения чего-либо, например, бумаг, поваренных книг и т.п.
5. Не разогревайте пищу, покрытую пленкой, например, яичные желтки, картофель, куриную печень, не проткнув их предварительно несколько раз вилкой.
6. Не вставляйте никаких предметов в отверстия наружного корпуса.
7. Не снимайте с печи никаких деталей, таких как ножки, муфта, винты и т.п.
8. Не готовьте пищу непосредственно на стеклянном поддоне. Положите продукты в/на соответствующую посуду для приготовления, прежде чем поместить ее в печь.
9. ВАЖНО! КУХОННЫЕ ПРИНАДЛЕЖНОСТИ, КОТОРЫЕ НЕЛЬЗЯ ИСПОЛЬЗОВАТЬ В МИКРОВОЛНОВОЙ ПЕЧИ
   Не пользуйтесь металлическими кастрюлями или посудой с металлическими ручками. Не пользуйтесь посудой с металлической отделкой. Не используйте покрытые бумагой проволочки для закрутки пластиковых пакетов. Не пользуйтесь меламиновой посудой, т.к. она содержит материал, поглощающий энергию микроволнового излучения. Это может вызвать растрескивание или обугливание посуды, а также замедлить скорость приготовления пищи.
   Не пользуйтесь столовой посудой Centura. Глазурь не предназначена для использования в микроволновой печи. Нельзя использовать закрытые чашки Corelle Livingware с ручкой.
   Не готовьте пищу в контейнерах с небольшим отверстием, таких как откупоривающиеся бутылки или бутылки из-под масла для заправки салатов, поскольку при их разогреве в микроволновой печи они могут взорваться. Не используйте обычные термометры для продуктов или сладостей. Имеются специальные термометры для приготовления в микроволновых печах. Ими можно пользоваться.
10. Посуду для микроволновых печей следует использовать только в соответствии с инструкциями производителя.
11. Не пытайтесь жарить продукты во фритюре в этой печи.
12. Помните, что микроволновая печь разогревает только жидкость в контейнере, а не сам контейнер. Поэтому, даже если крышка контейнера не является горячей на ощупь при извлечении из печи, помните, что при снятии крышки с емкости содержащаяся внутри пища/жидкость выпустит такое же количество пара и/или брызг, как и при обычном приготовлении.
13. Обязательно сами попробуйте температуру приготовленной пищи, особенно если вы разогреваете или готовите пищу/жидкую пищу для детей. Рекомендуется никогда не употреблять пищу/жидкость сразу после печи, а дать ей постоять несколько минут и перемешать пищу/жидкость, для равномерного распределения тепла.

14. Пища, содержащая смесь жира с водой, например, бульон, должна постоять в печи 30-60 секунд после ее выключения. Это позволит смеси отстояться и предотвратить кипение при погружении ложки в пищу/жидкость, или при добавлении бульонного кубика.
15. При приготовлении пищи/жидкой пищи помните, что некоторые продукты, например, рождественские пудинги, джем и сладкие начинки нагреваются очень быстро. При разогреве или приготовлении пищи с высоким содержанием жира или сахара не пользуйтесь пластмассовыми контейнерами.
16. Посуда для приготовления продуктов может стать горячей от тепла, отдаваемого нагретой пищей. Это особенно касается посуды, верх и ручки которой покрыты пластиком. Для обращения с посудой могут потребоваться тканевые салфетки.
17. Для снижения риска возгорания внутри печи:

а) Не превышайте время приготовления пищи. Внимательно наблюдайте за микроволновой печью, если внутрь помещены бумага, пластик или иные воспламеняющиеся материалы для облегчения приготовления.
б) Перед помещением в печь удаляйте проволочные закрутки с пакетов.
в) Если материалы в печи воспламенились, не открывайте дверцу печи, выключите печь из стенной розетки, либо выключите питание на панели предохранителя или автоматического выключателя.

Функциональная Схема

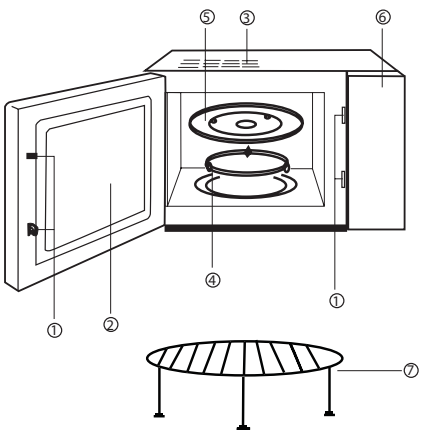

(1) Система защитной фиксации дверцы
(2) Окно печи
(3) Воздушная вентиляция печи
(4) Кольцевая подставка на роликах
(5) Стеклянный поддон
(6) Панель управления
(7) Решетка гриля

Компьютерная Панель Управления

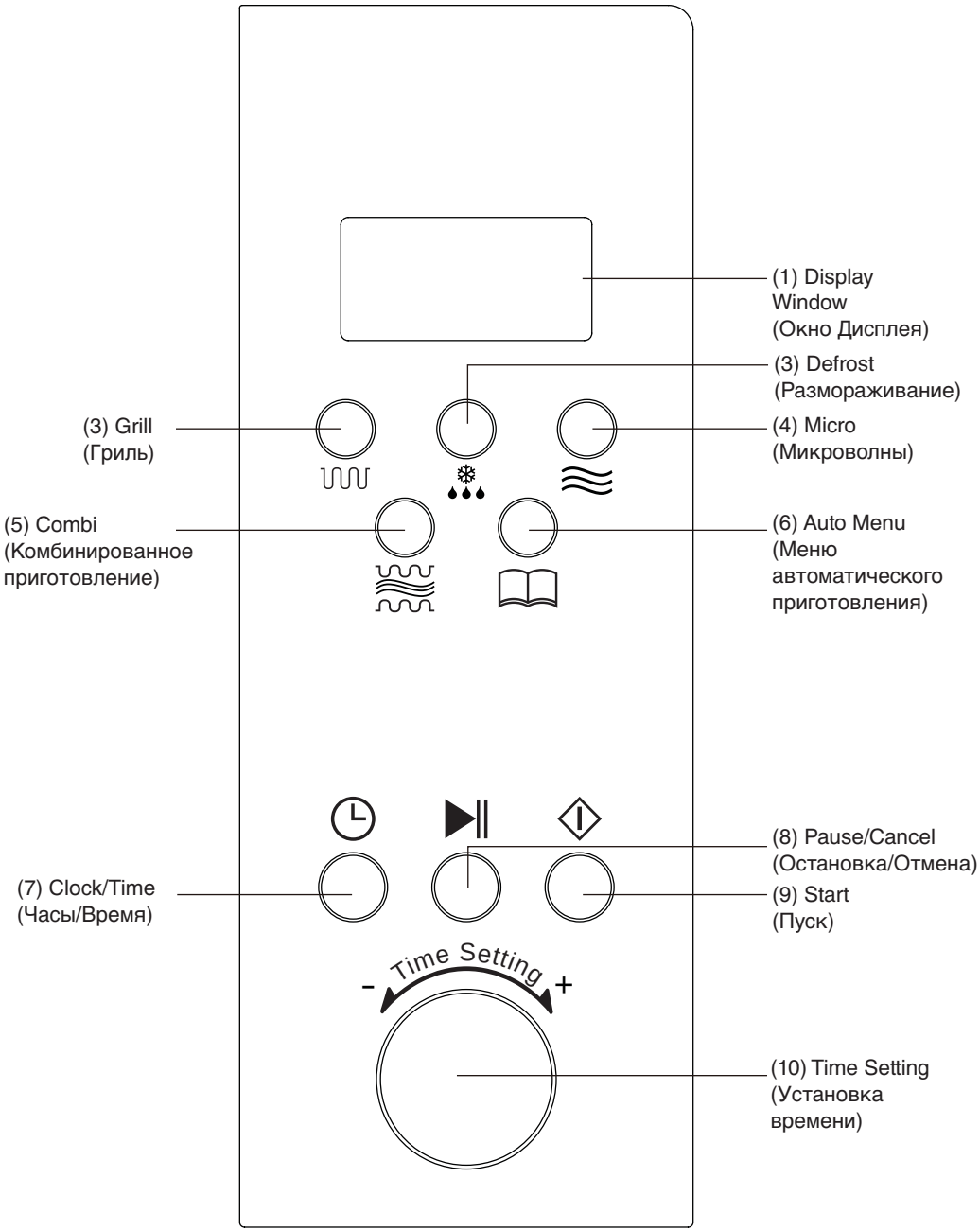

6 Инструкция По Эксплуатации

1. Разогрев одной кнопкой

Всего одним нажатием кнопки вы можете начать простое приготовление. Так можно очень удобно и быстро нагреть стакан воды и т.п.

Пример. Чтобы нагреть стакан воды

а) Поставьте стакан воды на стеклянный поднос и закройте дверцу.

б) Нажмите кнопку ⏀, микроволновая печь будет работать со 100% мощностью в течение 1 минуты.

в) По окончании приготовления вы услышите 5 звуковых сигналов.

2. Приготовление с применением микроволновой энергии

Эта функция имеет два варианта.

1) Быстрое приготовление с помощью микроволн (100% мощность).

Пример. Чтобы разогревать пищу со 100% мощностью в течение 5 минут

а) Поверните ручку Time setting (Настройка времени), чтобы установить «5:00».

б) Нажмите кнопку ⏀.

2) Приготовление с помощью микроволновой энергии с ручным управлением.

Пример. Чтобы разогревать пищу со 70% мощностью в течение 10 минут

а) Нажмите кнопку ≋, выберите мощность «70%».

б) Поверните ручку Time setting (Настройка времени), чтобы установить «10:00».

в) Нажмите кнопку ⏀.

Имеется 5 уровней мощности, а наиболее продолжительное время разогрева с помощью микроволновой энергии составляет 60 минут.

Количество нажатий	Микроволновая мощность	Индикация
1	100%	P100
2	70%	P70
3	50%	P50
4	30%	P30
5	10%	P10

3. Автоматическое размораживание по весу

Выберите тип и вес продуктов, это автоматически поможет установить уровень мощности и время приготовления.

Пример. Разморозить 500 г замороженного мяса.

а) Нажмите кнопку ❄, загорится индикатор «DEF».

б) Поверните ручку Time setting (Настройка времени), чтобы установить массу 500 г.

в) Нажмите кнопку ⏀.

Вес продуктов должен быть менее 2000 г.

4. Меню автоматического приготовления

Вам нужно только выбрать тип и вес продуктов, это автоматически установит мощность и время.

Пример. Автоматическое приготовление 400 г мяса

а) Нажмите кнопку 🕮, пока на дисплее не отобразится «A-3».

Меню Вес (г) Количество нажатий	A-1	A-2	A-3	A-4	A-5	A-6
	Рис	Овощи	Мясо	Спагетти	Рыба	Хлеб
1	100	100	200	1	100	100
2	200	200	300	2	200	200
3	300	300	400		300	300
4	400	400	500		400	400
5	500	500	600		500	500
6		600	800		600	600
7			1000		700	
8					800	
9					900	
10					1000	

б) Поверните ручку Time setting (Настройка времени), чтобы установить массу 400 г.
в) Нажмите кнопку ⏀.

5. Гриль

Можете нажать кнопку ⏦ для выбора следующих функций: (наиболее продолжительное время приготовления составляет 60 минут).

Режим 1: мощность гриля 85%, на дисплее отображается «G-1».

Пример. приготовление продуктов с грилем в течение 20 минут.

а) Нажмите кнопку ⏦ до появления индикации «G-1».
б) Установите время приготовления «20:00».
в) Нажмите кнопку ⏀.

При приготовлении с грилем продукты не подогреваются микроволнами, тепло излучается металлическим нагревательным элементом в верхней части печи. Во время работы гриля время приготовления состоит из 2 этапов. По истечении первой половины времени приготовления программа автоматически остановится, и будут поданы 2 звуковых сигнала, предупреждающие вас о необходимости открыть дверцу печи и перевернуть продукты. Перевернув их, закройте дверцу, нажмите кнопку ⏀ и продолжится вторая часть приготовления. Если вы не хотите переворачивать продукты, печь автоматически включится снова после минутной паузы.

6. Комбинированное приготовление

Микроволновая печь предоставляет вам выбор из трех способов комбинированного приготовления.

Вариант 1: (55% микроволновой мощности + 45% гриля), индикация «C-1».

Вариант 2: (30% микроволновой мощности + 70% гриля), индикация «C-2».

Пример. Приготовление продуктов с использованием 2-го варианта в течение 30 минут.

а) Нажмите кнопку ≋ для выбора «C-2».
б) Установите время приготовления 30 минут.
в) Нажмите кнопку ⏀.

7. Часы

Микроволновая печь может использоваться в качестве часов.

Пример. Чтобы ввести текущее время 16:30.

а) Нажмите кнопку 🕒, символ часов на дисплее начнет мигать. Поверните ручку Time setting (Настройка времени), чтобы установить «16:00».
б) Еще раз нажмите кнопку 🕒, поверните ручку Time setting (Настройка времени), чтобы установить «16:30».
в) Еще раз нажмите кнопку 🕒, настройка часов завершена, начнется отсчет времени.

8. Таймер

Функция таймера помогает микроволновой печи начать автоматическое приготовление в заданное время, а также автоматически прекратить работу по завершении приготовления. (Прежде чем пользоваться функцией таймера, вам следует настроить часы). **Пример.** текущее время на микроволновой печи составляет 16:30, нужно настроить начало приготовления в 18:15 с мощностью 70% в течение 10 минут.

а) Нажмите кнопку 🕒 и установите время 18:15 (такая же процедура, как и при настройке часов).
б) Нажмите кнопку ≋, чтобы установить мощность 70%.
в) Вращая ручку Time setting (Настройка времени), введите время приготовления 10 минут.
г) Нажмите кнопку ⏀.

Если вы не настроите мощность и время приготовления (пропустите действия B и C), и непосредственно нажмете кнопку ⏀ , микроволновая печь будет работать только как часы, в 18:15 будет подано 10 звуковых сигналов, но никакая другая функция не включится.

9. Блокировка доступа для детей

Для включения функции блокировки доступа для детей одновременно нажмите в течение 2 секунд кнопки 🕮 и ≋.

При одновременном нажатии в течение 2 секунд кнопок 🕮 и ≋ эта функция будет разблокирована.

10. Остановка/Отмена

а) При нажатии во время работы печи кнопки ⏯ работа печи будет остановлена.
б) Если перед нажатием кнопки пуска была задана какая-либо программа, нажатие этой кнопки отменяет все заданные программы.

7 Уход За Микроволновой Печью

1. Перед чисткой выключите печь и извлеките вилку из розетки.
2. Содержите в чистоте внутреннее пространство печи. При попадании на стенки печи брызг пищи или жидкости протрите стенки влажной тканью. Не рекомендуется использовать жесткие моющие или абразивные средства.
3. Внешнюю поверхность печи следует протирать влажной тканью. Для предотвращения повреждения рабочих частей печи не допускайте протекания воды через вентиляционные отверстия.
4. Панель управления не должна быть влажной. Протирайте ее мягкой влажной тканью. Для чистки панели управления не используйте моющие, абразивные средства или аэрозольные чистящие средства.
5. При накапливании в дверце печи или вокруг нее пара, протрите дверцу мягкой тканью. Это может произойти, если микроволновая печь работает в условиях высокой влажности, и ни в коем случае не указывает на неисправность печи.
6. Периодически необходимо извлекать стеклянный поддон для очистки. Промывайте поддон в теплой мыльной воде или в посудомоечной машине.
7. Роликовую подставку и дно внутренней полости печи следует регулярно очищать, чтобы избежать излишнего шума. Просто протрите нижнюю поверхность печи, используя мягкое моющее средство, воду или средство для очистки стекол, и вытрите насухо. Роликовую подставку можно промыть в мыльной воде или в посудомоечной машине. При постоянном использовании образуется пар, но он никак не влияет на нижнюю поверхность или на колесики роликовой подставки. При снятии кольца на роликах с нижней поверхности печи для чистки проследите, чтобы оно было установлено на место в правильном положении.
8. Удаляйте запахи из печи, поместив в нее в глубокую посуду стакан воды с соком и кожурой лимона. Включите микроволновую печь на 5 минут, затем тщательно протрите поверхность насухо мягкой тканью.
9. При необходимости заменить лампочку подсветки печи обратитесь к продавцу.

Elektronisches Mikrowellengerät, 23 Liter

MWB 2310 EX

BEKO

Bedienungsanleitung

Lesen Sie die Bedienungsanleitung aufmerksam durch und bewahren Sie sie auf, damit Sie zukünftig darin nachlesen können.

WICHTIGE HINWEISE ZU IHRER SICHERHEIT. AUFMERKSAM LESEN UND ZUM SPÄTEREN NACHLESEN AUFBEWAHREN.

WARNUNG: Wenn Sie die Mikrowelle im Kombibetrieb nutzen, sollten Kinder aufgrund der hohen Temperaturen nur unter Aufsicht eines Erwachsenen mit dem Gerät umgehen.

WARNUNG: Bei beschädigter Tür oder beschädigten Türdichtungen darf das Gerät erst dann weiter genutzt werden, nachdem es von einer kompetenten Fachkraft repariert wurde.

WARNUNG: Wartungs- und Reparaturarbeiten, bei denen Abdeckungen zum Schutz vor Mikrowellenenergie entfernt werden müssen, dürfen nur von kompetenten Fachkräften ausgeführt werden, da es ansonsten zu schweren Gefährdungen kommen kann.

WARNUNG: Es dürfen keinerlei Lebensmittel, insbesondere Flüssigkeiten, in geschlossenen Behältern erhitzt werden – andernfalls droht Explosionsgefahr.

WARNUNG: Kinder dürfen nur dann unbeaufsichtigt mit dem Gerät arbeiten, wenn sie ausreichend im Umgang mit dem Gerät unterwiesen wurden, das Gerät sicher bedienen können und sich der Gefahren bei unsachgemäßer Bedienung in vollem Umfang bewusst sind.

- Benutzen Sie ausschließlich Utensilien, die ausdrücklich zur Verwendung mit Mikrowellengeräten geeignet sind.
- Behalten Sie Lebensmittel in Kunststoff- oder Papierbehältern stets im Auge – es besteht Brandgefahr.
- Falls Rauch aus dem Gerät austreten sollte, schalten Sie das Gerät sofort ab oder ziehen den Netzstecker. Halten Sie die Gerätetür geschlossen, damit Flammen schnell erstickt werden.
- Wenn Getränke in der Mikrowelle erhitzt werden, kann es vorkommen, dass diese erst nach dem Herausnehmen aus dem Gerät zu kochen beginnen und eventuell überschäumen; lassen Sie also besondere Vorsicht beim Umgang mit Getränken walten.
- Wenn Sie Säuglingsnahrung (auch im Fläschchen) in der Mikrowelle erhitzen, rühren Sie den Inhalt nach dem Erhitzen gründlich um und prüfen die Temperatur vor dem Verzehr gewissenhaft, damit es nicht zu Verbrennungen kommt.
- Eier in der Schale und ganze hartgekochte Eier sollten nicht in der Mikrowelle erhitzt werden: Es besteht Explosionsgefahr – auch noch nach dem Erhitzen.
- Reinigen Sie das Mikrowellengerät regelmäßig, beseitigen Sie sämtliche Lebensmittelreste.
- Falls das Mikrowellengerät nicht sauber gehalten wird, kann es zu Veränderungen der Oberflächen kommen, die sich negativ auf die Lebensdauer des Gerätes auswirken und im schlimmsten Fall zu gefährlichen Situationen führen können.
- Falls das Netzkabel beschädigt sein sollte, muss es vom Hersteller, einer seiner Serviceniederlassungen oder einer gleichwertig qualifizierten Fachkraft instandgesetzt werden, damit es nicht zu Gefährdungen kommt.
- Im Betrieb können sich frei zugängliche Oberflächen des Gerätes stark erhitzen.

Inhalt

1 Technische Daten..... 4
2 Funkstörungen..... 5
3 Installation..... 5
4 Wichtige Hinweise zu Ihrer Sicherheit 7
5 Allgemeine Sicherheitshinweise 8
6 Bedienungshinweise 11
7 Reinigung und Pflege..... 13

1 Technische Daten

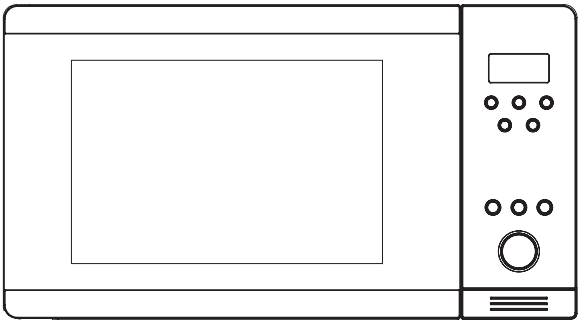

Stromversorgung:	230 V~, 50 Hz, 1400 W
Ausgangsleistung:	900 W
Grill:	1200 W
Betriebsfrequenz:	2.450 MHz
Außenabmessungen:	510 mm (B) x 382 mm (T) x 310 mm (H)
Ofen-Innenabmessungen:	330 mm (B) x 330 mm (T) x 212 mm (H)
Ofen-Fassungsvermögen:	23 Liter
Nettogewicht:	Etwa 13,5 kg

Bevor Sie sich an den Kundendienst wenden

1. Falls das Gerät nicht arbeiten sollte, keine Displayanzeige erscheint oder die Displayanzeige erlöschen sollte:

a) Vergewissern Sie sich, dass der Netzstecker des Gerätes richtig eingesteckt ist. Falls nicht, ziehen Sie den Stecker aus der Steckdose, warten 10 Sekunden ab und stecken den Netzstecker anschließend wieder vollständig ein.

b) Überprüfen Sie die Haussicherungen und Sicherungsautomaten. Sofern Sicherungen und Sicherungsautomaten in Ordnung sind, prüfen Sie die Steckdose auf Funktionsfähigkeit, indem Sie einfach ein anderes Gerät zur Probe anschließen.

2. Falls der Mikrowellenteil des Gerätes nicht funktionieren sollte:

a) Schauen Sie nach, ob ein Timer eingestellt ist.

b) Überzeugen Sie sich davon, dass die Gerätetür richtig geschlossen und in die Sicherheitssperren eingerastet ist. Andernfalls wird keine Mikrowellenenergie freigegeben.

Hinweis:
Dieses Gerät ist zum Erhitzen von Speisen und Getränken im Haushalt und ausschließlich in Innenräumen vorgesehen.

Falls sich das Problem nicht mit Hilfe der obigen Hinweise lösen lassen sollte, wenden Sie sich bitte an den autorisierten Kundendienst.

2 Funkstörungen

Mikrowellengeräten können Störungen des Radio- und Fernsehempfangs sowie ähnliche Störungen auslösen. Falls Störungen auftreten sollten, können diese in den meisten Fällen über folgende Schritte beseitigt oder zumindest reduziert werden:

a. Reinigen Sie die Gerätetür und die Dichtungen.
b. Sorgen Sie für einen möglichst großen Abstand zu Radios, Fernsehgeräten und ähnlichen Geräten.
c. Nutzen Sie eine ordnungsgemäß installierte und richtig ausgerichtete Antenne für Ihre Empfangsgeräte.

3 Installation

1. Entfernen Sie sämtliche Verpackungsmaterialien aus dem Innenraum des Gerätes.
2. Untersuchen Sie das Gerät nach dem Auspacken auf sichtliche Beschädigungen wie:
   - Nicht richtig schließende Gerätetür
   - Beschädigte Gerätetür
   - Beulen oder Löcher im Türglas und im Geflecht hinter dem Glas
   - Beulen im Innenraum
   - Falls Ihr Gerät eine oder mehrere der oben genannten Beschädigungen aufweist, nutzen Sie das Gerät NICHT!
3. Ihr Mikrowellengerät wiegt etwa 13.5 kg und muss daher auf einer geraden, stabilen Unterlage aufgestellt werden, die das Gewicht des Gerätes problemlos tragen kann.
4. Stellen Sie das Mikrowellengerät nicht an Stellen auf, an denen des hohen Temperaturen und/oder Dampf ausgesetzt wird.
5. Stellen Sie NICHTS auf das Mikrowellengerät.
6. Ziehen Sie die Drehteller-Antriebswelle NICHT heraus.
7. Wie bei allen Elektrogeräten gilt: Kinder müssen sorgfältig beaufsichtigt werden, wenn sie mit dem Gerät arbeiten.

Warnung: Dieses Gerät muss geerdet werden.

1. Die Steckdose sollte sich in der Nähe des Gerätes befinden und stets gut erreichbar bleiben.
2. Das Gerät arbeitet mit einer Eingangsleistung von 1,5 kVA. Lassen Sie sich vor der Aufstellung des Mikrowellengerätes am besten von einem Elektriker beraten.

Achtung: Das Gerät ist intern mit einer 250 V/10 A-Sicherung abgesichert.

WICHTIG

Die Adern des Netzkabels sind nach folgendem Schema farbig codiert:

Grün-gelb	: Erde
Blau	: Nullleiter
Braun	: Phase

Da die Farben der Netzkabeladern nicht zwingend mit der farbigen Kennzeichnung der Anschlüsse im Stecker übereinstimmen müssen, gehen Sie wie folgt vor:

Die grün-gelbe Ader wird an den Anschluss des Netzsteckers angeschlossen, der mit dem Buchstaben E, dem Erdungssymbol ⏚ oder grün-gelb gekennzeichnet ist.
Die blaue Ader wird mit dem mit dem Buchstaben N oder schwarz gekennzeichneten Anschluss verbunden.
Die braune Ader schließen Sie an den mit dem Buchstaben L oder rot gekennzeichneten Anschluss an.

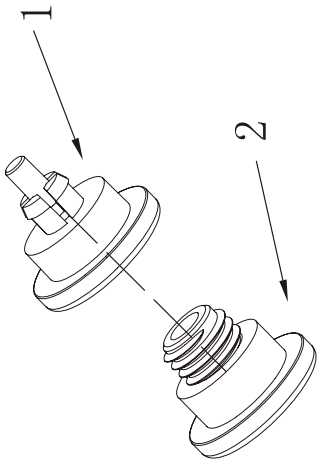

Achtung: Die folgenden Schritte gelten ausschließlich für Mikrowellengeräte mit integriertem Verkleidungssatz.

1. Nachdem Sie sämtliches Zubehör aus dem Mikrowellengerät entfernt haben, legen Sie das Gerät so auf den Rücken, dass der Boden zu Ihnen zeigt.
2. Nehmen Sie die Einstellfüße (Abbildung 2) aus dem Kunststoffbeutel, drehen Sie diese einzeln in die Halterungen (Abbildung 1) ein.
3. Nachdem alle vier Füße angebracht sind, stellen Sie das Mikrowellengerät wieder auf die Füße und prüfen, ob das Gerät gerade steht. Unregelmäßigkeiten können Sie durch Drehen der Füße nach oben oder unten ausgleichen.

4 Wichtige Hinweise zu Ihrer Sicherheit

WARNUNG: Wenn Sie die Mikrowelle im Kombibetrieb nutzen, sollten Kinder aufgrund der hohen Temperaturen nur unter Aufsicht eines Erwachsenen mit dem Gerät umgehen. (Gilt nur für Modelle mit Grillfunktion.)

WARNUNG: Bei beschädigter Tür oder beschädigten Türdichtungen darf das Gerät erst dann weiter genutzt werden, nachdem es von einer kompetenten Fachkraft repariert wurde.

WARNUNG: Wartungs- und Reparaturarbeiten, bei denen Abdeckungen zum Schutz vor Mikrowellenenergie entfernt werden müssen, dürfen nur von kompetenten Fachkräften ausgeführt werden, da es ansonsten zu schweren Gefährdungen kommen kann.

WARNUNG: Es dürfen keinerlei Lebensmittel, insbesondere Flüssigkeiten, in geschlossenen Behältern erhitzt werden – andernfalls droht Explosionsgefahr.

WARNUNG: Kinder dürfen nur dann unbeaufsichtigt mit dem Gerät arbeiten, wenn sie ausreichend im Umgang mit dem Gerät unterwiesen wurden, das Gerät sicher bedienen können und sich der Gefahren bei unsachgemäßer Bedienung in vollem Umfang bewusst sind.

- Das Gerät muss ausreichend belüftet werden. Achten Sie darauf, dass 10 cm an der Rückseite, 15 cm zu beiden Seiten und 30 cm an der Oberseite des Gerätes frei bleiben. Nehmen Sie die Füße des Gerätes nicht ab, blockieren Sie nicht die Belüftungsöffnungen.
- Benutzen Sie ausschließlich Utensilien, die ausdrücklich zur Verwendung mit Mikrowellengeräten geeignet sind.
- Behalten Sie Lebensmittel in Kunststoff- oder Papierbehältern stets im Auge – es besteht Brandgefahr.
- Falls Rauch aus dem Gerät austreten sollte, schalten Sie das Gerät sofort ab oder ziehen den Netzstecker. Halten Sie die Gerätetür geschlossen, damit Flammen schnell erstickt werden.
- Wenn Getränke in der Mikrowelle erhitzt werden, kann es vorkommen, dass diese erst nach dem Herausnehmen aus dem Gerät zu kochen beginnen und eventuell überschäumen; lassen Sie also besondere Vorsicht beim Umgang mit Getränken walten.
- Wenn Sie Säuglingsnahrung (auch im Fläschchen) in der Mikrowelle erhitzen, rühren Sie den Inhalt nach dem Erhitzen gründlich um und prüfen die Temperatur vor dem Verzehr gewissenhaft, damit es nicht zu Verbrennungen kommt.
- Eier in der Schale und ganze hartgekochte Eier sollten nicht in der Mikrowelle erhitzt werden: Es besteht Explosionsgefahr – auch noch nach dem Erhitzen.
- Reinigen Sie die Gerätetür, die Türdichtungen sowie den Ofeninnenraum ausschließlich mit milden, nicht scheuernden Reinigungsmitteln, nutzen Sie zum Reinigen einen Schwamm oder ein weiches Tuch.
- Reinigen Sie das Mikrowellengerät regelmäßig, beseitigen Sie sämtliche Lebensmittelreste.
- Falls das Mikrowellengerät nicht sauber gehalten wird, kann es zu Veränderungen der Oberflächen kommen, die sich negativ auf die Lebensdauer des Gerätes auswirken und im schlimmsten Fall zu gefährlichen Situationen führen können.
- Falls das Netzkabel beschädigt sein sollte, muss es vom Hersteller, einer seiner Serviceniederlassungen oder einer gleichwertig qualifizierten Fachkraft instandgesetzt werden, damit es nicht zu Gefährdungen kommt.

5 Allgemeine Sicherheitshinweise

Nachstehend finden Sie wichtige Hinweise, die für nahezu sämtliche Mikrowellengeräte gelten und für eine einwandfreie Funktion Ihres Gerätes unerlässlich sind:

1. Lassen Sie das Gerät nur dann arbeiten, wenn sich der Glas-Drehteller und sämtliche Teile des Drehmechanismus an Ort und Stelle befinden.
2. Missbrauchen Sie das Gerät nicht für andere Zwecke als zum Erhitzen von Lebensmitteln: Das Gerät eignet sich weder zum Trocknen von Kleidung, Papier und anderen Fremdkörpern noch zum Sterilisieren von Lebensmitteln.
3. Lassen Sie das Gerät nicht leer arbeiten. Andernfalls kann es zu Beschädigungen kommen.
4. Missbrauchen Sie den Geräteinnenraum nicht zum Lagern von Fremdkörpern wie beispielsweise Zetteln, Kochbüchern, usw.
5. Stechen Sie Lebensmittel mit Haut, Schale oder Pelle (beispielsweise Eidotter, Kartoffeln, Hühnerleber, usw.) vor dem Erhitzen grundsätzlich mehrere Male mit einer Gabel ein.
6. Stecken Sie keinerlei Gegenstände in die Gehäuseöffnungen.
7. Entfernen Sie niemals Teile des Gerätes, wie Füße, Verbinder, Schrauben, usw.
8. Erhitzen Sie Lebensmittel niemals direkt auf dem Glas-Drehteller. Geben Sie Lebensmittel grundsätzlich zuerst in geeignetes Kochgeschirr, bevor Sie sie in die Mikrowelle stellen.
9. Wichtig: Geschirr, das nicht in die Mikrowelle gehört
   Nutzen Sie keine Pfannen, Töpfe oder sonstiges Geschirr mit Metallgriffen. Nutzen Sie kein Geschirr mit Metallrand. Nutzen Sie keinerlei Beutel oder sonstige Behälter mit Metallclips. Verzichten Sie auf mit Melamin gefärbtes Geschirr – dieses Material absorbiert Mikrowellen. Dies kann zur Zerstörung solchen Geschirrs führen und verlängert die Garzeiten.
   Benutzen Sie kein Centura-Geschirr. Die Glasur eignet sich nicht für Mikrowellengeräte. Auch auf „Corelle Livingware“-Tassen sollten Sie verzichten.
   Nutzen Sie keine Behälter mit kleinen Öffnungen (z. B. wiederverschließbare Flaschen) in der Mikrowelle – hier besteht Explosionsgefahr.
   Verzichten Sie auf herkömmliche Lebensmittelthermometer. Im Fachhandel erhalten Sie spezielle Thermometer zur Verwendung mit Mikrowellengeräten. Nutzen Sie diese.
10. Verwenden Sie ausschließlich den Empfehlungen des Herstellers entsprechendes Mikrowellenzubehör.
11. Versuchen Sie niemals, Lebensmittel in der Mikrowelle zu frittieren.
12. Bitte denken Sie stets daran, dass Mikrowellengeräte die Lebensmittel im Behälter, jedoch nicht den Behälter selbst erhitzen.
    Daher gilt: Auch wenn sich der Behälter beim Herausnehmen aus der Mikrowelle nicht heiß anfühlt, kann beim Öffnen des Behälters heißer Dampf austreten oder der Inhalt überlaufen.
13. Prüfen Sie die Temperatur erhitzter Lebensmittel grundsätzlich vor dem Verzehr – insbesondere, wenn Sie Säuglingsnahrung zubereiten. Wir empfehlen, Lebensmittel grundsätzlich nicht gleich nach dem Erhitzen in der Mikrowelle zu verzehren. Lassen Sie die erhitzten Lebensmittel immer erst ein paar Minuten stehen und rühren Sie sie gut durch, damit sich die Wärme gleichmäßig verteilen kann.
14. Lassen Sie Lebensmittel, die viel Fett und Wasser enthalten (z. B. Brühe), vor dem Herausnehmen immer erst 30 – 60 Sekunden in der Mikrowelle stehen. Dadurch kann sich das Fett-Wasser-Gemisch etwas setzen und schäumt beim Umrühren oder bei der Zugabe von Suppenwürfeln nicht über.

15. Beachten Sie bei der Zubereitung, dass sich bestimmte Lebensmittel wie Pudding, Marmelade und Hackfleisch besonders schnell erhitzen. Nutzen Sie keine Kunststoffbehälter zum Erhitzen von Lebensmitteln mit hohem Fett- oder Zuckeranteil.
16. Kochgeschirr kann sich ebenfalls stark erwärmen, da die Hitze aus den Lebensmitteln auf das Geschirr übergeht. Dieser Effekt wirkt sich besonders stark aus, wenn Lebensmittel in Frischhaltefolie erhitzt werden. Fassen Sie das Geschirr in diesem Fall immer nur mit Topflappen an.
17. Damit es im Innenraum nicht zu brennen beginnt:

(a) Erhitzen Sie Lebensmittel nicht übermäßig lange. Behalten Sie Ihr Mikrowellengerät gut im Auge, wenn sich Gegenstände aus Papier, Kunststoff oder anderen brennbaren Materialien im Innenraum des Gerätes befinden.

(b) Entfernen Sie Metallclips von Beuteln, bevor Sie diese in die Mikrowelle geben.

(c) Falls etwas im Innenraum Feuer fangen sollte, halten Sie die Gerätetür geschlossen, schalten das Gerät aus, ziehen den Netzstecker oder schalten die Sicherung ab.

Funktionsübersicht

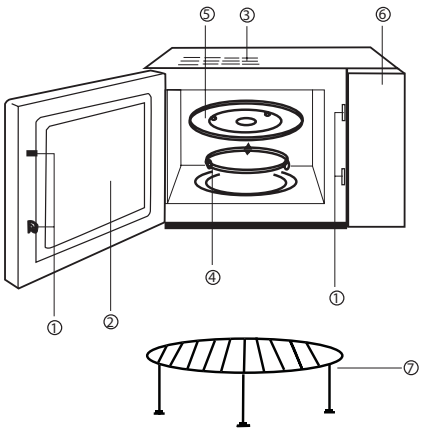

(1) Sicherheits-Türverriegelungssystem
(2) Fenster
(3) Belüftung
(4) Rollring
(5) Glasteller
(6) Bedienfeld
(7) Grillgestell

Bedienfeld

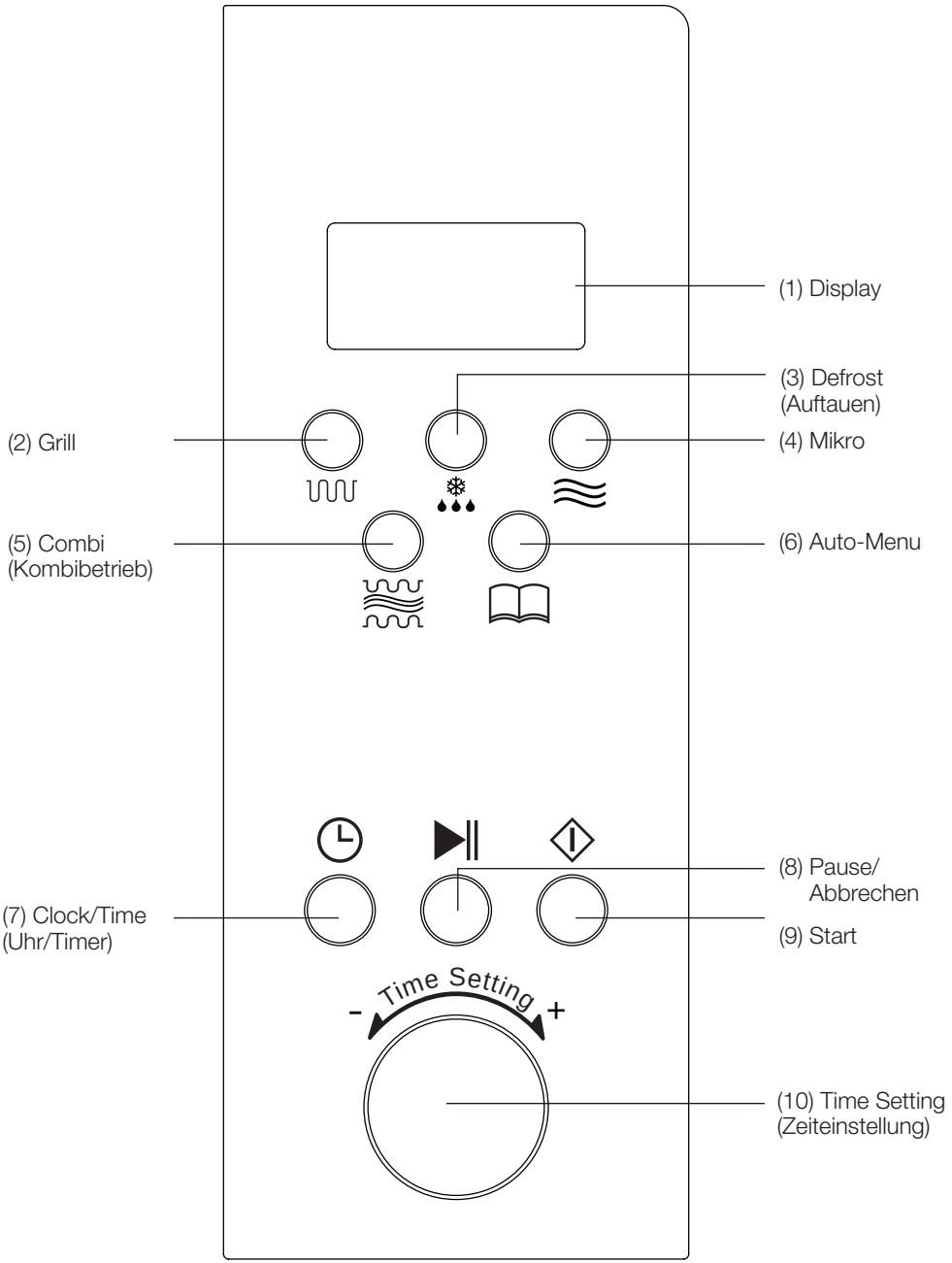
(1) Display
(3) Defrost
(Auftauen)
(2) Grill
(4) Mikro
(5) Combi
(Kombibetrieb)
(6) Auto-Menu
(8) Pause/
Abbrechen
(7) Clock/Time
(Uhr/Timer)
(9) Start
Time Setting
-
+
(10) Time Setting
(Zeiteinstellung)

6 Bedienungshinweise

1. Eintasten-Erhitzen
Sie können Lebensmittel mit einem einzigen Tastendruck erhitzen – so können Sie z. B. ein Glas Wasser schnell und bequem aufwärmen.
Beispiel: Ein Glas Wasser erhitzen
a) Stellen Sie ein Glas Wasser auf den Glas-Drehteller, schließen Sie die Gerätetür.
b) Drücken Sie die „⏀“-Taste: Das Gerät arbeitet 1 Minute lang mit voller Leistung.
c) Zum Abschluss erklingen fünf Tonsignale.

2. Mikrowellenbetrieb
Hier stehen Ihnen zwei Möglichkeiten zur Verfügung:
1) Schneller Mikrowellenbetrieb (volle Leistung)
Beispiel: Lebensmittel 5 Minuten bei voller Leistung erhitzen
a) Drehen Sie den Drehknopf, bis „5:00“ in der Anzeige erscheint.
b) Drücken Sie „⏀“.
2) Manuell eingestellter Mikrowellenbetrieb.
Beispiel: Lebensmittel 10 Minuten bei 70 % Leistung erhitzen.
a) Drücken Sie die „≋“-Taste, wählen Sie „70 %“ Leistung.
b) Drehen Sie den Drehknopf, bis „10:00“ in der Anzeige erscheint.
c) Drücken Sie „⏀“.
Fünf Leistungsstufen stehen zur Verfügung, die Garzeit kann auf bis zu 60 Minuten eingestellt werden.

Anzahl Tastenbetätigungen	Mikrowellenleistung	Anzeige
1	100 %	P100
2	70 %	P70
3	50 %	P50
4	30 %	P30
5	10 %	P10

3. Automatisches Auftauen nach Gewicht
Bei dieser Funktion müssen Sie lediglich Typ und Gewicht der Lebensmittel angeben – Leistung und Auftauzeit werden automatisch angepasst
Beispiel: 500 g gefrorenes Fleisch auftauen.
a) Drücken Sie die „❄“-Taste; „DEF“ wird angezeigt.
b) Wählen Sie 500 g Gewicht mit dem Drehknopf aus.
c) Drücken Sie „⏀“.
Lebensmittel bis zu 2000 g können aufgetaut werden.

4. Auto-Menü
Bei dieser Funktion müssen Sie lediglich Typ und Gewicht der Lebensmittel angeben – Leistung und Zeit werden automatisch angepasst. Beispiel: 400 g Fleisch automatisch erhitzen
a) Drücken Sie die „📖“-Taste, bis „A-3“ angezeigt wird.
b) Wählen Sie 400 g Gewicht mit dem Drehknopf aus.
c) Drücken Sie „⏀“.

Menü Gewicht (g) Anzahl Tastenbetätigungen	A-1 Reis	A-2 Gemüse	A-3 Fleisch	A-4 Spaghetti	A-5 Fisch	A-6 Brot
1	100	100	200	1	100	100
2	200	200	300	2	200	200
3	300	300	400		300	300
4	400	400	500		400	400
5	500	500	600		500	500
6		600	800		600	600
7			1000		700	
8					800	
9					900	
10					1000	

5. Grill
Mit der „ЛЛЛ“-Taste können Sie die Grillfunktion Ihres Mikrowellengerätes nutzen. (Die Grillfunktion arbeitet maximal 60 Minuten lang.)
Variante 1: 85% Grillleistung, „G-1“ wird angezeigt.
Beispiel: Lebensmittel 20 Minuten lang grillen
a) Drücken Sie die „ЛЛЛ“-Taste, bis „G-1“ angezeigt wird.
b) Stellen Sie die Garzeit auf „20:00“ ein.
c) Drücken Sie „⏀“.
Beim Grillen bleibt die Mikrowellenfunktion Ihres Gerätes abgeschaltet, die Lebensmittel werden durch das Heizelement oben im Innenraum erhitzt. Beim Grillen erfolgt die Zubereitung in zwei Stufen: Nach der ersten Hälfte der Garzeit stoppt das Gerät automatisch und weist Sie mit zwei Signaltönen darauf hin, die Gerätetür zu öffnen und die Lebensmittel umzudrehen. Nach dem Umdrehen schließen Sie die Gerätetür wieder und drücken die „⏀“ -Taste; die Lebensmittel werden bis zum Ende der Garzeit weiter erhitzt. Wenn Sie die Lebensmittel nicht umdrehen, setzt Ihr Gerät die Zubereitung nach einer Minute automatisch fort.

6. Kombibetrieb
Mit Ihrem Mikrowellengerät können Sie zwei kombinierte Betriebsvarianten nutzen:
Variante 1: (55% Mikrowellenleistung + 45% Grillleistung), „C-1“ wird angezeigt.
Variante 2: (30 % Mikrowellenleistung + 70 % Grillleistung), „C-2“ wird angezeigt.
Beispiel: Lebensmittel 30 Minuten lang mit Variante 2 erhitzen.
a) Drücken Sie die „≋“-Taste, bis „C-2“ angezeigt wird.
b) Stellen Sie die Garzeit auf 30 Minuten ein.
c) Drücken Sie „⏀“.

7. Uhr
Ihr Mikrowellengerät ist mit einer praktischen Uhr ausgestattet.
Beispiel: Aktuelle Zeit auf 16:30 Uhr einstellen.
a) Drücken Sie die „🕒“-Taste – das Uhrensymbol blinkt in der Anzeige. Wählen Sie „16:00“ mit dem Drehknopf aus.
b) Drücken Sie die „🕒“-Taste noch einmal, stellen Sie „16:30“ mit dem Drehknopf ein.
c) Drücken Sie die „🕒“-Taste zum Abschluss der Einstellung noch einmal; die Uhrzeit ist eingestellt.

8. Timer
Mit der Timerfunktion können Sie das Gerät zu einem vorgegebenen Zeitpunkt mit dem Erhitzen von Lebensmitteln beginnen lassen. (Stellen Sie die Uhrzeit ein, bevor Sie die Timerfunktion nutzen.)
Beispiel: Es ist gerade 16:30 Uhr; die Zubereitung soll um 18:15 Uhr beginnen – 10 Minuten lang bei 70 % Leistung.
a) Drücken Sie die „🕒“-Taste, stellen Sie die Zeit auf 18:15 Uhr ein (diese Einstellung funktioniert wie die Einstellung der aktuellen Uhrzeit).
b) Drücken Sie die „≋“-Taste, wählen Sie „70%“ Leistung.
c) Stellen Sie mit dem Drehknopf eine Garzeit von 10 Minuten ein.
d) Drücken Sie „⏀“.
Wenn Sie Leistung und Garzeit nicht festlegen (die Schritte b und c überspringen), sondern stattdessen die „⏀“-Taste drücken, gibt Ihr Mikrowellengerät um 18:15 Uhr lediglich 10 Signaltöne aus, arbeitet jedoch nicht. Auf diese Weise können Sie Ihr Gerät zur Erinnerung einsetzen.

9. Kindersicherung
Zum Einschalten der Kindersicherung halten Sie die Tasten „📖“ und „≋“ gemeinsam 2 Sekunden lang gedrückt.
Zum Aufheben dieser Funktion halten Sie dieselben Tasten noch einmal 2 Sekunden lang gedrückt.

10. Pause/Abbrechen
a) Mit der „▶‖“-Taste können Sie den laufenden Betrieb unterbrechen.
b) Beim Betätigen dieser Taste werden sämtliche eventuell zuvor erfolgten Einstellungen aufgehoben.

7 Reinigung und Pflege

1. Vor dem Reinigen schalten Sie das Gerät aus und ziehen den Netzstecker.
2. Halten Sie den Innenraum des Gerätes stets sauber. An den Wänden haftende Lebensmittelspritzer und sonstige Verunreinigungen entfernen Sie mit einem feuchten Tuch. Benutzen Sie keine aggressive Reinigungsmittel und keine Scheuermittel.
3. Reinigen Sie die Außenseite des Gerätes mit einem feuchten Tuch. Damit die internen Teile des Gerätes nicht beschädigt werden, achten Sie darauf, dass kein Wasser durch die Belüftungsöffnungen ins Innere gelangt.
4. Lassen Sie keine Feuchtigkeit an das Bedienfeld gelangen. Verzichten Sie beim Reinigen des Bedienfeldes auf Reinigungsmittel, Scheuermittel und Sprühreiniger. Nutzen Sie lediglich ein weiches, feuchtes Tuch.
5. Falls sich Dampf an der Gerätetür oder in der Nähe niederschlägt, entfernen Sie die Feuchtigkeit mit einem weichen Tuch. Feuchtigkeit kann sich niederschlagen, wenn Sie das Gerät in feuchter Umgebung einsetzen; dies ist völlig normal und weist nicht auf einen Fehler des Gerätes hin.
6. Hin und wieder sollten Sie den Glasteller zum Reinigen herausnehmen. Waschen Sie den Teller in warmem Seifenwasser oder in der Spülmaschine.
7. Reinigen Sie den Rollring und den Boden des Innenraums regelmäßig; so vermeiden Sie störende Betriebsgeräusche. Wischen Sie den Boden des Innenraums mit einem milden Reinigungsmittel, etwas Wasser oder Fensterreiniger aus und anschließend mit einem weichen Tuch trocken. Den Rollring können Sie mit etwas Seifenwasser oder in der Spülmaschine reinigen. Feuchtigkeit, die sich bei längerer Anwendung niederschlägt, wirkt sich nicht negativ auf Haltbarkeit und Funktion des Gerätes aus.
Wenn Sie den Rollring zum Reinigen abnehmen, achten Sie darauf, in anschließend wieder genau wie zuvor einzusetzen.
8. Unangenehme Gerüche lassen sich leicht beseitigen, indem Sie eine Tasse mit Zitronensaft und Zitronenschalen in eine tiefe, für die Mikrowelle geeignete, Schüssel stellen und anschließend 5 Minuten lang im Mikrowellenbetrieb erhitzen. Zum Schluss gründlich auswischen und mit einem weichen Tuch trocknen.
9. Falls die Innenbeleuchtung nicht mehr funktioniert, lassen Sie das Leuchtmittel durch Ihren Händler austauschen.

Micro-ondes électronique de 23 Litres

MWB 2310 EX

BEKO

Manuel d’utilisation

Veuillez lire attentivement les instructions et les conserver pour référence ultérieure

CONSIGNES DE SECURITE IMPORTANTES. VEUILLEZ LIRE ATTENTIVEMENT LES INSTRUCTIONS ET LES CONSERVER POUR REFERENCE ULTERIEURE

AVERTISSEMENT : Lorsque l'appareil fonctionne en mode combiné, de par les températures générées, les enfants ne doivent utiliser l'appareil que sous la surveillance d'un adulte ;

AVERTISSEMENT : Si la porte ou les joints de la porte sont endommagés, le four ne doit pas être utilisé tant qu'il n'a pas été réparé par une personne qualifiée ;

AVERTISSEMENT : Il est dangereux qu'une personne autre qu'une personne qualifiée, réalise des opérations de réparation ou de maintenance impliquant le retrait d'un cache de protection contre l'exposition aux micro-ondes ;

AVERTISSEMENT : Les liquides et autres aliments ne doivent pas être chauffés dans des récipients fermés, cela pouvant entraîner leur explosion

AVERTISSEMENT : Ne permettez à des enfants d'utiliser le four sans surveillance que si les instructions adéquates lui ont été fournies et que l'enfant est en mesure d'utiliser le four sans risque et qu'il comprend les risques liés à une utilisation incorrecte ;

- N'utilisez que des ustensiles adaptés à l'utilisation dans des fours micro-ondes
- Lorsque vous chauffez des aliments dans des récipients en plastique ou en carton, surveillez le four à cause de la possibilité d'incendie ;
- Si vous remarquez de la fumée, éteignez ou débranchez l'appareil et maintenez sa porte fermée pour éteindre les flammes éventuelles;
- La chaleur générée par micro-ondes peut provoquer une ébullition éruptive tardive, par conséquent, faites attention lorsque vous manipulez le récipient ;
- Le contenu des biberons et des pots pour bébés doit être mélangé ou secoué, et il faut vérifier la température avant de le consommer, afin d'éviter les risques de brûlures ;
- Les œufs avec leur coquille et les œufs durs ne doivent pas être réchauffés dans des fours micro-ondes car ils peuvent exploser, même après la fin de la cuisson ;
- Le four doit être nettoyé régulièrement et les traces de nourriture doivent être éliminées ;
- Si vous ne gardez pas le four propre, cela peut entraîner la détérioration de la surface et nuire à la durée de vie de l'appareil, pouvant même provoquer des situations dangereuses ;
- Si le cordon d'alimentation est endommagé, il doit être remplacé par le fabricant, son agent de maintenance ou autre personne qualifiée afin d'éviter tout danger.
- La température des surfaces accessibles peut être élevée lorsque l'appareil est en fonctionnement.

Table des matières

1 Caractéristiques 4
2 Interferences radio 5
3 Installation 5
4 Consignes de sécurité importantes 7
5 Consignes de securite concernant l'utilisation quotidienne 8
6 Instructions d'utilisation 11
7 Entretien de votre four 13

1 Caractéristiques

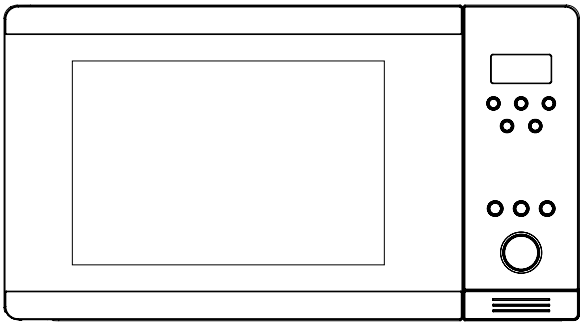

Consommation d'énergie :	230 V~50 Hz,1400 W
Puissance de sortie :	900 W
Grill :	1200 W
Fréquence de fonctionnement :	2.450 MHz
Dimensions extérieures :	510 mm (L) x 382 mm (p) x 310 mm (h)
Dimensions intérieures :	330 mm (L) x 330 mm (p) x 212 mm (h)
Capacité du four :	23 litres
Poids hors emballage :	Approx. 13,5 kg

AVANT DE CONTACTER L'ASSISTANCE

1. Si le four ne fonctionne pas du tout et que l'affichage n'apparaît pas ou disparaît :

a) Vérifiez que le four est correctement branché. S'il ne l'est pas, débranchez la prise de la prise murale, attendez 10 secondes et rebranchez-la de nouveau.

b) Contrôlez l'installation électrique en vérifiant la présence de fusible grillé ou si le disjoncteur s'est déclenché. Si tout semble fonctionner correctement, testez la prise murale avec un autre appareil.

2. Si le micro-onde ne chauffe pas :

a) Vérifiez si le minuteur est activé.

b) Assurez-vous que la porte est correctement fermée et que les verrouillages de sécurité sont engagés. Dans le cas contraire, l'énergie des micro-ondes ne fluera pas dans le four.

Remarque :

L'appareil est uniquement destiné à un usage domestique en intérieur, pour chauffer de la nourriture et des boissons à l'aide de l'énergie électromagnétique.

SI AUCUNE DES OPERATIONS CI-DESSUS NE RESOUT LA SITUATION, CONTACTEZ UN AGENT DE MAINTENANCE AGREE.

2 Interferences radio

Le four micro-ondes peut provoquer des interférences avec votre radio, votre téléviseur ou vos appareils similaires. Lorsque des interférences surviennent, elles peuvent être éliminées ou réduites en appliquant les procédures suivantes.

a. Nettoyez la porte et la surface d'étanchéité du four.
b. Placez la radio, TV, etc. le plus loin possible du four micro-ondes.
c. Utilisez une antenne correctement installée pour votre radio, téléviseur, etc. pour obtenir un bon signal de réception.

3 Installation

1. Assurez-vous d'avoir retiré tous les matériaux d'emballage de l'intérieur du four.
2. Après le déballage, vérifiez visuellement la présence de dommages tels que :
   - Porte mal alignée
   - Porte endommagée
   - Traces de chocs ou trous dans le panneau de porte ou l'écran
   - Traces de chocs à l'intérieur
   - Si l'un de ces éléments est constaté, N'UTILISEZ PAS le four.
3. Ce four micro-ondes pèse 13,5 kg et doit être placé sur une surface horizontale assez solide pour pouvoir supporter son poids.
4. Le four doit être placé à l'abri des températures élevées et de la vapeur.
5. NE placez AUCUN objet sur le four.
6. NE retirez PAS l'arbre d'entraînement de rotation de la table.
7. Comme pour tout appareil, une surveillance étroite est nécessaire lors de son utilisation par des enfants.

AVERTISSEMENT - CET APPAREIL DOIT ETRE BRANCHE A UNE BORNE DE MISE A LA TERRE

1. La prise murale doit se trouver à portée du câble d'alimentation.
2. Ce four nécessite 1,5 KVA pour fonctionner. Nous vous recommandons de consulter un technicien en maintenance lors de l'installation du four.

MISE EN GARDE: Ce four est protégé par un fusible interne de 250 Vca de 10 ampères.

IMPORTANT

Les fils du câble d'alimentation présentent des couleurs respectant le code suivant :

Vert et jaune	: Terre
Bleu	: Neutre
Marron	: Conducteur

Comme les couleurs des fils du câble d'alimentation de cet appareil peuvent ne pas correspondre au marquage de couleur identifiant les bornes de votre prise, procédez de la manière suivante :

Le fil vert-jaune ou vert doit être connecté à la borne de la prise marquée d'un 'E' ou portant le symbole de terre ⏚, coloré en vert et jaune ou en vert.
Le fil bleu doit être connecté à la borne de la prise marquée d'un 'N' ou de couleur noire.
Le fil marron doit être connecté à la borne de la prise marquée d'un 'L' ou de couleur rouge.

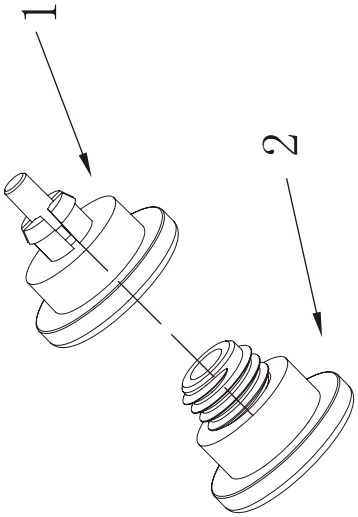

ATTENTION: Les étapes suivantes sont réservées aux modèles de four à micro-ondes avec cadre pour kit d'habillage encastrable uniquement.

1. Après avoir enlevé tous les accessoires du four à micro-ondes, retournez ce dernier sur son dos et maintenez sa base vers vous.
2. Sortez les pieds réglables du sac en plastique (Fig. No. 2), et vissez-les dans les supports (Fig. No. 1), l'un après l'autre.
3. Une fois tous les 4 pieds installés, retournez le four à micro-ondes sur ses pieds pour vérifier si ces derniers sont à niveau. Si le four à micro-ondes est instable, ajustez-en les pieds en les vissant ou en les dévissant selon le cas.

4 Consignes de sécurité importantes

AVERTISSEMENT : Lorsque l'appareil fonctionne en mode combiné, de par les températures générées, les enfants ne doivent utiliser l'appareil que sous la surveillance d'un adulte ; (uniquement pour les modèles équipés de la fonction grill)
AVERTISSEMENT : Si la porte ou les joints de la porte sont endommagés, le four ne doit pas être utilisé tant qu'il n'a pas été réparé par une personne qualifiée ;
AVERTISSEMENT : Il est dangereux qu'une personne autre qu'une personne qualifiée, réalise des opérations de réparation ou de maintenance impliquant le retrait d'un cache de protection contre l'exposition aux micro-ondes ;
AVERTISSEMENT : Les liquides et autres aliments ne doivent pas être chauffés dans des récipients fermés, cela pouvant entraîner leur explosion.
AVERTISSEMENT : Ne permettez à des enfants d'utiliser le four sans surveillance que si les instructions adéquates lui ont été fournies et que l'enfant est en mesure d'utiliser le four sans risque et qu'il comprend les risques liés à une utilisation incorrecte ;

- Le four doit disposer d'une aération suffisante. Laissez un espace de 10 cm derrière ; 15 cm sur les côtés et 30 cm au-dessus du four. Ne retirez pas les pieds du four et n'obstruez pas les fentes d'aération du four.
- N'utilisez que des ustensiles adaptés à l'utilisation dans des fours micro-ondes
- Lorsque vous chauffez des aliments dans des récipients en plastique ou en carton, surveillez le four à cause de la possibilité d'incendie ;
- Si vous remarquez de la fumée, éteignez ou débranchez l'appareil et maintenez sa porte fermée pour éteindre les flammes éventuelles ;
- La chaleur générée par micro-ondes peut provoquer une ébullition éruptive tardive, par conséquent, faites attention lorsque vous manipulez le récipient ;
- Le contenu des biberons et des pots pour bébés doit être mélangé ou secoué, et il faut vérifier la température avant de le consommer, afin d'éviter les risques de brûlures ;
- Les œufs avec leur coquille et les œufs durs ne doivent pas être réchauffés dans des fours micro-ondes car ils peuvent exploser, même après la fin de la cuisson ;
- Lors du nettoyage des surfaces de la porte, du joint de porte et de l'intérieur du four, n'utilisez que des détergents doux non abrasifs appliqués avec une éponge ou un chiffon doux.
- Le four doit être nettoyé régulièrement et les traces de nourriture doivent être éliminées ;
- Si vous ne gardez pas le four propre, cela peut entraîner la détérioration de la surface et nuire à la durée de vie de l'appareil, pouvant même provoquer des situations dangereuses ;
- Si le cordon d'alimentation est endommagé, il doit être remplacé par le fabricant, son agent de maintenance ou autre personne qualifiée afin d'éviter tout danger.

5 Consignes de securite concernant l'utilisation quotidienne

Comme pour tous les appareils, il convient de respecter certaines règles et précautions pour garantir l'obtention des performances optimales du four:

1. Veillez en permanence à ce que la plaque en verre, les bras de rouleau, le raccord et le chemin de roulement soient en place lorsque vous faites fonctionner le four.
2. N'utilisez pas le four pour un motif autre que la préparation de nourriture, par exemple pour sécher des vêtements, du papier ou tout autre objet qui ne soit pas de la nourriture, ou à des fins de stérilisation.
3. Ne faites pas fonctionner le four à vide. Vous risqueriez d'endommager l'appareil.
4. N'utilisez pas l'intérieur du four comme espace de rangement, par exemple pour du papier ou des livres de cuisine, etc.
5. Ne cuisez pas de denrées entourées d'une membrane, tels que les jaunes d'œufs, les pommes de terre, les foies de volaille, etc., sans avoir percé cette membrane plusieurs fois à l'aide d'une fourchette.
6. N'insérez pas d'objets dans les ouvertures du boîtier extérieur.
7. Ne retirez jamais des pièces du four, tels que les pieds, les raccords, les vis, etc.
8. Ne mettez jamais d'aliments à cuire directement sur la plaque de verre. Placez la nourriture dans / sur un récipient de cuisine adapté avant de la mettre dans le four.
9. IMPORTANT – EQUIPEMENT DE CUISINE A NE JAMAIS UTILISER DANS LE FOUR MICRO-ONDES
   N'utilisez pas de poêles métalliques ou de plats présentant des poignées en métal. N'utilisez pas aucun objet présentant du métal. N'utilisez pas d'attaches métalliques recouvertes de papier des sacs en plastique. N'utilisez pas de plats à décorations en mélamine, car elles contiennent un matériau qui absorbe les micro-ondes. Cela pourrait provoquer le craquèlement ou la carbonisation des plats et ralentit la vitesse de cuisson. N'utilisez pas de vaisselle Centura. Le vernis n'est pas adapté à une utilisation dans un four micro-ondes. Les tasses de la marque Corelle ne doivent pas être utilisées.
   Ne cuisez pas d'aliments dans un récipient présentant une ouverture limitée, comme une bouteille de boisson gazeuse ou une bouteille d'huile alimentaire, car elles pourraient exploser si elles sont chauffées dans un four micro-ondes. N'utilisez pas de thermomètres à viande ou à bonbons conventionnels. Il existe des thermomètres destinés spécifiquement à la cuisson en four micro-ondes. Ils peuvent être utilisés.
10. Les ustensiles pour micro-ondes ne doivent être utilisés que conformément aux instructions du fabricant.
11. N'essayez pas de décongeler des aliments avec ce four.
12. Gardez à l'esprit qu'un four micro-ondes chauffe plus le liquide contenu dans un récipient que le récipient lui-même.
    Par conséquent, même si le couvercle d'un récipient n'est pas chaud au toucher lorsque vous le retirez du four, souvenez-vous que la nourriture / la boisson à l'intérieur libèreront la même quantité de vapeur et/ou d'éclaboussures à l'ouverture que pour une cuisson conventionnelle.
13. Vérifiez toujours la température de la nourriture cuisinée vous-mêmes, en particulier si vous chauffez des aliments/boissons pour des bébés. Il convient de ne jamais consommer les aliments/boissons directement sortis du four, mais d'attendre quelques minutes et de remuer les aliments/boissons, afin de distribuer la chaleur uniformément.

14. La nourriture contenant un mélange de graisse et d'eau, par ex. les jaunes d'œuf, doivent rester entre 30 et 60 secondes dans le four après la cuisson. Cela permet au mélange de se reposer et empêche l'éclatement de bulles lorsqu'une cuillère est placée dans la nourriture/boisson ou qu'un cube de bouillon est ajouté.
15. Lors de la préparation / cuisson de nourriture / boissons, gardez à l'esprit que certains de ces éléments, comme les puddings de Noël, les confitures et la viande hachée cuisent très rapidement. Si vous cuisez des aliments avec une forte teneur en graisse ou sucre, n'utilisez pas de récipients en plastique.
16. Les récipients de cuisine peuvent devenir très chauds à cause de la chaleur dégagée par les aliments. Cela est tout particulièrement applicable si un emballage plastique recouvre le haut et les poignées du récipient. Des poignées en tissus peuvent être nécessaires pour manipuler le récipient.
17. Pour réduire le risque d'incendie dans le four :

(a) Ne cuisez pas excessivement la nourriture. Surveillez attentivement le four micro-ondes si du carton, papier ou autre matériaux combustibles sont placés dans le four pour faciliter la cuisson.
(b) Retirez les attaches contenant du métal des sacs avant de les placer dans le four.
(c) Si des matériaux dans le four prennent feu, gardez la porte du four fermée, débranchez la prise murale du four ou coupez le courant au niveau des fusibles ou du panneau du disjoncteur.

Schema des fonctions

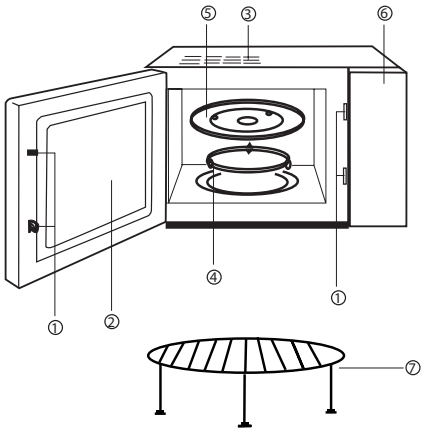

(1) Système de verrouillage de sécurité de la porte
(2) Fenêtre du four
(3) Fente d'aération du four
(4) Couronne de roulement
(5) Plaque en verre
(6) Bandeau de commande
(7) Grille du grill

Bandeau de commande informatique

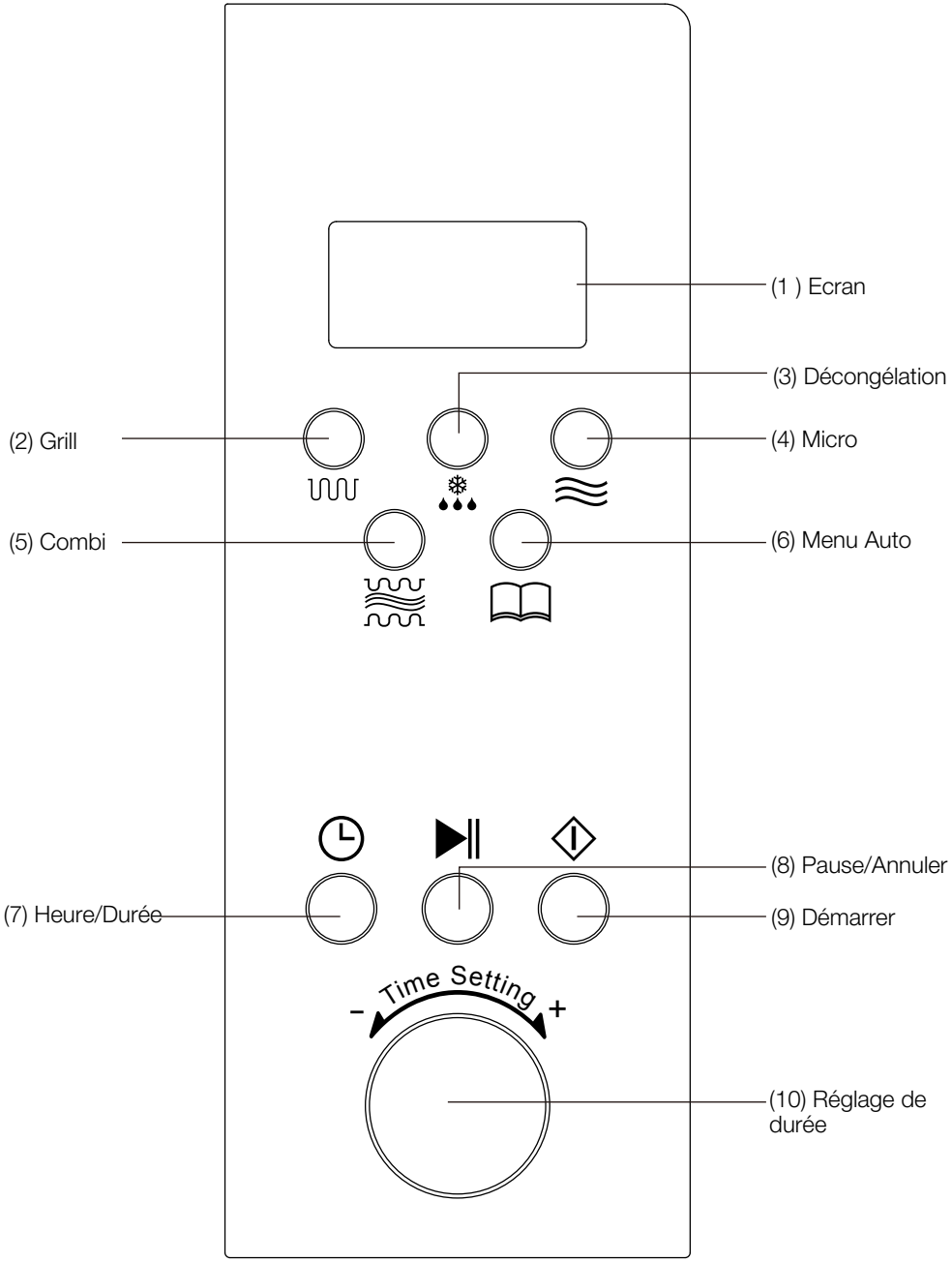

6 Instructions d'utilisation

1. Chauffage par pression sur un seul bouton

En appuyant sur un seul bouton, vous pouvez lancer une cuisson simple. Cela est très pratique et rapide pour chauffer, par exemple, un verre d'eau.

Exemple : pour chauffer un verre d'eau

a) Placez un verre d'eau sur le plateau tournant et fermez la porte.
b) Appuyez sur la touche "⏀" et le four-micro-ondes fonctionnera à 100% de sa puissance pendant 1 minute.
c) La fin de la cuisson est signalée par 5 bips.

2. Cuisson par micro-ondes

Cette fonction présente deux options.

1) Cuisson rapide par micro-ondes (puissance 100%).

Exemple : Pour chauffer de la nourriture à 100% de puissance pendant 5 minutes.

a) Tournez la molette de "Time Settings" (Réglage de l'heure) jusqu'à ce que "5:00" s'affiche.
b) Appuyez sur la touche "⏀".

2) Fonctionnement manuel de la cuisson du micro-ondes.

Exemple : Pour chauffer de la nourriture à 70% de puissance pendant 10 minutes.

a) Appuyez sur la touche "≋" et sélectionnez une puissance de 70%.
b) Tournez la molette de "Time Settings" (Réglage de l'heure) jusqu'à ce que "10:00" s'affiche.
c) Appuyez sur la touche "⏀".

5 niveaux de puissance sont disponibles et la durée de cuisson la plus longue est de 60 minutes.

Nombre de pressions	Puissance du four micro-ondes	Affichage
1	100%	P100
2	70%	P70
3	50%	P50
4	30%	P30
5	10%	P10

3. Décongélation automatique en fonction du poids

Sélectionnez le type et le poids des denrées pour que la sélection de la puissance et de la durée s'effectue automatiquement.

Exemple : Décongeler 500 g de viande congelée.

a) Appuyez sur le bouton "❄" jusqu'à ce que l'écran affiche "DEF".
b) Tournez la molette de "Time Settings" (Réglage de l'heure) jusqu'à ce que "500 g" s'affiche.
c) Appuyez sur la touche "⏀".

Le poids des denrées doit être inférieur à 2000 g.

4. Menu Auto

Vous n'avez qu'à sélectionner le type et le poids des denrées pour que la sélection de la puissance et de la durée s'effectue automatiquement. Exemple : Cuisson auto de 400 g de viande.

a) Appuyez sur le bouton "📖" pour sélectionner "A-3".
b) Tournez la molette de "Time Settings" (Réglage de l'heure) jusqu'à ce que "400g" s'affiche.
c) Appuyez sur la touche "⏀".

Menu Poids (g) Nombre de pressions	A-1	A-2	A-3	A-4	A-5	A-6
	Riz	Légumes	viande	Spaghetti	Poisson	Pain
1	100	100	200	1	100	100
2	200	200	300	2	200	200
3	300	300	400		300	300
4	400	400	500		400	400
5	500	500	600		500	500
6		600	800		600	600
7			1000		700	
8					800	
9					900	
10					1000	

5. Gril

Vous pouvez appuyer sur la touche "⏦" pour sélectionner les fonctions suivantes : (la durée de cuisson la plus longue est de 60 minutes).

Niveau – 1: Puissance du gril 85%, "G-1" s'affiche.

Exemple : cuire la nourriture au grill pendant 20 minutes.

A) Appuyez sur "⏦" jusqu'à ce que le témoin "G-1" s'affiche.
B) Réglez la durée de cuisson sur "20:00"
C) Appuyez sur la touche "⏀".

Lors de la cuisson au grill, la nourriture n'est pas cuite par micro-ondes. La chaleur est irradiée par le réchauffeur en métal situé en haut du four. Pendant le fonctionnement du grill, la durée de cuisson est divisée en deux étapes. Après la première moitié de la cuisson, le programme se mettra automatiquement en pause et 2 bips se feront entendre, indiquant que que vous pouvez ouvrir la porte du four et retourner les aliments. Après cette étape, refermez la porte, appuyez sur le bouton "⏀" et la cuisson reprendra pour la seconde moitié de la durée. Si vous ne souhaitez pas retourner la nourriture, le four reprendra son fonctionnement après une pause de 1 minute.

6. Cuisson combinée

Cet appareil vous offre la possibilité de choisir entre deux méthodes de cuisson combinée.

Option 1: (puissance du micro-onde 55% + puissance du gril 45%), "C-1" s'affiche.

Option 2: (puissance du micro-onde 30% + puissance du gril 70%), "C-2" s'affiche.

Exemple : Cuisson utilisant l'option 2 pendant 30 minutes.

a) Appuyez sur la touche "≋" pour sélectionner l'option "C-2".
b) Réglez la durée de la cuisson sur "30:00"
c) Appuyez sur la touche "⏀".

7. Horloge

Le four peut être utilisé comme horloge.

Exemple : Pour saisir l'heure actuelle 16:30.

a) Appuyez sur "🕒" et le symbole de l'horloge clignote à l'affichage. Tournez la molette de "Time Settings" (Réglage de l'heure) jusqu'à ce que "16:00" s'affiche.
b) Appuyez de nouveau sur la touche "🕒" et tournez la molette de "Time Settings" (Réglage de l'heure) jusqu'à ce que "16:30" s'affiche.
c) Appuyez de nouveau sur la touche "🕒", le réglage de l'heure est terminé et l'horloge fonctionne.

8. Minuterie

La fonction de minuterie permet de faire fonctionner automatiquement le four micro-ondes à une heure définie, et de l'arrêter automatiquement à la fin de la cuisson. (vous devez régler l'horloge pour utiliser cette fonction).

Exemple : L'heure actuelle du micro-ondes est 16:30. Vous souhaitez régler la cuisson pour 18:15 à 70% de puissance pendant 10 minutes.

a) Appuyez sur la touche "🕒" et réglez l'heure de début sur 18:15 (même procédure que pour le réglage de l'horloge).
b) Appuyez sur la touche "≋" et sélectionnez une puissance de 70%.
c) Entrez la durée de cuisson 10 minutes en tournant la molette "Time Settings" (Réglage de l'heure).
d) Appuyez sur la touche "⏀".

Si vous ne réglez pas la puissance et la durée de la cuisson (si vous passez les étapes B et C), et appuyez directement sur le bouton "⏀", le four micro-ondes fonctionnera simplement comme une horloge et 10 bips se feront entendre à 18h15 sans qu'aucune autre fonction ne s'active.

9. Sécurité enfants

Pour activer la sécurité enfant, appuyez sur les touches "🕮" et "≋" simultanément pendant 2 secondes.

Si vous appuyez sur les touches "🕮" et "≋" simultanément pendant 2 secondes de nouveau, cela désactive la fonction.

10. Pause/Annuler

a) En cours de fonctionnement du four, si vous appuyez sur le bouton "⏯", cela entraîne l'arrêt du fonctionnement.
b) Si un programme était défini avant d'appuyer sur le bouton "Start", l'appui sur ce bouton annule tous les programmes définis.

7 Entretien de votre four

1. Eteignez le four et débranchez la prise murale avant de procéder au nettoyage.
2. Maintenez l'intérieur du four propre. Lorsque des éclaboussures de nourriture ou de liquide adhèrent aux parois du four, nettoyez-les avec un chiffon humide. L'utilisation de détergents abrasifs n'est pas recommandée.
3. La surface extérieure du four doit être nettoyée avec un chiffon humide. Pour éviter d'endommager les pièces opérationnelles à l'intérieur du four, évitez de faire entrer de l'eau dans les ouvertures d'aération.
4. Evitez de mouiller le bandeau de commande. Nettoyez à l'aide d'un chiffon doux humide. N'utilisez pas de détergents abrasifs ou de produits nettoyants en spray sur le bandeau de commande.
5. Si de la vapeur s'accumule à l'intérieur ou sur l'extérieur de la porte du four, essuyez-la avec un chiffon doux. Cela peut se produire lorsque le four fonctionne avec un temps très humide et n'indique en aucune manière un dysfonctionnement de l'appareil.
6. Il est nécessaire de retirez régulièrement le plateau en verre pour le nettoyer. Lavez le plateau dans de l'eau savonneuse chaude ou au lave-vaisselle.
7. La couronne de roulement et le sol du four doivent être nettoyés régulièrement pour éviter la formation excessive de bruit. Essuyez simplement la surface du sol du four avec un détergent doux, de l'eau ou un produit nettoyant pour vitre et séchez-la. La couronne de roulement peut être lavée à l'eau savonneuse tiède ou au lave-vaisselle. La vapeur de cuisson qui s'accumule suite à une utilisation répétée n'affecte pas la surface du sol ou les roues de la couronne de roulement.
Lorsque vous retirez la couronne de roulement de l'intérieur du four pour la nettoyer, assurez-vous de la replacer correctement.
8. Eliminez les odeurs du four en mélangeant de l'eau et le jus et la peau d'un citron dans un bol profond pouvant aller en micro-ondes. Allumez le four pendant 5 minutes et essuyez soigneusement avec un chiffon doux.
9. S'il est nécessaire de remplacer l'ampoule du four, contactez votre revendeur pour qu'il réalise cette opération.

23 Liter Elektronische Microgolf

MWB 2310 EX

BEKO

Instructiehandleiding

Gelieve de instructies zorgvuldig te lezen en voor toekomstig gebruik te bewaren

BELANGRIJK: VEILIGHEIDSINSTRUCTIES ZORGVULDIG LEZEN EN BEWAREN VOOR TOEKOMSTIG GEBRUIK

WAARSCHUWING: Wanneer het toestel in de combinatiestand wordt bediend, mogen kinderen – in verband met de temperatuur - de oven alleen onder toezicht van een volwassene bedienen;

WAARSCHUWING: Als de deur of de deurdichtingen beschadigd zijn, mag de oven niet worden bediend totdat deze door een bevoegd persoon zijn gerepareerd;

WAARSCHUWING: Het is voor ieder ander dan een competent persoon gevaarlijk om onderhoud of reparaties uit te voeren waarvoor het deksel dat beschermt tegen blootstelling aan microgolfenergie verwijderd moet worden;

WAARSCHUWING: Vloeistoffen en andere levensmiddelen dienen niet in afgesloten containers te worden verwarmd aangezien zij dan kunnen exploderen

WAARSCHUWING: Laat kinderen alleen de oven zonder toezicht gebruiken wanneer zij de juiste instructies hebben gekregen zodat het kind in staat is om de oven op veilige wijze te gebruiken en de gevaren van onjuist gebruik begrijpt;

- Gebruik alleen keukengerei dat geschikt is voor gebruik in een microgolfoven
- Bij het verwarmen van levensmiddelen in plastic of papieren containers, houd u de oven in het oog in verband met mogelijke ontbranding;
- Als u rook waarneemt, schakel het toestel dan uit of trek de stekker uit en houd de deur gesloten om vlammen te doven;
- Microgolfverwarming van dranken kan resulteren in vertraagd, opspattend koken, let daarom op bij hantering van de container;
- De inhoud van melkflessen en babypotjes dient te worden geroerd of geschud en de temperatuur dient voor consumptie te worden gecontroleerd om verbranding te vermijden;
- Eieren in hun schaal en volledige hardgekookte eieren mogen niet in de microgolfoven worden opgeward; deze kunnen exploderen zelfs nadat de microgolfverwarming is beëindigd;
- De oven dient regelmatig te worden gereinigd en voedselresten dienen te worden verwijderd;
- Niet-nakoming van het proper houden van de oven kan leiden tot beschadiging van het oppervlak; dit kan negatief van invloed zijn op de levensduur van het toestel en mogelijk resulteren in een gevaarlijke situatie;
- Indien de elektriciteitskabel beschadigd is, moet deze worden vervangen door de fabrikant, zijn service agent of een gekwalificeerde persoon ten einde gevaren te vermijden.
- De temperatuur van toegankelijke oppervlaken kan hoog zijn wanneer het apparaat in werking is.

Inhoud

1 Specificaties 4
2 Radio-interferentie 5
3 Installatie 5
4 Belangrijke veiligheidsinstructies 7
5 Veiligheidsinstructies Voor Algemeen Gebruik 8
6 Bedieningsinstructies 11
7 Onderhoud Van Uw Microgolfoven 13

1 Specificaties

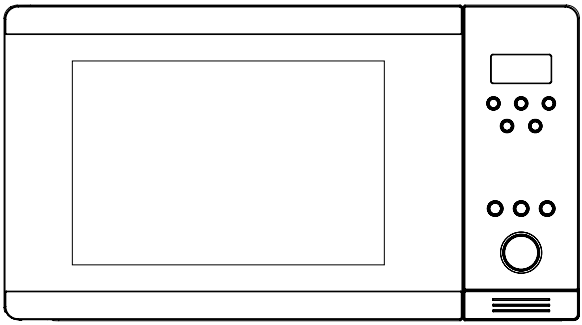

Stroomverbruik:	230 V~50 Hz,1400 W
Uitvoer:	900 W
Grillverwarmer:	1200 W
Werkingsfrequentie:	2.450 MHz
Buitenafmetingen:	510 mm(W) X 382 mm(D) X 310 mm(H)
Ovenafmetingen binnenin:	330 mm(W) X 330 mm(D) X 212 mm(H)
Ovencapaciteit:	23 liter
Onbeladen gewicht:	Circa 13.5 kg

VOORDAT U SERVICE BELT

1. Als de oven helemaal niet werkt, verschijnt het display niet of verdwijnt het display:

a) Controleer dat de stekker van de oven goed in het stopcontact is gestoken. Is dit niet het geval, verwijder dan de stekker uit het stopcontact, wacht 10 seconden en steek de stekker stevig terug in.

b) Controleer op kortsluiting van een zekering of een doorgeslagen hoofdschakelaar. Als deze juist lijken te werken, test u de uitlaat met een ander toestel.

2. Als het vermogen van de microgolf niet werkt:

a) Controleer dat de timer op staat ingesteld.

b) Controleer dat de deur goed is gesloten tegen de veiligheidsvergrendeling. Ander stroomt de microgolfenergie niet in de oven.

Opmerking:

Het toestel is voor huishoudelijk gebruik voor het verwarmen van levensmiddelen en dranken middels elektromagnetische energie en alleen voor gebruik binnenshuis.

ALS GEEN VAN BOVENSTAANDE STAPPEN DE SITUATIE VERBETERT, NEEMT U CONTACT OP MET DE BEVOEGDE SERVICEAGENT.

2 Radio-interferentie

De microgolfoven kan interferentie veroorzaken met uw radio, tv of gelijkaardige apparatuur. Als interferentie optreedt, kan dit door de volgende procedures worden opgeheven of verminderd.

a. Reinig de deur en de dichting van de oven.
b. Plaats de radio, tv, enz. zo ver als mogelijk van uw microgolfoven.
c. Gebruik een correct geïnstalleerde antenne voor uw radio, tv enz. voor een sterke signaalontvangst.

3 Installatie

1. Controleer dat al het verpakkingsmateriaal uit de oven werd verwijderd.
2. Inspecteer de oven na het uitpakken op zichtbare beschadigingen zoals:
   - Verkeerd uitgelijnde deur
   - Beschadigde deur
   - Deuken of openingen in deurvenster en scherm
   - Deuken aan binnenzijde
   - Als een van bovenstaande zichtbaar is, de oven NIET gebruiken.
3. Deze microgolfoven weegt 13.5 kg en dient op een horizontaal oppervlak te worden geplaatst dat sterk genoeg is om het gewicht te dragen.
4. De oven dient op afstand van hoge temperaturen en stoom te worden geplaatst.
5. Plaats GEEN voorwerpen bovenop de oven.
6. De aandrijfas van de draaitafel NIET verwijderen.
7. Zoals bij alle apparatuur verdient het aanbeveling om bij gebruik door kinderen nauw toezicht te houden.

Waarschuwing! Dit apparaat moet worden geaard!

1. Het stopcontact dient eenvoudig met het netsnoer te bereiken te zijn.
2. Deze oven maakt gebruik van 1,5 KVA voor invoer, gelieve een onderhoudstechnicus te raadplegen bij installatie van de oven.

WAARSCHUWING: Deze oven wordt intern beschermd door een 250V, 10 Amp zekering.

BELANGRIJK

De bedrading in deze elektriciteitsleiding hebben de volgende kleurcode:

Groen-en-geel : Aarde
Blauw : Neutraal
Bruin : Live (onder stroom)

Gezien de kleuren van de draden in de elektriciteitsleiding van het toestel mogelijk niet overeenkomen met de kleurenmarkeringen die de aansluitingen op uw stekker identificeren, ga verder als volgt:

De groen-en-gele draad moet worden aangesloten op de aansluitklem in de stekker met de markering E of met het aardesymbool ⏚ dat groen of groen-en-geel gekleurd is.
De blauwe draad moet op de aansluitklem worden aangesloten die gemarkeerd is met de letter N of een zwarte kleur heeft.
De bruine draad moet op de aansluitklem worden aangesloten die gemarkeerd is met de letter L of een rode kleur heeft.

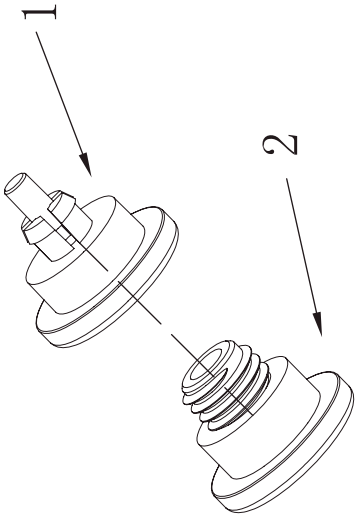

OPGELET: De volgende stappen zijn enkel voor microgolfovenmodellen met ingebouwde trimkitframe.

1. Draai de microgolfoven nadat alle accessoires eruit verwijderd werden om op zijn rug en houd de bodem van de oven naar u gericht.
2. Verwijder de verstelbare voetjes (afb. nr. 2) uit de plastic zak en schroef ze één voor één in de houders (afb. nr. 1).
3. Wanneer de 4 voetjes bevestigd zijn, zet de microgolfoven terug op zijn voetjes en controleer of de voetjes waterpas zijn. Indien de microgolfoven onstabiel is, pas de voetjes aan door ze ofwel omhoog of omlaag te schroeven.

4 Belangrijke veiligheidsinstructies

WAARSCHUWING: Wanneer het toestel in de combinatiestand wordt bediend, mogen kinderen – in verband met de temperatuur - de oven alleen onder toezicht van een volwassene bedienen; (alleen voor het model met grillfunctie).
WAARSCHUWING: Als de deur of de deurdichtingen beschadigd zijn, mag de oven niet worden bediend totdat deze door een bevoegd persoon zijn gerepareerd;
WAARSCHUWING: Het is voor ieder ander dan een competent persoon gevaarlijk om onderhoud of reparaties uit te voeren waarvoor het deksel dat beschermt tegen blootstelling aan microgolfenergie verwijderd moet worden;
WAARSCHUWING: Vloeistoffen en andere levensmiddelen dienen niet in afgesloten containers te worden verwarmd aangezien zij dan kunnen exploderen.
WAARSCHUWING: Laat kinderen alleen de oven zonder toezicht gebruiken wanneer zij de juiste instructies hebben gekregen zodat het kind in staat is om de oven op veilige wijze te gebruiken en de gevaren van onjuist gebruik begrijpt;

- De oven moet over voldoende luchtstroming beschikken. Houd 10 cm ruimte aan achterzijde; 15 cm aan beide zijkanten en 30 cm vanaf de bovenzijde van de oven. De voetjes van de oven niet verwijderen, de luchtopening in de oven niet blokkeren.
- Gebruik alleen keukengerei dat geschikt is voor gebruik in een microgolfoven;
- Bij het verwarmen van levensmiddelen in plastic of papieren containers, houd u de oven in het oog in verband met mogelijke ontbranding;
- Als u rook waarneemt, schakel het toestel dan uit of trek de stekker uit en houd de deur gesloten om vlammen te doven;
- Microgolfverwarming van dranken kan resulteren in vertraagd, opspattend koken, let daarom op bij hantering van de container;
- De inhoud van melkflessen en babypotjes dient te worden geroerd of geschud en de temperatuur dient voor consumptie te worden gecontroleerd om verbranding te vermijden;
- Eieren in hun schaal en volledige hardgekookte eieren mogen niet in de microgolfoven worden opgeward; deze kunnen exploderen zelfs nadat de microgolfverwarming is beëindigd;
- Bij het reinigen van deuroppervlak, deurdichting, binnenzijde van de oven alleen milde, niet-schurende reinigingsmiddelen gebruiken of afwasmiddel en aanbrengen met spons of zachte doek.
- De oven dient regelmatig te worden gereinigd en voedselresten dienen te worden verwijderd;
- Niet-nakoming van het proper houden van de oven kan leiden tot beschadiging van het oppervlak; dit kan negatief van invloed zijn op de levensduur van het toestel en mogelijk resulteren in een gevaarlijke situatie;
- Indien de elektriciteitskabel beschadigd is, moet deze worden vervangen door de fabrikant, zijn service agent of een gekwalificeerde persoon ten einde gevaren te vermijden.

5 Veiligheidsinstructies Voor Algemeen Gebruik

Hieronder staan – tevens geldend voor andere apparatuur - bepaalde regels en veiligheidsvoorschriften vermeld ter garantie van de topprestatie van deze oven:

1. Altijd de glazen plaat, rolarmen, koppeling en rolgeleider bij bediening van de oven op zijn plaats houden.
2. Deze oven niet gebruiken voor andere doeleinden dan voedselbereiding zoals het drogen van kleding, papier of andere niet-levensmiddelen of voor sterilisatiedoeleinden.
3. De oven niet bedienen wanneer deze leeg is. Dit kan de oven beschadigen.
4. De binnenzijde van de oven niet gebruiken voor het bewaren van papier, kookboeken enz.
5. Geen levensmiddelen bereiden die door een membraan zijn omhuld zoals: eigeel, aardappelen, kippenlever enz. zonder het membraan met een vork te hebben doorgeprikt.
6. Geen voorwerpen in de openingen aan de buitenzijde steken.
7. Nooit onderdelen van de oven, zoals de voetjes, koppeling, schroeven enz., verwijderen.
8. Geen levensmiddelen rechtstreeks op de glazen plaat bereiden. De levensmiddelen in/op correct keukengerei plaatsen voordat u het in de oven plaatst.
9. BELANGRIJK – DIT KOOKGEREI NIET IN UW MICROGOLFOVEN GEBRUIKEN
   Gebruik geen metalen pannen of schotels met metalen handgrepen. Gebruik geen voorwerpen met metalen afwerking. Gebruik geen met papierbedekte ijzerdraad op plastic zakjes. Gebruik geen melamine borden. Deze bevatten een materiaal dat de microgolfenergie absorbeert. Dit maakt dat de borden kunnen barsten of krassen en dat de kooksnelheid wordt vertraagd.
   Gebruik geen Centura potten. Het glas is niet geschikt voor gebruik in een microgolf. Corelle Livingware koppen met gesloten handgreep mogen niet worden gebruikt.
   Niet koken in een container met beperkte opening zoals een fles of oliefles. Deze kunnen exploderen als in een microgolfoven worden verwarmd. Gebruik geen conventionele vlees- of snoepthermometers. Er zijn thermometers beschikbaar die voor specifiek gebruik in een microgolfoven zijn bedoeld. Deze thermometers kunnen worden gebruikt.
10. Keukengerei voor microgolfoven mag alleen worden gebruikt conform de instructies van de fabrikant.
11. In deze oven geen levensmiddelen trachten te frituren.
12. Onthoud dat een microgolfoven alleen de vloeistoffen in een container verwarmd, niet de container zelf. Onthoud dat zelfs wanneer het deksel van de container bij verwijderen uit de oven niet te heet is om op te tillen, de levensmiddelen/vloeistof binnen in dezelfde hoeveelheid stoom en/ of spatten kunnen produceren bij het optillen van het deksel als bij conventionele bereiding.
13. Altijd zelf de temperatuur van de bereide levensmiddelen testen, in het bijzondere als u levensmiddelen/ vloeistoffen voor baby's bereidt of verwarmt. Het is raadzaam om nooit levensmiddelen/dranken rechtstreeks uit de oven te consumeren. Laat enkele minuten staan en roer de levensmiddelen/dranken om de hitte gelijkmatig te verspreiden.

14. Etenswaren die een mengsel van vet en water bevatten, bijv. bouillon, dienen 30-60 seconden in de oven te staan nadat de oven wordt uitgeschakeld. Hierdoor kan het mengsel zich zetten en dit voorkomt spatten wanneer een lepel in het voedsel/de drank wordt geplaatst of als een ijsblokje hieraan wordt toegevoegd.
15. Bij voorbereiden/bereiden van levensmiddelen/dranken in het oog houden dat bepaalde etenswaren zoals bijv. kerstpudding, jam en gehakt zeer snel kunnen opwarmen. Bij het verwarmen of bereiden van etenswaren met een hoog vet- of suikergehalte, geen plastic containers gebruiken.
16. Kookgerei kan heet worden omat de warmte van voedsel wordt overgedragen. Dit is het bijzonder het geval als een plastic folie de bovenzijde en handgrepen van het kookgerei afdekt. Bij het hanteren van de kookgerei dient u pannenlappen te gebruiken.
17. Om de kans op brand binnenin de oven te verkleinen:

(a) Etenswaren niet te lang laten koken. Toezicht houden op de microgolf indien u papier, plastic of andere brandbare materialen ten behoeve van het bereiden in de oven plaatst.
(b) Draadbinders van zakjes verwijderen voordat u een zak in de oven plaatst.
(c) Als materiaal binnen in de oven ontbrandt, de ovendeur gesloten houden, de oven uitdraaien bij de muurschakelaar of de stroom afsluiten via de zekering of de stroomverbreker.

Functiediagram

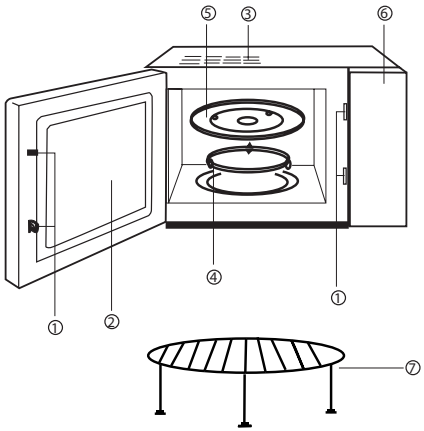

(1) Veiligheidssysteem deurvergrendeling
(2) Ovenvenster
(3) Luchtopening oven
(4) Rolring
(5) Glazen plaat
(6) Bedieningspaneel
(7) Grillrooster

Computerbedieningspaneel

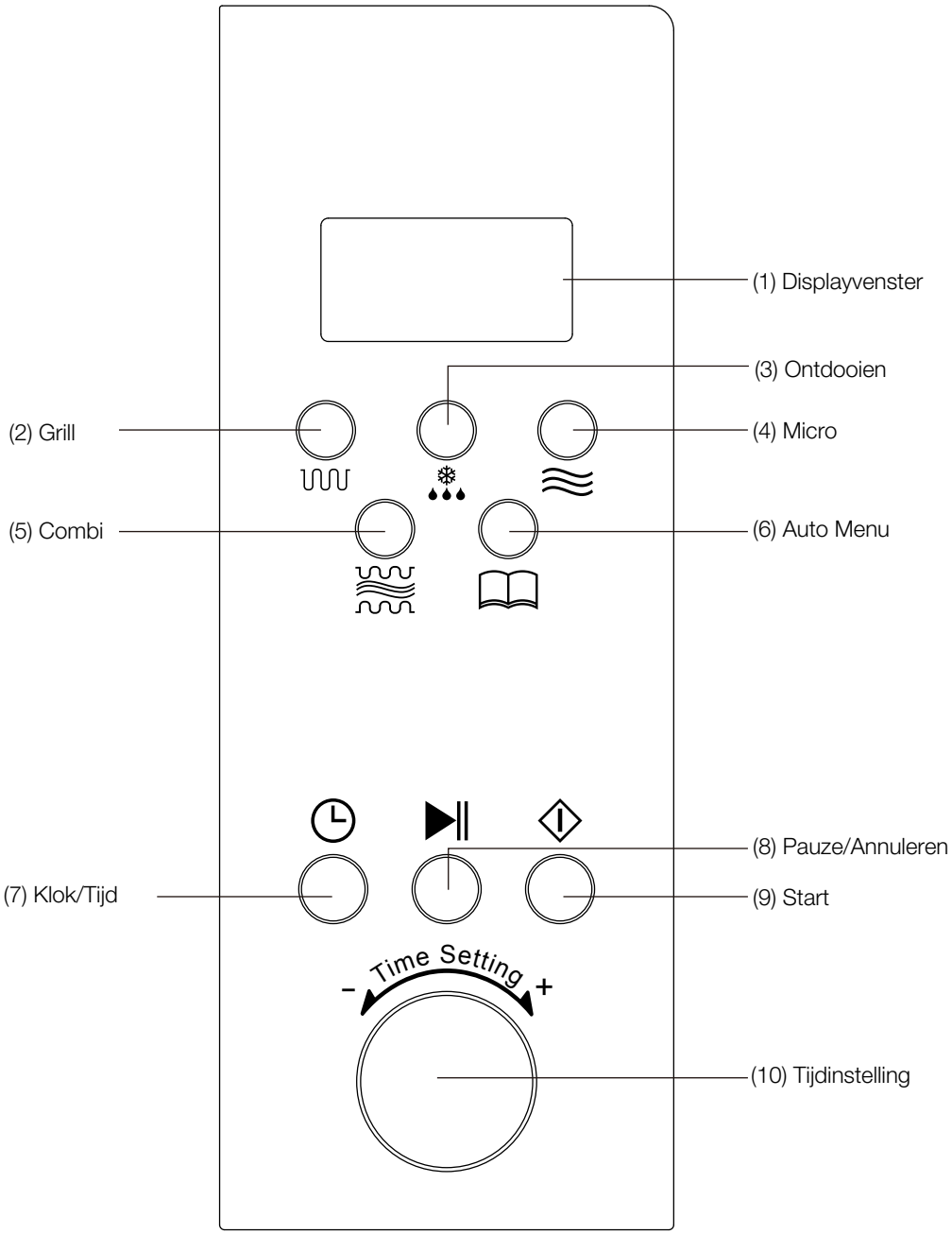

6 Bedieningsinstructies

1. Verwarmen met één knop

Met de druk van een knop kunt u eenvoudig koken starten, dit is zeer handig en snel om een glas water enz. op te warmen.

Voorbeeld: Om een glas water op te warmen

a) Plaats een glas water op de glazen plaat en sluit de deur.
b) Druk op de knop "⏀", de microgolfoven zal gedurende 1 minuut werken tegen 100% vermogen.
c) U zult 5 pieptonen horen wanneer de bereiding voltooid is.

2. Microgolfverwarming

Deze functie heeft twee opties.

1) Snelle microgolfverwarming (100% vermogen).

Voorbeeld: om voedsel gedurende 5 minuten te verwarmen bij 100% vermogen

a) Draai de knop "Time Settings" (Tijdinstelling) naar "5:00".
b) Druk op "⏀".

2) Manuele bediening microgolfverwarming.

Voorbeeld: om voedsel gedurende 10 minuten te verwarmen bij 70% vermogen

a) Druk op de knop "≋", selecteer "70%" vermogen;
b) Draai de knop "Time Settings" (Tijdinstelling) naar "10:00".
c) Druk op "⏀".

Er zijn 5 vermogensniveaus en de langste microgolfverwarmingstijd is 60 minuten.

Aanraaktijden	Microgolfvermogen	Display
1	100%	P100
2	70%	P70
3	50%	P50
4	30%	P30
5	10%	P10

3. Automatisch ontdooien volgens gewicht

Selecteer het voedseltype en gewicht, dit zal u automatisch helpen om het vermogensniveau en de tijd aan te passen.

Voorbeeld: 500 gr ingevroren vlees ontdooien.

a) Druk op de knop "❄", "DEF" wordt weergegeven.
b) Draai de knop "Time Settings" (Tijdinstelling) om het gewicht in te stellen op 500 gr.
c) Druk op "⏀".

Het gewicht van het voedsel moet minder dan 2000 gr zijn.

4. Auto-Menu

U hoeft enkel het type voedsel en het gewicht ervan te selecteren, het zal u helpen om het vermogen en de tijd automatisch aan te passen.

Voorbeeld: Automatisch bereiden van 400 gr vlees

a) Druk op de knop "📖" om "A-3" te kiezen
b) Draai de knop "Time Settings" (Tijdinstelling) om het gewicht in te stellen op 400 gr.
c) Druk op "⏀".

Menu Gewicht (g) Aanraaktijden	A-1	A-2	A-3	A-4	A-5	A-6
	Rijst	Groente	Vlees	Spaghetti	Vis	Brood
1	100	100	200	1	100	100
2	200	200	300	2	200	200
3	300	300	400		300	300
4	400	400	500		400	400
5	500	500	600		500	500
6		600	800		600	600
7			1000		700	
8					800	
9					900	
10					1000	

5. Grill

U kunt drukken op de knop "⏦" om zulke functies te selecteren: (De maximale bereidingsduur bedraagt 60 minuten).

Patroon 1: 85% grillvermogen, display "G-1".

Voorbeeld: voedsel gedurende 20 minuten via de grill bereiden

A) Druk op "⏦" tot het LED "G-1" weergeeft.
B) Stel de tijd in op "20:00"
C) Druk op "⏀".

Bij het grillen wordt het voedsel niet opgewarmd door microgolven, de warmte straalt uit van de metalen verwarmer aan de bovenkant van de oven. Wanneer de grill werkt, heeft de bereidingstijd 2 fasen. Na de 1ste helft van de bereiding zal het programma automatisch pauzeren en zullen 2 pieptonen klinken die aangeven dat u de oven moet openen en het voedsel moet omdraaien. Nadat u dit gedaan hebt, drukt u op de knop "⏀" zodat de bereiding verder gaat voor de 2de helft. Indien u het voedsel niet wilt omdraaien, zal de oven na 1 minuut pauze herstarten.

6. Combinatiekoken

Dit toestel biedt u een keuze van 2 methodes van combinatiekoken.

Optie 1: (55% Micro + 45% Grill), display "C-1".

Optie 2: (30% Micro + 70% Grill), display "C-2"

Voorbeeld: voedsel bereiden via optie 2 gedurende 30 minuten.

a) Druk op de knop "≋" om "C-2" te selecteren.
b) Stel de bereidingstijd in op 30 minuten
c) Druk op "⏀".

7. Klok

De oven kan ook als een klok gebruikt worden.

Voorbeeld: om de huidige tijd van 16:30 in te voeren

a) Druk op "🕒", het kloksymbool zal knipperen in het display. Draai de knop "Time Settings" (Tijdinstelling) naar "16:00".
b) Druk opnieuw op "🕒", draai de knop "Time Settings" (Tijdinstelling) naar "16:30".
c) Druk opnieuw op "🕒", de klokinstelling is voltooid, de tijd start om verder te werken.

8. Timer

De timerfunctie helpt de microgolfoven om het automatische bereiden te starten op een ingestelde tijd en de bewerking automatisch te stoppen als de bereiding klaar is. (U moet de klok instellen voor u de timerfunctie gebruikt).

Voorbeeld:de huidige tijd van de microgolfoven is 16:30, om de bereiding in te stellen op 18:15 met 70% vermogen gedurende 10 minuten.

a) Druk op "🕒" en stel de tijd in op 18:15 (zelfde procedure als voor instellen van klok).
b) Druk op "≋", selecteer "70%" vermogen;
c) Voer de bereidingstijd in op 10 minuten door de knop "Time Settings" (Tijdinstelling) te draaien.
d) Druk op "⏀".

Indien u het vermogen en de bereidingstijd niet instelt (overslaan van stappen B en C) en direct de "⏀" knop indrukt, zal de microgolfoven enkel werken als een klok. Er zullen 10 pieptonen klinken om 18:15, maar er zal geen andere functie werken.

9. Veiligheidsvergrendeling voor kinderen

Om het kinderslot te activeren, drukt u gedurende twee seconden tegelijkertijd op de knoppen "🕮" en "≋".

Als u tegelijkertijd gedurende 2 seconden opnieuw de knoppen "🕮" en "≋" indrukt, zal deze functie gedeactiveerd worden.

10. Pauze/Annuleren

a) Als u in de loop van de werking drukt op de knop "⏯", zal de werking stoppen.
b) Indien een programma ingesteld was voor op start werd gedrukt, zal het drukken op deze knop het ingestelde programma annuleren.

7 Onderhoud Van Uw Microgolfoven

1. Draai de oven uit en verwijder de stekker uit het stopcontact voordat u de oven reinigt.
2. Binnenkant van de oven proper houden. Spatten van etenswaren of gemorste vloeistoffen kleven aan de binnenzijde van de oven; schoonvegen met een vochtige doek. Het gebruik van reinigings- of schuurmiddelen wordt afgeraden.
3. De buitenzijde van de oven kunt u reinigen met een vochtige doek. Om beschadiging van de werkende delen binnenin de oven te vermijden, mag er geen water in de ventilatieopeningen terecht komen.
4. Laat het bedieningspaneel niet nat worden. Reinig met een zachte, vochtige doek. Geen reinigings-, schuur- of spraymiddelen op het bedieningspaneel gebruiken.
5. Stoom die zich binnenin of aan de buitenkant van de ovendeur ophoopt met een zachte doek afvegen. Dit kan voorkomen wanneer de microgolf wordt bediend onder vochtige omstandigheden en betekent in geen enkel opzicht een defect aan het apparaat.
6. Het is bij uitzondering nodig om de glazen plaat voor reiniging te verwijderen. Was de plaat in warm water of in een vaatwasser.
7. De rolring en de binnenzijde van de oven dienen regelmatig te worden gereinigd om overmatig geluid te vermijden. Veeg de bodem van de oven schoon met water en een mild reinigingsmiddel of met een reinigingsmiddel voor venster en droog daarna af. De rolring kan in een mild water of in de vaatwasser worden gewassen. Kookdampen worden hier verzameld bij herhaald gebruik maar zijn op geen enkele wijze van invloed op de bodem of de wielen van de rolring.
Bij verwijderen van de rolring vanaf de onderzijde voor reiniging, controleren dat deze in de juiste positie wordt teruggeplaatst.
8. U kunt geur uit de oven verwijderen door combinatie van een tas water met het sap en de schil van een citroen in een diepe schotel geschikt voor microgolf te plaatsen. Microgolf gedurende 5 minuten, grondig afwrijven en drogen met een zachte doek.
9. Indien het noodzakelijk is de ovenlamp te vervangen, gelieve contact op te nemen met de leverancier zodat hij het lampje kan vervangen.

Elektronická mikrovlnná trouba o objemu 23 litrů

MWB 2310 EX

BEKO

Návod k použití

Pozorně si přečtěte tento návod a uschovejte jej pro budoucí využití

DŮLEŽITÉ BEZPEČNOSTNÍ POKYNY. POZORNĚ PŘEČTĚTE A USCHOVEJTE PRO BUDOUCÍ POUŽITÍ

VAROVÁNÍ: Když spotřebič používáte v kombinovaném režimu, děti by měly používat troubu jen pod dohledem dospělé osoby vlivem uvolňovaných teplot;
VAROVÁNÍ: Pokud dojde k poškození dvířek nebo těsnění, troubu nepoužívejte, dokud ji neopraví kompetentní osoba;
VAROVÁNÍ: Je nebezpečné, aby servis nebo opravy, při kterých je nutno demontovat kryt poskytující ochranu před mikrovlnnou energií, prováděl kdokoli jiný než kompetentní osoba;
VAROVÁNÍ: Kapaliny a další potraviny nezahřívejte v utěsněných nádobách, jelikož by mohly explodovat
VAROVÁNÍ: Dětem povolte používat troubu bez dozoru pouze tehdy, pokud dítěti byly poskytnuty vhodné pokyny, takže dítě může používat troubu bezpečně a rozumí rizikům nevhodného použití;

- Používejte pouze nádobí vhodné pro použití v mikrovlnné troubě
- Při ohřívání potravin v plastových nebo papírových nádobách sledujte troubu kvůli riziku vznícení;
- Pokud si všimnete kouře, vypněte nebo odpojte spotřebič a dvířka nechte zavřená, aby nedošlo k vznícení;
- Ohřívání nápojů v mikrovlnné troubě může vést k opožděnému erupčnímu varu, je tedy nutno dávat pozor při manipulaci s nádobou;
- Obsah lahviček a sklenic s dětskými pokrmy je nutno před spotřebou proklepat nebo promíchat a zkontrolovat teplotu, aby nedošlo k opaření;
- Vejce ve skořápkách a celá natvrdo vařená vejde nezahřívejte v mikrovlnné troubě, jelikož mohou explodovat i poté, co ukončí ohřívání v mikrovlnné troubě;
- Troubu je nutno pravidelně čistit a odstraňovat veškeré usazeniny;
- Pokud nebudete udržovat troubu v čistém stavu, může dojít ke zhoršení kvality povrchu s negativním dopadem na životnost spotřebiče a případně vést k nebezpečé situaci;
- Pokud je přívodní kabel poškozen, musí být vyměněn výrobcem nebo servisním technikem nebo podobně kvalifikovanou osobou, abyste se vyhnuli riziku.
- Teplota přístupných ploch může být zvýšena, když je spotřebič v provozu.

Obsah

1 Parametry 4
2 Rádiové rušení 5
3 Instalace 5
4 Důležité bezpečnostní pokyny 7
5 Bezpečnostní pokyny pro obecné použití. 8
6 Návod k obsluze 11
7 Péče o mikrovlnnou troubu 13

1 Parametry

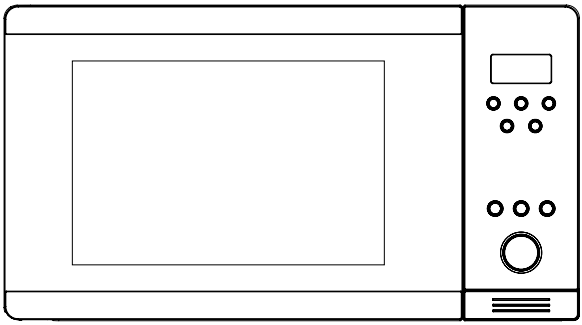

Spotřeba energie:	230 V~50 Hz,1400 W
Výstup:	900 W
Ohřev grilu:	1200 W
Provozní kmitočet:	2,450 MHz
Vnější rozměry:	510 mm (Š) X 382 mm (H) X 310 mm (V)
Vnitřní rozměry:	330 mm (Š) X 330 mm (H) X 212 mm (V)
Obsah trouby:	23 litrů
Hmotnost bez obalu:	cca 13,5 kg

NEŽ KONTAKTUJETE SERVIS

1. Pokud trouba vůbec nefunguje, displej se nezobrazí nebo zmizí:

a) Ověřte, zda je trouba řádně zapojena. Pokud není, vyjměte zástrčku ze zásuvky, počkejte 10 sekund a znovu ji zapojte.

b) Zkontrolujte, zda nedošlo k vypálení pojistky nebo přepnutí přerušovače obvodu. Pokud se zdá, že nic z toho neproběhlo, vyzkoušejte zásuvku jiným spotřebičem.

2. Pokud mikrovlnná energie nefunguje:

a) Ověřte, zda je nastaven časovač.

b) Zkontrolujte, zda jsou dvířka řádně zavřená pro zapojení bezpečnostních pojistek. Jinak mikrovlnná energie neproudí do trouby.

Poznámka:

Spotřebič je určen pro domovní použití k zahřívání potravin a nápojů pomocí elektromagnetické energie a pouze uvnitř.

POKUD ŽÁDNÝ Z VÝŠE UVEDENÝCH KROKŮ NENAPRAVÍ SITUACI, KONTAKTUJTE AUTORIZOVANÉHO SERVISNÍHO PRACOVNÍKA.

2 Rádiové rušení

Mikrovlnná trouba může způsobovat rušení rádia, TV nebo podobného vybavení. Dojde-li k rušení, můžete je odstranit nebo snížit pomocí následujících postupů.

a. Vyčistěte dvířka a těsnicí plochy trouby.
b. Umístěte rádio, TV atd. co nejdále od mikrovlnné trouby.
c. Použijte pro rádio, TV atd. řádně instalovanou anténu, abyste dosáhli silného příjmu signálu.

3 Instalace

1. Ověřte, zda jsou všechny obalové materiály odstraněny z vnitřní strany dveří.
2. Zkontrolujte troubu po vybalení kvůli jakýmkoli viditelným škodám, jako je:
   - Nezarovnaná dvířka
   - Poškozená dvířka
   - Zářezy nebo otvory v okně a membráně na dvířkách
   - Zářezy uvnitř
   - Pokud zjistíte jakékoli z těchto poškození, troubu NEPOUŽÍVEJTE.
3. Tato mikrovlnný trouba váží 13,5 kg a musí být umístěna na vodorovnou plochu dostatečně silnou, aby ji unesla.
4. Troubu je nutno umístit mimo dosah vysokých teplot a páry.
5. Na troubu NIC nestavte.
6. NESNÍMEJTE hnací hřídel otočného talíře.
7. Jako u každého spotřebiče je nutný bedlivý dohled, pokud ji používají děti.

VAROVÁNÍ - TENTO SPOTŘEBIČ JE NUTNO UZEMNIT.

1. Zásuvka by měla být snadno dosažitelný napájecím kabelem.
2. Tato trouba vyžaduje 1,5 KVA pro vstup. Při instalaci trouby doporučujeme kontaktovat servisního technika.

UPOZORNĚNÍ: Tato trouba je vnitřně chráněna pojistkou Ac 250V,10 Amp.

DŮLEŽITÉ

Kabely v tomto napájecím kabelu jsou označeny barevně následujícím kódem:

Zelená a žlutá	: Uzemnění
Modrá	: Neutrální
Hnědá	: Živé

Jelikož barvy kabelů v napájecím kabelu spotřebiče nemusejí odpovídat barevnému značení terminálů ve vaší zástrčce, postupujte takto:

Kabel označený zelenou a žlutou barvou připojte k terminálu v zástrčce označenému písmenem E nebo symbolem uzemnění ⏚ se zelenou nebo zelenou a žlutou barvou.

Modrý kabel musíte připojit k terminálu označenému písmenem N nebo černou barvou.

Hnědý kabel musíte připojit k terminálu označenému písmenem L nebo červenou barvou.

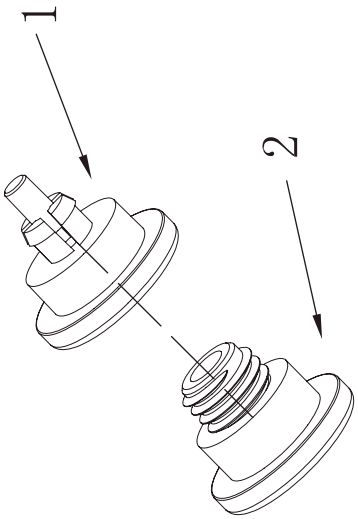

POZOR: Následující kroky jsou určeny pro modely mikrovlnných trub pouze s rámem na vestavbu.

1. Po vyjmutí všech příslušenství z mikrovlnné trouby otočte mikrovlnnou troubu na zadní stranu a nastavte dno směrem k sobě.
2. Vyjměte nastavitelné nožky (Obr. č. 2) z plastového sáčku a našroubujte je do držáků (Obr. č. 1) jednu po druhé.
3. Jakmile jsou všechny 4 nožky namontovány, otočte mikrovlnnou troubu zpět na nohy a zkontrolujte správné vyrovnání nožek. Pokud je mikrovlnná trouba nestabilní, nastavte nožky tak, že je našroubujete nahoru nebo dolů.

4 Důležité bezpečnostní pokyny

VAROVÁNÍ: Když spotřebič používáte v kombinovaném režimu, děti by měly používat troubu jen pod dohledem dospělé osoby vlivem uvolňovaných teplot; (pouze pro model s funkcí grilu)
VAROVÁNÍ: Pokud dojde k poškození dvířek nebo těsnění, troubu nepoužívejte, dokud ji neopraví kompetentní osoba;
VAROVÁNÍ: Je nebezpečné, aby servis nebo opravy, při kterých je nutno demontovat kryt poskytující ochranu před mikrovlnnou energií, prováděl kdokoli jiný než kompetentní osoba;
VAROVÁNÍ: Kapaliny a další potraviny nezahřívejte v utěsněných nádobách, jelikož by mohly explodovat.
VAROVÁNÍ: Dětem povolte používat troubu bez dozoru pouze tehdy, pokud dítěti byly poskytnuty vhodné pokyny, takže dítě může používat troubu bezpečně a rozumí rizikům nevhodného použití;

- Trouba musí mít dostatečný proud vzduchu. Udržujte 10 cm prostor vzadu; 15 cm po stranách a 30 cm od horní strany trouby. Nedemontujte nožky trouby, neblokujte větrací otvory trouby.
- Používejte pouze nádobí vhodné pro použití v mikrovlnné troubě.
- Při ohřívání potravin v plastových nebo papírových nádobách sledujte troubu kvůli riziku vznícení;
- Pokud si všimnete kouře, vypněte nebo odpojte spotřebič a dvířka nechte zavřená, aby nedošlo k vznícení;
- Ohřívání nápojů v mikrovlnné troubě může vést k opožděnému erupčnímu varu, je tedy nutno dávat pozor při manipulaci s nádobou;
- Obsah lahviček a sklenic s dětskými pokrmy je nutno před spotřebou proklepat nebo promíchat a zkontrolovat teplotu, aby nedošlo k opaření;
- Vejce ve skořápkách a celá natvrdo vařená vejde nezahřívejte v mikrovlnné troubě, jelikož mohou explodovat i poté, co ukončí ohřívání v mikrovlnné troubě;
- Při čištění povrchů dveří, těsnění dveří, vnitřku trouby používejte jen jemné, nebrusné saponáty nebo prostředky nanášené houbou nebo měkkým hadrem.
- Troubu je nutno pravidelně čistit a odstraňovat veškeré usazeniny;
- Pokud nebudete udržovat troubu v čistém stavu, může dojít ke zhoršení kvality povrchu s negativním dopadem na životnost spotřebiče a případně vést k nebezpečé situaci;
- Pokud je přívodní kabel poškozen, musí být vyměněn výrobcem nebo servisním technikem nebo podobně kvalifikovanou osobou, abyste se vyhnuli riziku.

5 Bezpečnostní pokyny pro obecné použití

Níže jsou uvedena určitá pravidla, která je nutno dodržovat, a pokyny pro zajištění špičkové výkonnosti této trouby:

1. Při používání trouby mějte vždy na místě skleněný talíř, ramena, spoje a vodítka.
2. Nepoužívejte troubu pro jiný účel kromě přípravy pokrmů, například na sušení oděvů, papíru či jiných nepotravinářských položek, ani na sterilizaci.
3. Troubu nepouštějte prázdnou. Mohli byste ji poškodit.
4. Nepoužívejte troubu na žádný druh uskladnění, například papíru, kuchařek, atd.
5. Nevařte žádné potraviny obalené membránou, jako jsou žloutky vajíček, brambory, kuřecí játra, atd., pokud je nejprve několikrát nepropíchnete vidličkou.
6. Nevkládejte nic do otvorů na vnějším plášti.
7. Nikdy nevyjímejte části z trouby, jako jsou nožky, spoje, šrouby, atd.
8. Nevařte pokrmy přímo na skleněném talíři. Umístěte potraviny do/na vhodnou nádobu, než je vložíte do trouby.
9. DŮLEŽITÉ - NÁDOBÍ, KTERÉ SE NESMÍ POUŽÍVAT V MIKROVLNNÉ TROUBĚ
   Nepoužívejte kovové pánve nebo nádoby s kovovými rukojeťmi. Nepoužívejte nic s kovovým lemem. Nepoužívejte papírem obalené drátěné svorky na igelitových sáčcích. Nepoužívejte melaminové nádobí, které obsahuje materiál pohlcující mikrovlnnou energii. Mohlo by dojít k praskání nádobí nebo jeho spálení, také se zpomalí rychlost ohřevu. Nepoužívejte nádoby Centura. Glazura není vhodná pro mikrovlnné použití. Nepoužívejte poháry s uzavíracími rukojeťmi Corelle Livingware.
   Nevařte v nádobě s omezeným otvorem, jako jsou pet lahve nebo lahvičky se salátovou zálivkou, které mohou explodovat při ohřívání v mikrovlnné troubě. Nepoužívejte běžné teploměry na maso či cukroviny. K dispozici jsou teploměry určené výlučně pro mikrovlnné vaření. Ty použít lze.
10. Mikrovlnné nádobí používejte jen v souladu s pokyny výrobce.
11. Nesnažte se v této troubě smažit pokrmy.
12. Nezapomínejte, že mikrovlnná trouba jen ohřívá kapalinu v nádobě, nikoli nádobu samotnou.
    I když tedy víko nádoby není horká na dotyk, když ji vyjmete z trouby, nezapomínejte, že kapalina/potraviny uvnitř vyzařují stejné množství páry a/nebo mohou prskat, když víko zvednete, jako při běžném vaření.
13. Vždy zkoušejte teplotu vařených potravin sami, zejména pokud ohříváte nebo vaříte jídlo/nápoj pro děti. Doporučujeme nikdy nepodávat jídlo/nápoj přímo z trouby, nechte je spíše pár minut stát a míchejte je, aby se teplo rovnoměrně rozprostřelo.

14. Jídlo obsahující směs tuku a vody, např. vývar, nechte stát 30-60 sekund v troubě poté, co ji vypnete. Umožníte tím usadit směs a zabráníte vzniku bublin, když umístíte lžíci do jídla/nápoje nebo přidáte kostku s vývarem.
15. Když připravujete/vaříte jídlo/nápoj, nezapomeňte, že existují určitá jídla, např. vánoční pudinky, džem a sekaná, které se zahřejí velmi rychle. Když zahříváte nebo vaříte jídla s vysokým obsahem tuku nebo cukru, nepoužívejte plastové nádoby.
16. Nádobí může být horké vlivem tepla přenášeného z ohřátého jídla. Je to tak zejména tehdy, pokud plastová fólie zakrývá horní stranu a rukojeti nádoby. Pro manipulaci s nádobou může být nutné použít chňapky.
17. Pro snížení rizika požáru v troubě:

(a) Jídlo nevařte příliš dlouho. Pozorně sledujte mikrovlnnou troubu, pokud do ní vložíte papír, plasty či jiné hořlavé materiály pro snazší vaření.

(b) Ze sáčků sejměte drátěné svorky, než je vložíte do trouby.

(c) Pokud se materiály v troubě vznítí, nechte dvířka zavřená, vypněte troubu na úrovni spínače, nebo odpojte energii na úrovni pojistky či panelu přerušovačů obvodu.

Schéma vybavení

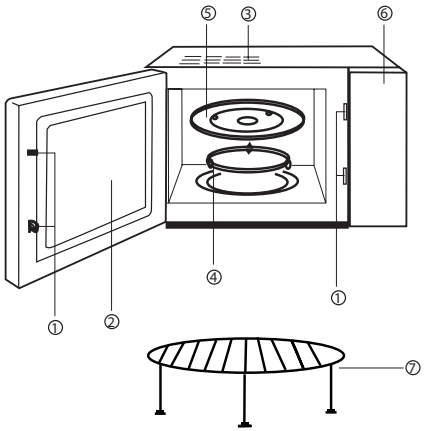

(1) Systém bezpečnostního zámku dvířek
(2) Okno trouby
(3) Větrací otvor trouby
(4) Válečkový prstenec
(5) Skleněný talíř
(6) Kontrolní panel
(7) Přihrádka grilu

Panel ovládání počítače

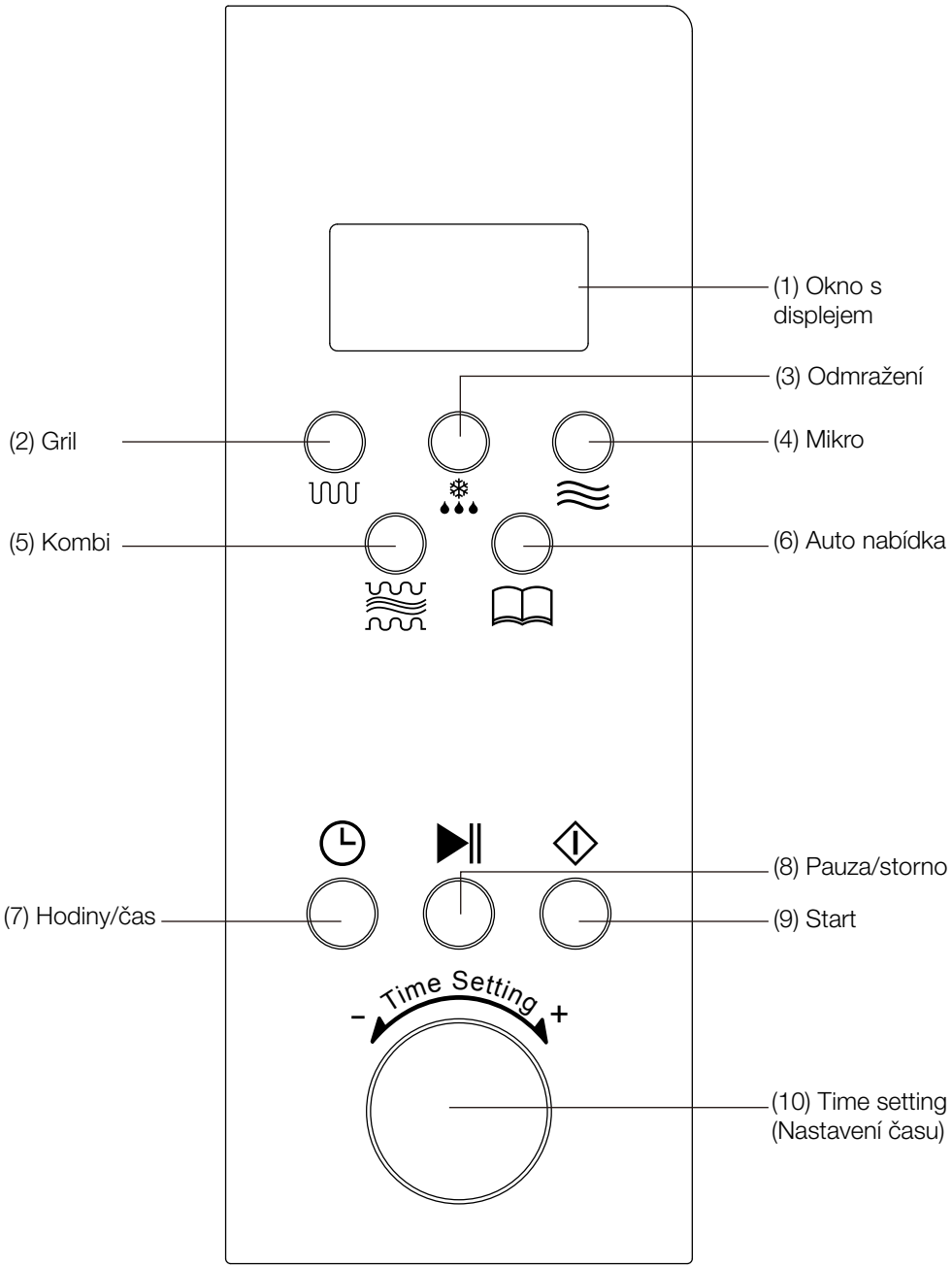

6 Návod k obsluze

1. Jednotlačítkové ohřívání
Stiskem jediného lačítka můžete zahájit jednoduché vaření, je to velmi pohodlné a rychle se tak ohřeje sklenka vody, atd.
Příklad: Ohřev sklenky vody

a) Vložte sklenku vody na skleněný talíř a zavřete dveře.
b) Stiskněte tlačítko "⏀", mikrovlnná trouba se na 1 minutu spustí na 100% výkon.
c) Po dokončení vaření se ozve 5 pípnutí.

2. Mikrovlnné ohřívání
Tato funkce má dvě možnosti.
1) Rychlé mikrovlnné ohřívání (100% výkon).

Příklad: Ohřívání jídla na 100% výkon po dobu 5 minut

a) Otočte tlačítko "Time setting"(Nastavení času), dokud se nezobrazuje údaj "5:00".
b) Stiskněte tlačítko "⏀".

2) Mikrovlnné ohřívání s manuální obsluhou.

Příklad: Ohřívání jídla na 70% výkon po dobu 10 minut

a) Stiskněte tlačítko "≋", zvolte výkon "70%";
b) Otočte tlačítko "Time setting"(Nastavení času), dokud se nezobrazuje údaj "10:00".
c) Stiskněte tlačítko "⏀".

Na výběr je 5 úrovní výkonu a nejdelší čas ohřívání v mikrovlnné troubě je 60 minut.

Počet stisknutí	Mikrovlnný výkon	Displej
1	100%	P100
2	70%	P70
3	50%	P50
4	30%	P30
5	10%	P10

3. Automatické rozmrazování
Zvolte typ potravin a zvažte je, automaticky dojde k nastavení úrovně výkonu a času.
Příklad: Rozmrazení 500 g mraženého masa.

a) Stiskněte tlačítko "❄", zobrazí se "DEF".
b) Otočte tlačítko "Time setting"(Nastavení času) a nastavte hmotnost 500g.
c) Stiskněte tlačítko "⏀".

Hmotnost jídla musí být nižší než 2 000 g.

4. Auto-nabídka
Stačí vám jen zvolit typ potravin a zvažte je, automaticky dojde k nastavení úrovně výkonu a času. Příklad: Automatická příprava 400 g masa.

a) Stiskem tlačítka "📖" zvolte A-3.
b) Otočte tlačítko "Time setting"(Nastavení času) a nastavte hmotnost 400g.
c) Stiskněte tlačítko "⏀".

Nabídka Hmotnost (g) Počet stisknutí	A-1	A-2	A-3	A-4	A-5	A-6
	Rýže	Zelenina	Maso	Špagety	Ryby	Chléb
1	100	100	200	1	100	100
2	200	200	300	2	200	200
3	300	300	400		300	300
4	400	400	500		400	400
5	500	500	600		500	500
6		600	800		600	600
7			1000		700	
8					800	
9					900	
10					1000	

5. Gril

Stiskem tlačítka "⏦" můžete zvolit tyto funkce: (nejdelší doba pečení je 60 minut).

Vzorec 1: 85% výkon grilu, displej G-1.

Příklad: příprava jídla na grilu po dobu 20 minut.

A) Stiskněte tlačítko "⏦", dokud se na displeji nezobrazuje "G-1".
B) Nastavte čas vaření na "20:00".
C) Stiskněte tlačítko "⏀".

Při grilování se jídlo nezahřívá mikrovlnnou energií, teplo je vyzařováno z kovového ohřívače na horní straně trouby. Když je gril funkční, má čas přípravy 2 fáze, po první polovině vaření se program automaticky pozastaví a ozvou se 2 pípnutí, která znamenají, že byste měli otevřít troubu a otočit jídlo, po jeho otočení dveře znovu zavřete, stiskněte tlačítko "⏀ " a vaření bude pokračovat až do konce. Pokud nechcete jídlo převracet, trouba se po 1 minutě pauzy znovu zapne.

6. Kombinované vaření

Tento spotřebič vám nabízí na výběr dva způsoby kombinovaného vaření.

1. možnost: (55% mikro + 45% gril), displej "C-1"

2. možnost: (30% mikro + 70% gril), displej "C-2"

Příklad: Příprava jídla pomocí 2. možnosti na dobu 30 minut.

a) Stiskněte tlačítko "≋", zvolte výkon "C-2"
b) Nastavte čas přípravy na 30 minut
c) Stiskněte tlačítko "⏀".

7. Hodiny

Troubu lze použít i jako hodiny.

Příklad: zadání aktuálního času 16:30.

a) Stiskněte tlačítko "🕒", na displeji začne blikat symbol hodin. Otočte tlačítko"Time setting"(Nastavení času) a nastavte "16:00".
b) Znovu stiskněte tlačítko "🕒", otočte tlačítko "Time setting"(Nastavení času) a nastavte "16:30".
c) Znovu stiskněte tlačítko "🕒", nastavení hodin je skončeno, displej začne ukazovat čas.

8. Časovač

Funkce časovače pomáhá mikrovlnné troubě zahájit automatické vaření při nastaveném času, automaticky se zastaví činnost po dokončení vaření. (Nastavte hodiny, než použijete funkci časovače).

Příklad: aktuální čas mikrovlnné trouby je 16:30, nastavte vaření na 18:15 při 70% výkonu na dobu 10 minut.

a) Stiskněte tlačítko "🕒" a nastavte čas na 18:15 (stejný postup jako při nastavování hodin).
b) Stiskněte tlačítko "≋" a nastavte 70% výkon.
c) Zadejte čas vaření 10 minut tak, že otočíte tlačítko "Time setting"(Nastavení času).
d) Stiskněte tlačítko "⏀".

Pokud nenastavíte výkon a čas přípravy (bez kroku B a C), přímo stiskněte tlačítko "⏀", mikrovlnná trouba bude fungovat jen jako hodiny, v 18:15 se ozve 10 pípnutí, ale nespustí se žádná funkce.

9. Dětský zámek

Pro aktivaci dětského zámku stiskněte současně tlačítka "🕮" a "≋" na 2 sekundy.

Stiskněte znovu současně tlačítka "🕮" a "≋", tato funkce se odblokuje po 2 sekundách.

10. Pauza/Storno

a) Při zapnuté troubě stiskněte tlačítko "⏯" a dojde k zastavení činnosti.
b) Pokud byl jakýkoli program nastaven před stisknutím tlačítka Start, stiskem tohoto tlačítka zrušíte všechny nastavené programy.

7 Péče o mikrovlnnou troubu

1. Vypněte troubu a odpojte napájecí kabel z nástěnné zásuvky, než troubu vyčistíte.
2. Udržujte vnitřek trouby čistý. Když jídlo vystříkne nebo se na stěnách trouby objeví rozlité kapaliny, setřete je vlhkým hadříkem. Použití brusných saponátů nebo písků se nedoporučuje.
3. Vnější stranu trouby čistěte vlhkým hadříkem. Aby nedošlo k poškození funkčních součástí v troubě, nedovolte pronikání vody do větracích otvorů.
4. Nedovolte, aby ovládací panel zvlhl. Čistěte měkkým, navlhčeným hadříkem, bez saponátů, brusných čistidel nebo sprejů.
5. Pokud se uvnitř nebo mimo dvířek trouby nahromadí pára, otřete je měkkým hadříkem. K tomu může dojít, když mikrovlnnou troubu používáte za vysoké vlhkosti, nejedná se v žádném případě o poruchu.
6. Občas je nutné vyjmout skleněný talíř na vyčištění. Umyjte talíř v teplé vodě nebo myčce.
7. Válečkový prstenec a spodní stranu trouby čistěte pravidelně, abyste předcházeli přílišné hlučnosti. Spodní stranu trouby stačí otřít jemným saponátem, vodou nebo prostředkem na okna a nechat uschnout. Válečkový prstenec lze mýt v jemném roztoku saponátu nebo přípravku na nádobí. Výpary z vaření nahromaděné opakovaným používáním nemají žádný vliv na spodní stranu nebo kolečka válečkového prstence.
Když vyjmete válečkový prstenec z trouby na vyčištění, zajistěte jeho navrácení do správné polohy.
8. Zápach z trouby odstraníte tak, že do šálku vody nalijete šťávu a kůru citronu a vlijete ji do hluboké mísy vhodné pro použití v mikrovlnné troubě. Zapněte na 5 minut, důkladně vytřete a usušte měkkým hadrem.
9. Když je nutné vyměnit světlo v troubě, požádejte o jeho výměnu prodejce.

23 liters elektronisk mikroovn

MWB 2310 EX

BEKO

Betjeningsvejledning

Læs brugsvejledningen grundigt og gem den til senere opslag.

VIGTIGE SIKKERHEDSINSTRUKTIONER. SKAL LÆSES GRUNDIGT OG GEMMES FOR FREMTIDIGE OPSLAG

ADVARSEL: Når apparatet bruges i kombinationstilstand, må børn kun bruge den under opsyn af en voksen pga. de genererede temperaturer.

ADVARSEL: Hvis lågen eller lågepakningerne er beskadiget, må ovnen ikke bruges, før det er blevet repareret af en kompetent person;

ADVARSEL: Det er farligt for andre end en kompetent person at udføre nogen service eller reparation, der medfører fjernelse af dækslet, der beskytter mod, at man udsættes for mikrobølgeenergi;

ADVARSEL: Væsker og andre madvarer må ikke opvarmes i lukkede beholdere, da de kan ekspolodere

ADVARSEL: Lad kun børn bruge mikroovnen uden overvågning af voksne, hvis der er blevet givet tilstrækkelige information, så barnet er i stand til at bruge ovnen på en sikker måde og forstår risiciene ved forkert anvendelse;

- Brug kun redskaber, der er egnet til brug i mikrobølgeovne
- Når der varmes mad i beholdere af plastic eller papir, skal man holde øje med ovnen, da der er mulighed for antændelse;
- hvis der bemærkes røg, skal man slukke for apparatet eller tage stikket ud og holde lågen lukket for at kvæle ilden;
- Mikrobølgeopvarmning af drikkevarer kan resultere i udbrud af forsinket kogning, så der skal udvises forsigtighed ved håndtering af beholderen;
- Indholdet af sutteflasker og babymaddåser skal omrøres eller rystes, og temperaturen skal kontrolleres inden konsumering for at undgå skoldninger;
- Æg i skal og hele hårdkogte æg skal ikke varmes i mikrobølgeovne, da de kan eksplodere, selv efter mikrobølgeopvarmningen er slut;
- Ovnen skal rengøres jævnligt og madrester fjernes;
- Hvis ovnen ikke vedligeholdes og er ren, kan det medføre nedbrydning af overfladen, hvilket kan påvirke ugunstigt mikroovnens levetid og muligvis medføre en farlig situation;
- Hvis kraftledningen er skadet, skal den erstattes af producenten eller dennes service befuldmægtigede eller lignende kvalificerede personer for at undgå farer.
- Temperaturen på tilgængelige overflader kan være høj, når apparatet kører.

Indhold

1 Specifikationer....4
2 Radio Interferens....5
3 Installation....5
4 Vigtige sikkerhedsinstruktioner....7
5 Sikkerhedsinstruktioner Ved Almindelig Brug....8
6 Brugsvejledning....11
7 Vedligeholdelse Af Mikrobølgeovnen....13

1 Specifikationer

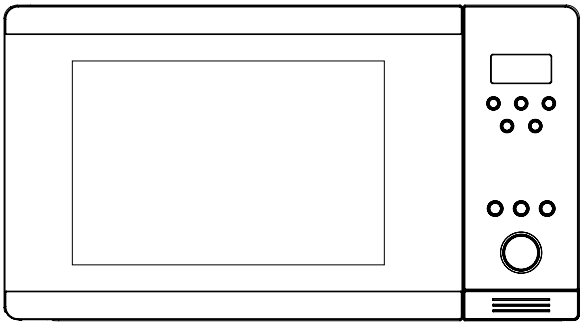

Strømforbrug	230 V~50 Hz,1400 W
Kapacitet:	900 W
Grillvarmelegeme:	1200 W
Betjeningsfrekvens:	2.450 MHz
Ydre mål:	510 mm(W) X 382 mm(D) X 310 mm(H)
Ovnens indvendige mål:	330 mm(W) X 330 mm(D) X 212 mm(H)
Ovnkapacitet:	23 liter
Vægt uemballeret:	Ca. 13.5 kg

INDEN DU RINGER TIL SERVICE

1. Hvis ovnen ikke vil køre overhovedet, hvis displayet ikke kommer frem, eller hvis displayet forsvinder:

a) Kontroller at ovnen er sat rigtigt i stikket. Hvis ikke, så tag stikket ud af kontakten, vent 10 sekunder og sæt stikket i igen.

b) Kontroller om der er sprunget en sikring eller relæet er slået fra. Hvis de ser ud til at virke korrekt, så test stikkontakten med et andet apparat.

2. Hvis mikrobølge strømmen ikke virker:

a) Kontroller om timeren er sat til.

b) Kontroller om lågen er lukket sikkert og griber ind i sikkerhedsaflåsningen. Ellers vil mikrobølgeenergien ikke flyde ind i ovnen.

Bemærk:
Mikrobølgeovnen er beregnet til husholdningsbrug til opvarmning af mad og drikkevarer ved hjælp af elektromagnetisk energi og kun til indendørs brug.

HVIS INGEN AF OVENNÆVNTE TING BERIGTIGER SITUATIONEN, SÅ KONTAKTET DEN AUTORISEREDE SERVICEAGENT.

2 Radio Interferens

Mikrobølgeovne kan forårsage interferens på radio, TV eller lignende udstyr. Når der opstår interferens, kan det fjernes eller reduceres ved følgende procedurer:

a. Rengør låge og lukkeflade på ovnen.
b. Placer radio, TV osv. så langt væk fra mikrobølgeovnen som muligt.
c. Brug en korrekt installeret antenne til radio, TV osv. for at få en stærk signalmodtagelse.

3 Installation

1. Sørg for at alt emballage fjernes fra lågens inderside.
2. Inspicer ovnen efter udpakning for evt. synlig beskadigelse, som f.eks.:
   - Skæv låge
   - Beskadiget låge
   - Buler eller huller i lågens vindue og skærm
   - Buler inde i ovnen
   - Hvis nogle af ovenstående er synlige, så brug IKKE ovnen.
3. Denne mikrobølgeovn vejer 13.5 kg og skal placeres på en stærk vandret overflade, der kan bære denne vægt.
4. Ovnen skal placeres væk fra høj temperatur og damp.
5. Placer IKKE noget oven på ovnen.
6. Fjern IKKE drejetallerkenens trækaksel.
7. Som ved andre apparater er en nøje overvågning nødvendig, når børn bruger ovnen.

ADVARSEL – DETTE APPARAT SKAL JORDES.

1. Stikkontakten skal være tæt på strømforsyningskablet.
2. Ovnen skal bruge 1,5 KVA i forsyning. Vi anbefaler rådførsel med montøren, når ovnen installeres.

FORSIGTIG: Denne ovn er beskyttet internt ved vekselstrøm 250V, 10 amp sikring.

VIGTIGT

Trådene i netledningen er farvet efter følgende kode:

Grøn-og-gul	: Jord
Blå	: Nul
Brun	: Strømførende

Da farverne i trådene i netledningen for mikrobølgeovnen måske ikke svarer til de farvede markeringer, der identificerer terminalerne i netstikket, fortsættes som følger:

Tråden, der er farvet grøn-og-gul, skal tilsluttes terminalen i netstikket, der er markeret med bogstav E eller med jordsymbolet ⏚ der er farvet grøn-og-gul.
Tråden, der er farvet blå, skal tilsluttes terminalen, der er markeret med bogstav N eller farvet sort.
Tråden, der er farvet brun, skal tilsluttes terminalen, der er markeret med bogstav L eller farvet rød.

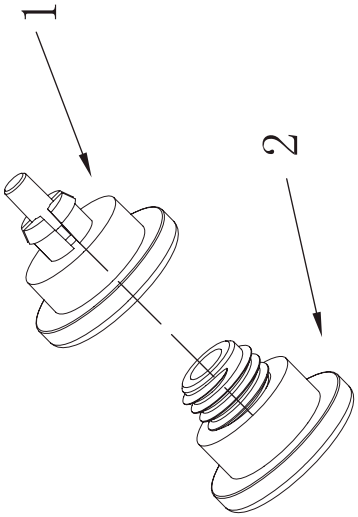

Bemærk: Følgende trin gælder kun for mikrobølgeovne modeller med indbygget pynteramme kit.

1. Når alt tilbehøret er taget ud af mikrobølgeovnen, drejes mikrobølgeovnen over på bagsiden og bunden af mikrobølgeovnen vender imod dig.
2. Tag de justerbare fødder (Fig. 2) ud af plasticposen og skru dem ind i holderne (Fig. 1), én ad gangen.
3. Når alle fire fødder er sat på, drejes mikrobølgeovnen tilbage over på fødderne for at kontroller, om de justerbare fødder er i water. Hvis mikrobølgeovnen er ustabil, justeres fødderne ved at skrue dem hhv. op eller ned.

4 Vigtige sikkerhedsinstruktioner

ADVARSEL: Når apparatet bruges i kombinationstilstand, må børn kun bruge den under opsyn af en voksen pga. de genererede temperaturer. (Gælder kun for modellen med grillfunktion)
ADVARSEL: Hvis lågen eller lågepakningerne er beskadiget, må ovnen ikke bruges, før det er blevet repareret af en kompetent person;
ADVARSEL: Det er farligt for andre end en kompetent person at udføre nogen service eller reparation, der medfører fjernelse af dækslet, der beskytter mod, at man udsættes for mikrobølgeenergi;
ADVARSEL: Væsker og andre madvarer må ikke opvarmes i lukkede beholdere, da de kan ekspolodere.
ADVARSEL: Lad kun børn bruge mikroovnen uden overvågning af voksne, hvis der er blevet givet tilstrækkelige information, så barnet er i stand til at bruge ovnen på en sikker måde og forstår risiciene ved forkert anvendelse;

- Ovnen skal have tilstrækkelig luftbevægelse. Hold 10 cm afstand bag ved ovnen, 15 cm til begge sider og 30 cm fra ovnen top. Fjern ikke ovnens fødder, undlad at blokere ovnens luft.
- Brug kun redskaber, der er egnet til brug i mikrobølgeovne
- Når der varmes mad i beholdere af plastic eller papir, skal man holde øje med ovnen, da der er mulighed for antændelse;
- Hvis der bemærkes røg, skal man slukke for apparatet eller tage stikket ud og holde lågen lukket for at kvæle ilden;
- Mikrobølgeopvarmning af drikkevarer kan resultere i udbrud af forsinket kogning, så der skal udvises forsigtighed ved håndtering af beholderen;
- Indholdet af sutteflasker og babymaddåser skal omrøres eller rystes, og temperaturen skal kontrolleres inden konsumering for at undgå skoldninger;
- Æg i skal og hele hårdkogte æg skal ikke varmes i mikrobølgeovne, da de kan eksplodere, selv efter mikrobølgeopvarmningen er slut;
- Når lågens overflade, lågepakning og ovnens indvendige rum rengøres, skal der kun bruges en mild, ikke skrubbende sæbe eller opvaskemiddel, der påføres med en svamp eller våd klud.
- Ovnen skal rengøres jævnligt og madrester fjernes;
- Hvis ovnen ikke vedligeholdes og er ren, kan det medføre nedbrydning af overfladen, hvilket kan påvirke ugunstigt mikroovnens levetid og muligvis medføre en farlig situation;
- Hvis kraftledningen er skadet, skal den erstattes af producenten eller dennes service befuldmægtigede eller lignende kvalificerede personer for at undgå farer.

5 Sikkerhedsinstruktioner Ved Almindelig Brug

Vi har nedenfor oplistet visse regler, som ved alle apparater, der skal følges, og sikkerhedsforanstaltninger for at sikre højeste ydelse fra denne ovn.

1. Glasbakken, rullearmene, kobling og rullebane skal være på plads, når ovnen er i drift.
2. Brug ikke ovnen til andet end madtilberedning, som f.eks. at tørre tøj, papir eller andre non-food varer, eller til steriliseringsformål.
3. Ovnen må ikke køre, når den er tom. Dette kan skade ovnen.
4. Brug ikke ovnens rum for nogen type af opbevaring, som f.eks. papirer, kogebøger osv.
5. Tilbered ikke mad, der er dækket med en hinde, som f.eks. æggeblommer, kartofler, kyllingelever osv., uden de først er blevet stukket flere gange med en gaffel.
6. Indsæt ikke nogen genstande i åbningerne på den yderste kasse.
7. På intet tidspunkt på der fjernes dele fra ovnen, som f.eks. fødderne, koblingen, skruer osv.
8. Tilbered ikke mad direkte på glasbakken. Placer maden i/på egnet madlavningsredskab, inden den placeres i ovnen.
9. VIGTIGT-KOGEGREJ DER IKKE MÅ BRUGES I MIKROBØLGEOVNEN
   Brug ikke metalpander/-gryder eller tallerkener med metalhåndtag.
   Brug ikke noget med metalfinish.
   Brug ikke papirdækket tråde snoede bånd på plastic poser.
   Brug ikke melamin tallerkener, da de indeholder et materiale, der absorberer mikrobølge energi. Dette kan forårsage, at tallerkenerne revner eller forkuller, og det vil reducere tilberedningshastigheden.
   Brug ikke Centura service. Emaljen er ikke egnet til brug i mikroovn. Corelle Livingware kopper med lukkede håndtag må ikke bruges.
   Tilbered ikke en beholder med begrænset åbning, som f.eks. en sodavandsflaske eller salatolieflaske, da de kan eksplodere, hvis de varmes i en mikrobølgeovn. Brug ikke konventionelle kød- eller bolchetermometre. Der findes termometre, der er specielt egnede til mikrobølgetilberedning. De må bruges.
10. Mikrobølgeredskaber må kun bruges i overensstemmelse med producentens instruktioner.
11. Forsøg ikke at friturestege mad i denne ovn.
12. Husk at en mikrobølgeovn kun varmer væsken i beholderen, og ikke selve beholderen.
    Derfor skal du huske, at selvom beholderens låg ikke er varmt at røre, når den tages ud af ovnen, så vil maden/væsken i beholderen afgive samme mængde damp og/eller sprutte, når låget fjernes som i konventionel madlavning.
13. Test altid selv temperaturen på den tilberedte mad, især hvis du varmer eller koger mad/væske til babyer. Det tilrådes aldrig at konsumere mad/væske direkte fra ovnen, men at lade det stå et par minutter og at omrøre maden/væsken for at fordele varmen jævnt.

14. Mad der indeholder en blanding af fedt og vand, f.eks. bouillon, skal stå 30-60 sekunder i ovnen, efter den er slukket. Dette er for at lade blandingen stabilisere sig og for at undgå, at det bobler, når der placeres en ske i maden/væsken, eller når der puttes en bouillonterning i.
15. Når der tilberedes/koges mad/væske, så husk at der er visse madretter, som f.eks. julebudding, syltetøj og tørret frugt, der varmes op meget hurtigt. Når der varmes eller koges mad med højt fedt- eller sukkerindhold, så undlad at bruge plasticbeholdere.
16. Madlavnings redskabet kan blive varmt pga. varme, der er overført fra den opvarmede mad. Dette er især tilfældet, hvis der har været plasticindpakning, der har dækket redskabet top og håndtag. Det kan være nødvendigt med grydelapper for at håndtere redskabet.
17. For at reducere risikoen for brand inde i mikroovnen:

(a) Undlad at overvarme maden. Vær meget opmærksom på mikrobølgeovnen, hvis der placeres papir, plastic eller andre brandfarlige materialer inde i ovnen for at lette madlavningen.
(b) Tag poselukkere af poserne, inden posen placeres i ovnen.
(c) Hvis materialerne inde i ovnen skulle blive antændt, så hold lågen lukket, sluk for ovnen på vægkontakten eller sluk for strømmen ved sikringen eller ved afbryderpanelet.

Diagram Over Egenskaber

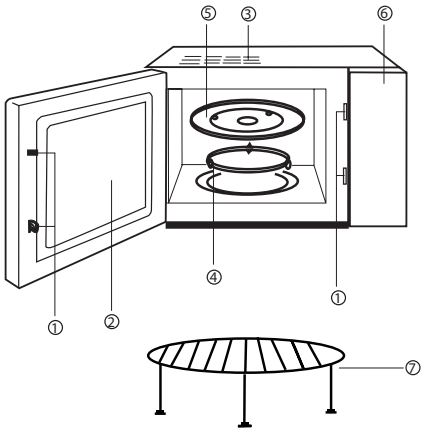

(1) Låge Sikkerhedslåse System
(2) Ovn vindue
(3) Ovnens lufthul
(4) Rullering
(5) Glasbakke
(6) Betjeningspanel
(7) Grillstativ

Computerbetjeningspanel

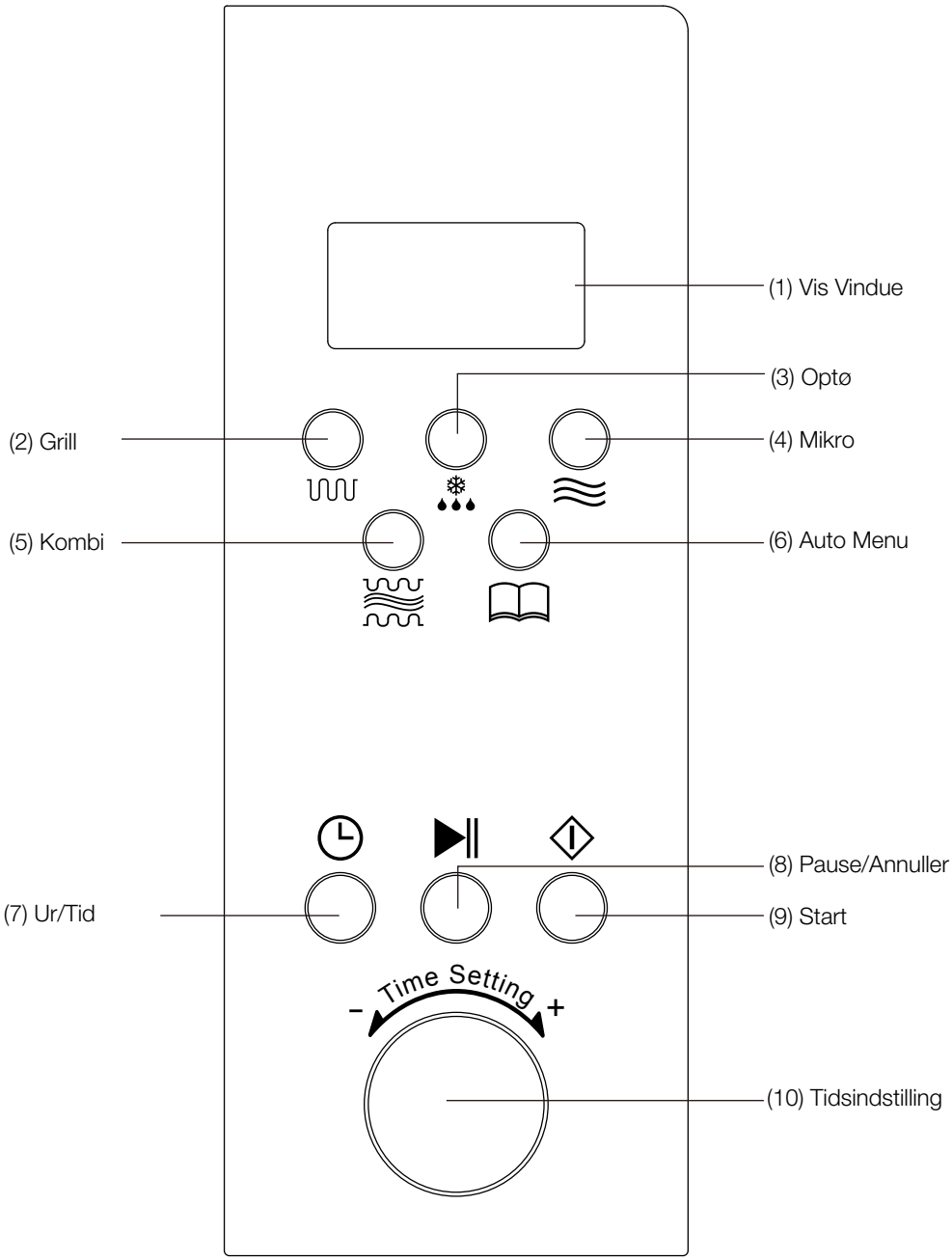

6 Brugsvejledning

1. Enkelt Knap Opvarmning
Blot ved et enkelt tryk på en knap, kan du starte en enkelt madtilberedning, det er meget nemt og hurtigt at varme et glas vand osv.
Eksempel: For at varme et glas vand
a) Put et glas vand på glasdrejetallerkenen, og luk lågen.
b) Tryk på "⏀" knappen, mikrobølgeovnen vil virke på 100% effekt i 1 minut.
c) Du vil høre 5 bip, når tilberedningen er fuldent.

2. Mikrobølge Opvarmning
Denne funktion har to muligheder.
1) Hurtig mikrobølgeopvarmning (100% effekt).
Eksempel: for at varme mad på 100% effekt i 5 minutter
a) Drej knappen "Time setting" (Tidsindstillings), indtil "05:00" vises.
b) Tryk på "⏀".
2) Manuel-funktion mikrobølge opvarmning
Eksempel: for at varme mad på 70% effekt i 10 minutter
a) Tryk på "≋" knap, vælg "70%" effekt,
b) Drej knappen "Time setting" (Tidsindstillings), indtil "10:00" vises.
c) Tryk på "⏀".
Der er 5 effekt niveauer og den længstvarende mikrobølge opvarmningstid er 60 minutter.

Tryk tider	Mikrobølgeeffekt	Display
1	100%	P100
2	70%	P70
3	50%	P50
4	30%	P30
5	10%	P10

3. Auto vægt optøning
Vælg madtype og vægt, det vil automatisk hjælpe til at justere effektniveau og tid.
Eksempel: Optø 500 g frossen kød
a) Tryk på knappen "❄", "DEF" vil blive vist.
b) Drej "Time setting" (Tidsindstillings) knappen for at indstille vægten til 500 g.
c) Tryk på "⏀".
Madens vægt skal være under 2000 g.

4. Auto-Menu
Du skal blot vælge madens type vægt, det vil hjælpe dig til automatisk at justere effekt og tid. Eksempel: Auto tilberedning 400 g kød.
a) Tryk på "📖" knappen for at vælge "A-3".
b) Drej "Time setting" (Tidsindstillings) knappen for at indstille vægten til 400 g.
c) Tryk på "⏀".

Menu Vægt (g) Tryk tider	A-1	A-2	A-3	A-4	A-5	A-6
	Ris	Grøntsager	Kød	Spaghetti	Fisk	Brød
1	100	100	200	1	100	100
2	200	200	300	2	200	200
3	300	300	400		300	300
4	400	400	500		400	400
5	500	500	600		500	500
6		600	800		600	600
7			1000		700	
8					800	
9					900	
10					1000	

5. Grill
Du kan trykke på "⏦" knappen for at vælge sådanne funktioner: (den længstvarende tilberedningstid er 60 minutter).
Type 1: 85% grilleffekt, display G-1.
Eksempel: tilberede mad med grill i 20 minutter
A) Tryk på "⏦", indtil LED viser "G-1".
B) Indstil tilberedningstiden "20:00"
C) Tryk på "⏀".
Når der grilles, varmes maden ikke ved mikrobølger, varmen udstråles fra metalvarmelegemet øverst i ovnen. Når grillen kører, har tilberedningstiden 2 trin. Efter 1. halvdel af tilberedningstiden, vil programmet automatisk gå på pause og der lyder 2 bip, der angiver, at du skal åbne ovnen og vende maden, og når den er vendt, lukkes lågen, tryk på "⏀" knappen, og tilberedningen til fortsætte 2. halvdel. Hvis du ikke vil vende maden, så genstarter ovnen efter 1 minuts pause.

6. Kombinations tilberedning
Denne indretning giver dig et valg mellem 2 metoder af kombinations tilberedning.
Mulighed 1: (55% Mikro 45% Grill), display "C-1".
Mulighed 2: (30% Mikro +70% Grill), display "C-2"
Eksempel: Tilbered maden på mulighed 2 i 30 minutter.
a) Tryk på "≋" knappen for at vælge "C-2"
b) Indstil tilberedningstiden til 30 minutter
c) Tryk på "⏀".

7. Ur:
Ovnen kan bruges som ur.
Eksempel: for at indtaste aktuel tid 16.30
a) Tryk på "🕒", ursymbolet vil blinke på displayet. Drej "Time setting" (Tidsindstillings) knappen for at indstille "16:00".
b) Tryk på "🕒" igen, drej "Time setting" (Tidsindstillings) knappen for at indstille "16:30".
c) Tryk på "🕒" igen, indstillingen af uret er afsluttet, tiden vil gå.

8. Timer
Timerfunktionen hjælper med til at mikrobølgeovnen starter automatisk tilberedning på en stillet tid, og stopper automatisk funktionen, når madlavningen er fuldendt. (Du skal indstille uret, inden du bruger timerfunktionen).
Eksempel: den aktuelle tid på mikrobølgeovnen er 16:30, for at indstille madlavningen til kl. 18:15 på 70% effekt i 10 minutter.
a) Tryk på "🕒" og indstil tiden til 18:15 (samme procedure som at indstille uret).
b) Tryk på "≋" for at indstille "70%" effekt.
c) Indtast tilberedningstid til 10 minutter ved at dreje knappen "Time setting" (Tidsindstillings).
d) Tryk på "⏀".
Hvis du ikke indstiller effekt og madlavningstid (undgå B og C trin) og trykker direkte på "⏀" knappen, vil mikrobølgeovnen kun virke som et ur, og der vil være 10 bip kl. 18:15, men ingen anden funktion vil køre"

9. Børnelås
For at aktivere børnelåsen, tryk på "🕮" og "≋" knappen på samme tid i 2 sekunder. Tryk samtidigt på knapperne "🕮" og "≋" i 2 sekunder igen, hvilket vil låse denne funktion op.

10. Pause/Annuller
a) Under funktionen vil et tryk på "⏯" knappen stoppe funktionen.
b) Hvis der var indstillet et program, før der blev trykket på startknappen, så vil tryk på denne knap annullere det indstillede program helt.

7 Vedligeholdelse Af Mikrobølgeovnen

1. Sluk for ovnen og tag stikket ud af kontakten før rengøring.
2. Hold ovnen ren indvendigt. Når madsprøjt eller spildt væske klistrer til ovnens sider, tørres der med en fugtig klud. Brug af stærke rengøringsmidler eller skuremidler anbefales ikke.
3. Ovnens udvendige overflade skal rengøres med en fugtig klud. For at forhindre skade på betjeningsdele inde i ovnen, må der ikke sive vand ind i ventilationsåbningerne.
4. Undlad at betjeningspanelet bliver vådt. Rengør med en blød, fugtig klud, brug ikke sæbe, skurepulver eller rengøringsmidler, der sprøjtes på, på betjeningspanelet.
5. Hvis der akkumuleres damp inde i eller rundt om ovnens yderside, så tør det af med en blød klud. Dette kan ske, når mikrobølgeovnen fungerer under høje fugtighedsbetingelser og på ingen måde indikerer en funktionsfejl.
6. Det er fra tid til anden nødvendigt at fjerne glasbakken for rengøring. Vask bakken i varmt sæbeludvand eller i en opvaskemaskine.
7. Rulleringen og ovnens indvendige bund bør rengøres regelmæssigt for at undgå for megen støj. Rulleringen og ovnens indvendige bund skal rengøres jævnligt for at undgå for meget støj. Rulleringen kan vaskes i mildt sæbeludvand eller i opvaskemaskinen. Der samles tilberedningsdamp under gentagen brug, men som på ingen måde påvirker ovnen bund eller rulleringhjulene. Når rulleringen fjernes fra ovnen bund for rengøring, skal man være påpasselig med at placere den korrekt igen.
8. Fjern lugte fra ovnen ved at blande en kop vand med saft og skal af en citron i en dyb mikrobølgeskål. Varm i mikrobølgeovnen i 5 minutter, tør den grundigt og tør med en blød klud.
9. Når det er nødvendigt at udskifte ovnlyset, så kontakt forhandleren for at få det udskiftet.

microondas electrónico de 23 litros

MWB 2310 EX

BEKO

Manual del propietario

Lea con atención las instrucciones y guárdelas para su futura consulta

INSTRUCCIONES IMPORTANTES SOBRE LA SEGURIDAD. LÉALAS CON ATENCIÓN Y GUÁRDELAS PARA SU FUTURA REFERENCIA

ADVERTENCIA: Cuando el aparato funcione en el modo de combinación, los niños sólo deberán utilizarlo bajo la supervisión de un adulto debido a las altas temperaturas que alcanza.

ADVERTENCIA: Si la puerta o sus sellos han sufrido daños, no utilice el horno hasta que no haya sido reparado por una persona competente.

ADVERTENCIA: Es peligroso que los trabajos de mantenimiento o reparación que impliquen la retirada de la cubierta de protección frente a la exposición a las microondas los lleven a cabo personas no cualificadas para ello.

ADVERTENCIA: No caliente líquidos u otros alimentos en recipientes sellados, ya que podrían explotar.

ADVERTENCIA: No deje que los niños empleen el horno sin supervisión, a no ser que hayan recibido instrucciones adecuadas sobre su utilización segura y comprendan los riesgos de un uso inadecuado.

- Use únicamente utensilios adecuados para su uso en hornos microondas.
- Vigile el horno cuando caliente alimentos en recipientes de plástico o papel, ya que existe la posibilidad de que estos materiales prendan.
- Si observa la presencia de humo, desconecte o desenchufe el aparato y no abra su puerta con el fin de sofocar las posibles llamas.
- El calentamiento de bebidas mediante microondas puede derivar en una ebullición eruptiva retardada; por lo tanto, tenga cuidado al manejar el recipiente.
- Agite o remueva los contenidos de los biberones y de las tarrinas de comida para bebés y compruebe su temperatura antes de su consumo con el fin de evitar quemaduras.
- No use el horno microondas para calentar huevos con cáscara o huevos duros enteros, ya que pueden explotar, incluso una vez el horno haya finalizado el calentamiento.
- Limpie el horno con regularidad y elimine cualquier resto de alimentos depositado.
- En caso de no mantener limpio el horno, su superficie podría deteriorarse, lo cual podría acortar su vida útil y posiblemente derivar en una situación de riesgo.
- En caso de que el cable de alimentación resulte dañado, deberá ser sustituido por el fabricante, uno de sus agentes o personal cualificado con el fin de evitar cualquier peligro.
- Es posible que la temperatura de las superficies accesibles sea elevada durante el funcionamiento.

Índice

1 Especificaciones 4
2 Interferencias De Radio 5
3 Instalación 5
4 Instrucciones Importantes Sobre La Seguridad 7
5 Instrucciones Sobre Seguridad Para El Uso General 8
6 Instrucciones de funcionamiento 11
7 Cuidados De Su Horno Microondas 13

1 Especificaciones

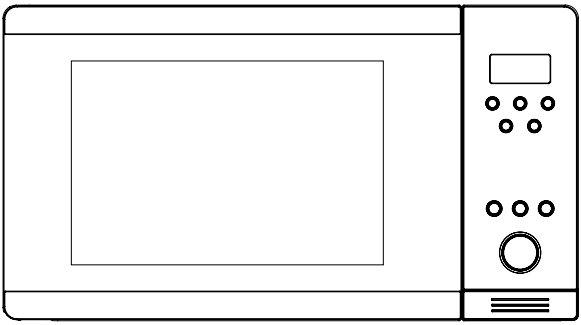

Consumo energético:	230 V~50 Hz, 1400 W
Salida:	900 W
Gratinador:	1200 W
Frecuencia de funcionamiento:	2.450 MHz
Dimensiones exteriores:	510 mm (An) X 382 mm (Prof) X 310 mm (Al)
Dimensiones de la cavidad del horno:	330 mm (An) X 330 mm (Prof) X 212 mm (Al)
Capacidad del horno:	23 litros
Peso neto:	Aprox. 13.5 kg

ANTES DE LLAMAR AL SERVICIO TÉCNICO

1. Si el horno no funciona en absoluto, o la pantalla no muestra ningún símbolo o se desvanece:

a) Compruebe que el horno esté bien enchufado. Si no lo está, retire el enchufe de la toma, espere 10 segundos y vuelva a enchufarlo con firmeza.

b) Compruebe si hay algún fusible fundido o se ha disparado un disyuntor en su instalación eléctrica. Si no observa ninguna de esas anomalías, compruebe la toma eléctrica enchufando en ella otro aparato.

2. Si la función de microondas no está operativa:

a) Compruebe si el temporizador está activado.

b) Compruebe que la puerta esté bien cerrada, de modo que los cierres de seguridad queden trabados. Si no fuese así, la energía de microondas no fluirá por el interior del horno.

Nota:
El aparato está diseñado únicamente para el calentamiento doméstico y en interiores de alimentos y bebidas mediante energía electromagnética.

SI NINGUNA DE LAS ACCIONES ANTERIORES DA RESULTADO, PÓNGASE EN CONTACTO CON EL AGENTE DEL SERVICIO TÉCNICO AUTORIZADO.

2 Interferencias De Radio

El horno microondas puede causar interferencias en su radio, televisor o aparatos similares. Si aprecia una interferencia, puede eliminarla o reducirla por medio de los siguientes procedimientos:

a. Limpie la puerta y la superficie de los sellos del horno.
b. Coloque la radio, televisor, etc., lo más lejos posible del horno microondas.
c. Instale una antena adecuada en su radio, televisor, etc., para recibir una señal nítida.

3 Instalación

1. Asegúrese de haber retirado todos los materiales de embalaje del interior de la puerta.
2. Inspeccione el horno una vez desembalado en busca de daños tales como:
   - Puerta desajustada
   - Puerta dañada
   - Abolladuras o agujeros en la ventana de la puerta o en la pantalla
   - Abolladuras en la cavidad
   - Si puede apreciar alguno de los daños anteriores, NO utilice el horno.
3. Este microondas pesa 13.5 kg y debe colocarse sobre una superficie horizontal lo suficientemente resistente como para soportar este peso.
4. El horno debe colocarse alejado de las fuentes de calor y de vapor.
5. NO coloque ningún objeto encima del horno.
6. NO retire el eje motriz del plato giratorio.
7. Igual que con cualquier otro aparato, no deje que los niños lo usen sin una atenta vigilancia.

ADVERTENCIA: ESTE APARATO DEBE CONECTARSE A TIERRA.

1. La toma de corriente debe quedar dentro del alcance del cable de alimentación del aparato.
2. Este horno requiere una potencia de entrada de 1.5 kVA. Le aconsejamos que consulte al ingeniero de servicio en el momento de la instalación.

PRECAUCIÓN: Este horno está internamente protegido por un fusible de 250 V y 10 A.

IMPORTANTE

Los hilos de este cable eléctrico siguen el siguiente código de colores:

Verde y amarillo	: Tierra
Azul	: Neutro
Marrón	: Fase

Puesto que es posible que los colores de los hilos del cable de alimentación del aparato no se correspondan con los colores que identifican los terminales de su enchufe, siga las siguientes instrucciones:

El hilo de color verde y amarillo debe conectarse al terminal del enchufe marcado con la letra E o por el símbolo de tierra ⏚ con el mismo color verde de la combinación verde-amarillo.
El hilo de color azul debe conectarse al terminal marcado con la letra N o de color negro.
El hilo de color marrón debe conectarse al terminal marcado con la letra L o de color rojo.

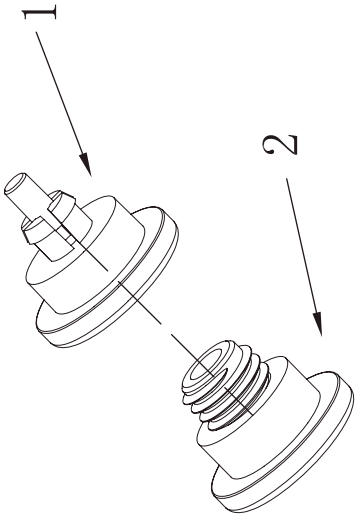

ATENCIÓN: Los siguientes pasos son aplicables únicamente a los modelos de hornos microondas con el marco del kit de acabados empotrado.

1. Una vez retirados todos los accesorios del horno microondas, invierta el horno microondas apoyándolo sobre su techo de forma que la base quede mirando hacia usted.
2. Saque los pies ajustables (Fig. núm. 2) de la bolsa de plástico y enrósquelos uno por uno en los soportes (Fig. núm. 1)
3. Una vez colocados los cuatro pies, vuelva a colocar el microondas de pie para comprobar si los pies están correctamente nivelados. Si el horno microondas estuviera inestable, ajuste los pies girándolos en un sentido o en otro según proceda.

4 Instrucciones Importantes Sobre La Seguridad

ADVERTENCIA: Cuando el aparato funcione en el modo de combinación, los niños sólo deberán utilizarlo bajo la supervisión de un adulto debido a las altas temperaturas que alcanza (únicamente para el modelo con función de gratinador).
ADVERTENCIA: Si la puerta o sus sellos han sufrido daños, no utilice el horno hasta que no haya sido reparado por una persona competente.
ADVERTENCIA: Es peligroso que los trabajos de mantenimiento o reparación que impliquen la retirada de la cubierta de protección frente a la exposición a las microondas los lleven a cabo personas no cualificadas para ello.
ADVERTENCIA: No caliente líquidos u otros alimentos en recipientes sellados, ya que podrían explotar.
ADVERTENCIA: No deje que los niños empleen el horno sin supervisión, a no ser que hayan recibido instrucciones adecuadas sobre su utilización segura y comprendan los riesgos de un uso inadecuado.

- El horno debe gozar de un flujo de aire suficiente. Deje una separación de 10 cm en la parte trasera, de 15 cm a los lados y de 30 cm por encima del horno. No retire los pies ni bloquee los respiraderos del horno.
- Use únicamente utensilios adecuados para su uso en hornos microondas.
- Vigile el horno cuando caliente alimentos en recipientes de plástico o papel, ya que existe la posibilidad de que estos materiales prendan.
- Si observa la presencia de humo, desconecte o desenchufe el aparato y no abra su puerta con el fin de sofocar las posibles llamas.
- El calentamiento de bebidas mediante microondas puede derivar en una ebullición eruptiva retardada; por lo tanto, tenga cuidado al manejar el recipiente.
- Agite o remueva los contenidos de los biberones y de las tarrinas de comida para bebés y compruebe su temperatura antes de su consumo con el fin de evitar quemaduras.
- No use el horno microondas para calentar huevos con cáscara o huevos duros enteros, ya que pueden explotar, incluso una vez el horno haya finalizado el calentamiento.
- Limpie las superficies de la puerta y sus sellos y la cavidad del horno únicamente con jabones o detergentes suaves y no abrasivos, aplicados con una esponja o un paño suave.
- Limpie el horno con regularidad y elimine cualquier resto de alimentos depositado.
- En caso de no mantener limpio el horno, su superficie podría deteriorarse, lo cual podría acortar su vida útil y posiblemente derivar en una situación de riesgo.
- En caso de que el cable de alimentación resulte dañado, deberá ser sustituido por el fabricante, uno de sus agentes o personal cualificado con el fin de evitar cualquier peligro.

5 Instrucciones Sobre Seguridad Para El Uso General

A continuación, como en el caso de cualquier otro electrodoméstico, se enumeran ciertas reglas que deberán observarse si se desea obtener el máximo rendimiento de este horno:

1. Asegúrese de que la bandeja de cristal, los brazos de los rodillos, el acoplamiento y la pista de rodadura estén en su sitio cuando vaya a utilizar el horno.
2. No utilice el horno para ningún otro propósito que la preparación de alimentos, tales como el secado de prendas, papel o cualquier otro artículo no alimentario, o para esterilizaciones.
3. No ponga en funcionamiento el horno cuando esté vacío, ya que podría dañarlo.
4. No utilice la cavidad del horno para almacenar objetos tales como papel, libros de cocina, etc.
5. No cocine alimentos envueltos en una membrana, por ejemplo yemas de huevo, patatas, hígados de pollo, etc., sin antes perforarlos varias veces con un tenedor.
6. No inserte objetos en las aberturas de la carcasa exterior.
7. Nunca retire piezas del horno tales como los pies, el acoplamiento, los tornillos, etc.
8. No deposite los alimentos que desee cocinar directamente sobre la bandeja de cristal. Colóquelos en recipientes de cocina adecuados antes de introducirlos en el horno.
9. IMPORTANTE: UTENSILOS DE COCINA NO APTOS PARA SU USO EN EL HORNO MICROONDAS
   No utilice cazuelas metálicas o platos con asas metálicas. No utilice utensilios con partes metálicas. No utilice bolsas de plástico con cierres de alambre recubierto de papel. No use platos de melamina, ya que contienen materiales que absorben la energía de microondas, con lo que el plato podría resquebrajarse o carbonizarse, además de retardar el proceso de cocción.
   No utilice servicios de mesa Centura. Están hechos de un material no adecuado para su uso en microondas. No utilice tampoco tazas de asa cerrada Corelle Livingware.
   No cocine en contenedores de abertura pequeña, tales como botellas de plástico o vinagreras, ya que podrían estallar. No utilice termómetros convencionales para carne o dulces. Utilice los termómetros específicamente diseñados para su uso en hornos microondas disponibles en el mercado.
10. Los utensilios para microondas sólo deben utilizarse de acuerdo con las instrucciones del fabricante.
11. No utilice este horno para freír alimentos.
12. Recuerde que un horno microondas sólo calienta el líquido contenido en un recipiente, no el recipiente.
    Por lo tanto, tenga en cuenta que, aún cuando la tapa del recipiente no estará caliente al tacto al retirar dicho recipiente del horno, los alimentos o líquidos en él contenidos liberarán la misma cantidad de vapor y/o salpicaduras al retirar la tapa que en la cocción convencional.
13. Compruebe siempre la temperatura de los alimentos cocinados antes de consumirlos, sobre todo si los está preparando para bebés. Se recomienda no consumir los alimentos o líquidos recién salidos del horno, sino esperar durante unos minutos a que se asienten así como remover los alimentos o líquidos para distribuir el calor de manera uniforme.

14. Los alimentos que contengan una mezcla de grasas y agua, por ejemplo los caldos, deberán permanecer en el horno entre 30 y 60 segundos una vez éste se apague. De esta manera, la mezcla se asentará y evitará que se formen burbujas al introducir una cuchara en el alimento o líquido o al añadir una pastilla de caldo.
15. Al preparar o cocinar alimentos o líquidos, recuerde que hay ciertos alimentos, como el pudín de Navidad, el jamón o la carne picada, que se calientan muy rápidamente. No utilice recipientes de plástico para calentar o cocinar alimentos con un alto contenido en azúcar o grasas.
16. Los utensilios de cocina pueden calentarse por efecto de la transferencia de calor procedente de los alimentos calentados, sobre todo si la parte superior y las asas del utensilio se han recubierto con película de plástico. Es posible que necesite guantes de cocina para asir el utensilio.
17. Para reducir el riesgo de incendio en la cavidad del horno:

(a) No sobrecaliente los alimentos. Ponga especial atención si ha introducido papel, plástico u otros materiales combustibles en el interior del horno para facilitar el proceso de cocción.
(b) Retire los cierres de alambre recubierto de papel de las bolsas antes de introducirlas en el horno.
(c) En caso de que los materiales depositados en el interior del horno prendan, no abra la puerta del horno y desenchufe el aparato de la toma de corriente o bien desconecte el suministro eléctrico del panel en donde se encuentran el fusible o el disyuntor.

Cuadro De Características

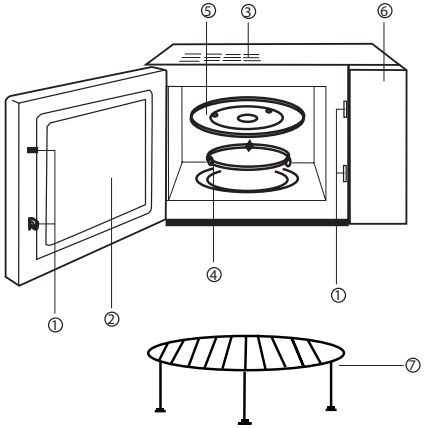

(1) Sistema de bloqueo de seguridad de las puertas
(2) Ventana del horno
(3) Respiradero del horno
(4) Anillo del rodillo
(5) Bandeja de cristal
(6) Panel de control
(7) Rejilla del gratinador

Panel De Control Del Ordenador

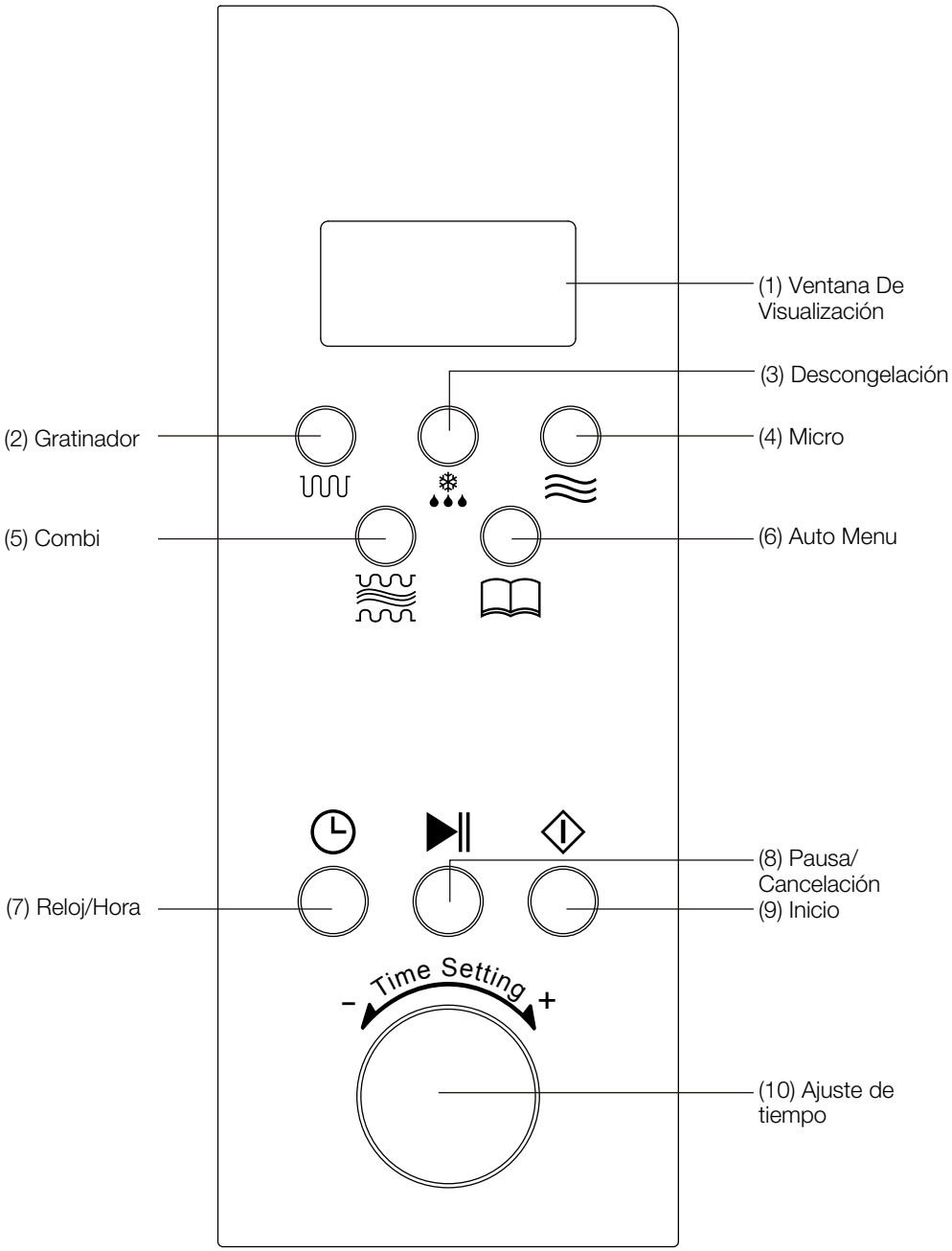

6 Instrucciones de funcionamiento

1. Calentamiento básico
Puede realizar una cocción sencilla con tan sólo pulsar un botón; es una función muy cómoda y rápida que permite, por ejemplo, calentar un vaso de agua.
Ejemplo: Para calentar un vaso de agua
a) Ponga un vaso de agua en el plato giratorio de cristal y cierre la puerta.
b) Pulse el botón "⏀"; el horno microondas operará al 100% de su potencia durante 1 minuto.
c) Podrá oír cinco pitidos una vez completado el proceso.

2. Calentamiento por microondas
Esta función tiene dos opciones.
1) Calentamiento rápido por microondas (100% de la potencia)
Ejemplo: Para calentar alimentos al 100% de la potencia durante 5 minutos
a) Gire el mando "Time setting" (Ajuste de tiempo) hasta que se muestre "5:00".
b) Pulse "⏀".
2) Calentamiento manual por microondas.
Ejemplo: para calentar alimentos al 70% de la potencia durante 10 minutos
a) Pulse el botón "≋ " y seleccione "70%" de la potencia
b) Gire el mando "Time setting" (Ajuste de tiempo) hasta que se muestre "10:00".
c) Pulse "⏀".
Hay cinco niveles de potencia, y el tiempo máximo de calentamiento por microondas es de 60 minutos.

Número de pulsaciones	Potencia de microondas	Pantalla
1	100%	P100
2	70%	P70
3	50%	P50
4	30%	P30
5	10%	P10

3. Descongelación automática por peso
Seleccione el tipo y el peso de los alimentos, cosa que le ayudará a ajustar automáticamente el nivel de potencia y el tiempo de cocción.
Ejemplo: descongelar 500 gr de carne congelada.
a) Pulse el botón "❄", se mostrará "DEF".
b) Gire el mando "Time setting" (Ajuste de tiempo) hasta ajustar el peso en 500 gr.
c) Pulse "⏀".
El peso de los alimentos debe ser inferior a 2000 gr.

4. Auto menú
Sólo tiene que seleccionar el tipo y peso de los alimentos, la potencia y el tiempo se ajustarán automáticamente. Ejemplo: Cocción automática de 400 gr de carne
a) Pulse el botón "📖" para seleccionar "A-3".
b) Gire el mando "Time setting" (Ajuste de tiempo) hasta ajustar el peso en 400 gr.
c) Pulse "⏀".

Menú Peso (gr) Número de pulsaciones	A-1	A-2	A-3	A-4	A-5	A-6
	Arroz	Vegetales	Carne	Spaghetti	Pescado	Pan
1	100	100	200	1	100	100
2	200	200	300	2	200	200
3	300	300	400		300	300
4	400	400	500		400	400
5	500	500	600		500	500
6		600	800		600	600
7			1000		700	
8					800	
9					900	
10					1000	

5. Gratinador
Puede pulsar el botón "" para seleccionar estas funciones (el tiempo máximo de cocción es de 60 minutos).
Patrón 1 : 85% de la potencia del gratinador, pantalla G-1.
Ejemplo: Gratinado de alimentos durante 20 minutos
A) Pulse "" hasta que el LED muestre "G-1".
B) Ajuste el tiempo de cocción en "20:00"
C) Pulse "".
Durante el gratinado, los alimentos no se calientan por microondas, ya que el calor se irradia desde la resistencia metálica ubicada en la parte superior del horno.
Al utilizar el gratinador, el tiempo de cocción se distribuye en dos fases. Tras la primera mitad de la cocción, el programa se detendrá automáticamente y sonarán dos pitidos, que le indican que debe abrir el horno y dar la vuelta a los alimentos.
Cuando lo haya hecho, cierre la puerta y pulse el botón "", con lo que el proceso de cocción proseguirá en su segunda fase.
Si no desea dar la vuelta a los alimentos, el horno reanudará su funcionamiento tras una pausa de 1 minuto.

6. Cocción de combinación
Este aparato dispone de dos métodos de cocción por combinación a elegir.
Opción 1: (55% Micro + 45% Gratinador, pantalla "C-1".
Opción 2 : (30% Micro + 70% Gratinador), pantalla "C-2".
Ejemplo: Cocción de alimentos mediante la opción 2 durante 30 minutos.
a) Pulse el botón "" para seleccionar "C-2".
b) Ajuste el tiempo de cocción en 30 minutos
c) Pulse "".

7. Reloj
El horno puede utilizarse como reloj.
Ejemplo: para poner el reloj en hora a las 16:30
a) Pulse el botón "", el símbolo del reloj empezará a parpadear en la pantalla. Gire el mando "Ajuste de tiempo" hasta poner el reloj en las 16:00.
b) Pulse de nuevo el botón "" y gire el mando "Ajuste de tiempo" hasta poner el reloj en las "16:30".
c) Pulse nuevamente el botón "" para que el reloj empiece a funcionar a partir de la hora fijada.

8. Temporizador
La función de temporizador permite al horno microondas iniciar de manera automática un proceso de cocción a una determinada hora y detenerse una vez finalizada la cocción. (Para poder utilizar la función de temporizador, es preciso poner en hora el reloj previamente).
Ejemplo: la hora actual en el horno microondas es 16:30; para que el horno microondas se ponga en funcionamiento a las 18:15 al 70% de la potencia durante 10 minutos:
a) Pulse "" y ajuste la hora a las 18:15 (idéntico procedimiento que para poner el reloj en hora.
b) Pulse el botón "" para seleccionar el 70%" de la potencia.
c) Introduzca un tiempo de cocción de 10 minutos girando el mando "Time setting" (Ajuste de tiempo)
d) Pulse "".
Si no ajusta ninguna potencia ni tiempo de cocción (es decir, omite los pasos B y C) y pulsa directamente el botón "", el horno microondas funcionará únicamente como reloj; emitirá 10 pitidos a las 18:15, pero no llevará a cabo ninguna otra función.

9. Bloqueo para niños
Para activar el bloqueo para niños, pulse al mismo tiempo los botones "" y "" durante 2 segundos.
Al pulsar de nuevo los botones "" y "" al mismo tiempo durante 2 segundos, la función quedará desbloqueada.

10. Pausa/Cancelación
a) Con el horno en funcionamiento, al pulsar el botón "▶||"el horno se detendrá.
b) Cualquier programa que se hubiera seleccionado antes de pulsar el botón de inicio quedara cancelado.

7 Cuidados De Su Horno Microondas

1. Apague el horno y desenchúfelo de la toma de corriente antes de proceder a su limpieza.
2. Mantenga limpio el interior del horno. En caso de que las salpicaduras o derramamientos de alimentos y líquidos se adhieran a las paredes del horno, elimínelos con un paño húmedo. Se desaconseja el uso de detergentes agresivos o abrasivos.
3. Limpie las superficies externas del horno con un paño húmedo. Para evitar dañar las piezas operativas del interior del horno, no permita que penetre agua por las aberturas de ventilación.
4. No permita que el panel de control se humedezca. Límpielo con un paño suave y húmedo. No use detergentes, abrasivos o limpiadores en aerosol para limpiar el panel de control.
5. En caso de que se acumule vapor en el interior o los alrededores de la puerta del horno, elimínelo con un paño suave. Tales acumulaciones de vapor pueden aparecer cuando el horno microondas se utiliza en entornos de alta humedad ambiental, y en ningún caso indican un mal funcionamiento del aparato.
6. Es necesario retirar de vez en cuando la bandeja de cristal para su limpieza. Lave la bandeja con agua caliente y jabón o bien en un lavavajillas.
7. El anillo del rodillo y el piso de la cavidad del horno deben limpiarse con regularidad para evitar ruidos excesivos. Simplemente lave la superficie inferior del horno con detergente suave y agua o bien con líquido limpiacristales, y a continuación séquela. El anillo del rodillo debe lavarse con agua caliente y jabón o bien en un lavavajillas. Los vapores de cocción condensados durante el uso continuado del aparato no afectarán en absoluto a la superficie inferior ni a las ruedas del anillo del rodillo.
Cuando retire el anillo del rodillo de la parte inferior del horno para su limpieza, asegúrese de volverlo a colocar en su posición correcta.
8. Puede eliminar los olores de su horno calentado agua y el zumo y la corteza de un limón en un cuenco profundo para microondas durante cinco minutos. A continuación, enjuague bien el horno y séquelo con un paño suave.
9. Cuando sea necesario, solicite la sustitución de la bombilla del horno a un distribuidor.

23-litarska elektronička mikrovalna

MWB 2310 EX

BEKO

Upute za uporabu

Pažljivo pročitajte upute i sačuvajte za buduću uporabu

VAŽNE SIGURNOSNE UPUTE. PAŽLJIVO PROČITAJTE I ČUVAJTE ZA BUDUĆU UPORABU

UPOZORENJE: Kad uređaj radi u kombiniranom načinu rada, djeca smiju koristiti pećnicu samo pod nadzorom odraslih zbog temperature koja se stvara;
UPOZORENJE: Ako se vrata ili brtva vrata oštete, pećnica ne smije raditi dok je ne popravi ovlaštena osoba;
UPOZORENJE: Opasno je za bilo koga osim za ovlaštenu osobu da vrši bilo kakav servis ili popravke koje uključuju uklanjanje poklopca koji pruža zaštitu od izlaganja mikrovalnoj energiji;
UPOZORENJE: Tekućina i druga hrana se ne smije zagrijavati u hermetički zatvorenim spremnicima jer mogu eksplodirati
UPOZORENJE: Djeci dopuštajte da koriste pećnicu bez nadzora samo kad se daju odgovarajuće upute tako da dijete može sigurno koristiti pećnicu te razumije opasnosti neodgovarajuće uporabe;

- Koristite samo posuđe koje je podesno za uporabu u mikrovalnim pećnicama.
- Kod grijanja hrane u plastičnim ili papirnatim posudama, pazite na pećnicu zbog mogućnosti zapaljenja;
- Ako primijetite dim, isključite uređaj prekidačem ili iz el. energije i držite vrata zatvorena da bi se obuzdao svaki plamen;
- Mikrovalno zagrijavanje pića može rezultirati odloženim eruptivnim ključanjem, zato se mora paziti kod rukovanja s posudom;
- Prije konzumacije, sadržaj bočica za hranjenje i posuda s hranom za bebe se mora promiješati ili protresti i treba se provjeriti temperature da bi se izbjegle opekline;
- Jaja u ljusci i cijela kuhana jaja se ne smiju zagrijavati u mikrovalnim pećnicama jer mogu eksplodirati, čak i kad zagrijavanje mikrovalovima prestane;
- Pećnica se mora redovito čistiti i moraju se ukloniti svi ostaci hrane;
- Neodržavanje pećnice čistom može dovesti do propadanja površine što može pogubno djelovati na vijek trajanja uređaja i moguće dovesti do opasnosti;
- Ukoliko je kabel napajanja oštećen, njegovu zamjenu treba izvršiti proizvođač, ovlašteni serviser ili jednako kvalificirana osoba kako bi se izbjegla opasnost.
- Temperatura dostupnih površina može biti visoka dok uređaj radi.

Sadržaj

1 Specifikacije 4
2 Radio Interferencija..... 5
3 Instalacija..... 5
4 Važne Sigurnosne Upute 7
5 Sigurnosne Upute Za Opću Uporabu 8
6 Upute za rad..... 11
7 Održavanje Vaše Mikrovalne Pećnice..... 13

1 Specifikacije

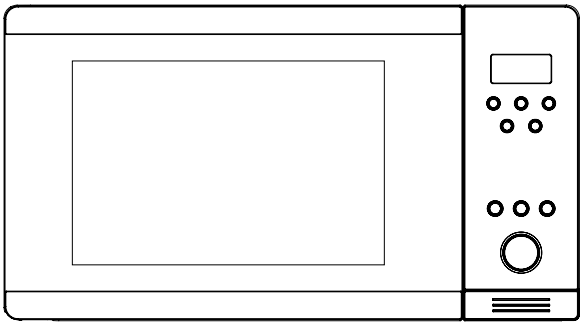

Potrošnja energije:	230 V~50 Hz,1400 W
Izlazna snaga:	900 W
Grijač roštilja:	1200 W
Radna frekvencija:	2.450 MHz
Vanjske dimenzije:	510 mm(Š) X 382 mm(D) X 310 mm(V)
Dimenzije otvora pećnice:	330 mm(Š) X 330 mm(D) X 212 mm(V)
Kapacitet pećnice:	23 litara
Masa bez palete:	cca. 13.5 kg

PRIJE NEGO POZOVETE SERVIS

1. Ako pećnica uopće ne radi, prikaz se ne pojavljuje ili prikaz nestaje:

a) Provjerite da biste osigurali da je pećnica sigurno uključena. Ako nije, izvadite utikač iz utičnice, čekajte 10 sekundi prije ponovnog uključivanja.

b) Provjerite prostorije zbog pregorjelog osigurača ili isključene glavne sklopke. Ako se čini da oni pravilno rade, testirajte utičnicu drugim uređajem.

2. Ako napajanje mikrovalne pećnice ne radi:

a) Provjerite da biste vidjeli je li tajmer postavljen.

b) Provjerite da bitse vidjeli jesu li vrata sigurno zatvorena da bi se uključila elektro sigurnosna sklopka. U suprotnom, energija mikrovalova neće teći u pećnicu.

Pozor:
Uređaj služi samo za uporabu u kućanstvu za zagrijavanje hrane i pića pomoću elektromagnetske energije i samo za uporabu u zatvorenom prostoru.

AKO NIŠTA OD GORE NAVEDENOG NE POPRAVLJA SITUACIJU, JAVITE SE OVLAŠTENOM SERVISERU.

2 Radio Interferencija

Mikrovalna pećnica može uzrokovati interferenciju vaših radio, TV i sličnih uređaja. Kad se dogodi interferencija, ona se može ukloniti ili smanjiti sljedećim postupcima.

a. Očistite površinu vrata i brtve na pećnici.
b. Stavite radio, TV i slične uređaje što je dalje moguće od mikrovalne pećnice.
c. Koristite pravilno instaliranu antenu za vaš radio, TV itd da biste dobili jak prijam signala.

3 Instalacija

1. Pazite da su svi materijali pakiranja uklonjeni iz unutrašnjosti vrata.
2. Provjerite nakon raspakiranja da li pećnica ima bilo kakvo oštećenje kao što su:
   - Neporavnata vrata
   - Oštećena vrata
   - Ulegnuća ili rupe na prozoru vrata i na zaslonu
   - Ulegnuća u otvoru
   - Ako je vidljivo bilo šta od gore navedenog, NEMOJTE koristiti pećnicu.
3. Mikrovalna pećnica teži 13.5 kg i mora se staviti na horizontalnu površinu koja je dovoljno jaka da izdrži ovu masu.
4. Pećnica se mora postaviti podalje od visoke temperature i pare.
5. NEMOJTE ništa držati na pećnici.
6. NEMOJTE uklanjati osovinu za okretanje tanjura.
7. Kao i sa bilo kojim uređajem, potreban je pomni nadzor kad je koriste djeca.

UPOZORENJE-OVAJ UREĐAJ MORA BITI UZEMLJEN.

1. Utičnica mora biti lako dostupna kabelu.
2. Za ovu pećnicu je potreban ulaz od 1.5 KVA. Preporučuje se konzultirati servisera kod instalacije pećnice.

PAŽNJA: Ova pećnica je zaštićena interno pomoću osigurača od 250V, 10 Amp.

VAŽNO

Žice u glavnom vodu su obojane u skladu sa sljedećim kodom:

Žuto-zelena	: Uzemljenje
Plava	: Nula
Smeđa	: Faza

Ukoliko boje žica u kabelu napajanja ne odgovaraju bojama kojima su označeni izvodi u utikaču, postupite na sljedeći način:

Žica koja je obojana zeleno-žuta se mora spojiti na klemu u osiguraču koja je označena slovom E ili simbolom za uzemljenje ⏚ zelene ili žuto-zelene boje. Žica plave boje mora biti spojena sa izvodom označenim slovom N ili crne boje. Žica smeđe boje mora biti spojena sa izvodom označenim slovom L ili crvene boje.

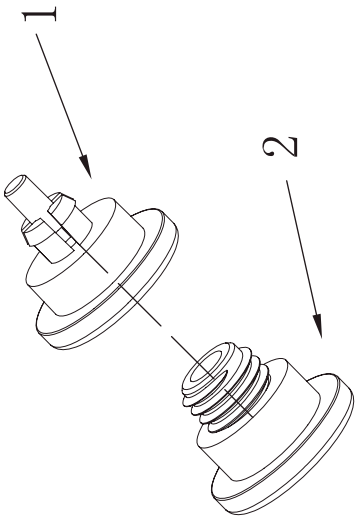

PAŽNJA: Sljedeći koraci su samo za modele mikrovalne pećnice s ugrađenim kompletom ruba okvira.

1. Kad izvadite sve dodatke iz mikrovalne pećnice, preokrenite mikrovalnu pešćnicu na stražnju stranu i držite osnovu mikrovalne pećnice prema sebi.
2. Izvadite prilagodljive nožice (Slika 2) iz plastične vreće i zavijte ih u držače (Slika 1), jedan po jedan.
3. Kad montirate sve 4 nožice, okrenite mikrovalnu pećnicu nazad na nožice da bitse provjerili da li su ravne. Ak oje mikrovalna pećnica nestabilna, prilagodite nožice tako da ih zavrnete gore ili dolje.

4 Važne Sigurnosne Upute

UPOZORENJE: Kad uređaj radi u kombiniranom načinu rada, djeca smiju koristiti pećnicu samo pod nadzorom odraslih zbog temperature koja se stvara; (samo za modele s funkcijom grilla)
UPOZORENJE: Ako se vrata ili brtva vrata oštete, pećnica ne smije raditi dok je ne popravi ovlaštena osoba;
UPOZORENJE: Opasno je za bilo koga osim za ovlaštenu osobu da vrši bilo kakav servis ili popravke koje uključuju uklanjanje poklopca koji pruža zaštitu od izlaganja mikrovalnoj energiji;
UPOZORENJE: Tekućina i druga hrana se ne smije zagrijavati u hermetički zatvorenim spremnicima jer mogu eksplodirati.
UPOZORENJE: Djeci dopuštajte da koriste pećnicu bez nadzora samo kad se daju odgovarajuće upute tako da dijete može sigurno koristiti pećnicu te razumije opasnosti neodgovarajuće uporabe;

- Pećnica mora imati dovoljan protok zraka. Držite 10 cm sa stražnje strane: 15 cm na obje strane i 30 cm s gornje strane pećnice. Ne uklanjajte nožice pećnice; ne blokirajte zračne ventile pećnice.
- Koristite samo posuđe koje je podesno za uporabu u mikrovalnim pećnicama
- Kod grijanja hrane u plastičnim ili papirnatim posudama, pazite na pećnicu zbog mogućnosti zapaljenja;
- Ako primijetite dim, isključite uređaj prekidačem ili iz el. energije i držite vrata zatvorena da bi se obuzdao svaki plamen;
- Mikrovalno zagrijavanje pića može rezultirati odloženim eruptivnim ključanjem, zato se mora paziti kod rukovanja s posudom;
- Prije konzumacije, sadržaj bočica za hranjenje i posuda s hranom za bebe se mora promiješati ili protresti i treba se provjeriti temperature da bi se izbjegle opekline;
- Jaja u ljusci i cijela kuhana jaja se ne smiju zagrijavati u mikrovalnim pećnicama jer mogu eksplodirati, čak i kad zagrijavanje mikrovalovima prestane;
- Kad čistite površinu vrata, brtve vrata, unutrašnjost pećnice, koristite samo blagu, neabrazivnu sapunicu ili deterdžente koji se nanose spužvom ili mekom krpom.
- Pećnica se mora redovito čistiti i moraju se ukloniti svi ostaci hrane;
- Neodržavanje pećnice čistom može dovesti do propadanja površine što može pogubno djelovati na vijek trajanja uređaja i moguće dovesti do opasnosti;
- Ukoliko je kabel napajanja oštećen, njegovu zamjenu treba izvršiti proizvođač, ovlašteni serviser ili jednako kvalificirana osoba kako bi se izbjegla opasnost.

5 Sigurnosne Upute Za Opću Uporabu

Dolje navedeni su, kao i sa svim uređajima, određena pravila koja treba pratiti da bi se osigurala vrhunska izvedba ove pećnice:

1. Neka vam tijekom rada pećnice na mjestu budu stakleni pladanj, kraci za okretanje, spojka i šina cilindra.
2. Ne koristite pećnicu zbog bilo kojeg razloga osim za pripremu hrane, kao što je sušenje odjeće, papira ili drugih predmeta koji nisu hrana, ili u svrhu sterilizacije.
3. Ne uključujte pećnicu kad je prazna. To može oštetiti pećnicu.
4. Ne koristite unutrašnjost pećnice za čuvanje bilo čega, npr. papira, kuharica, itd.
5. Ne kuhajte bilo kakvu hranu okruženu membranom, kao što su žutanjci jaja, krumpir, pileća jetrica, itd a da ih prvo par puta ne probodete vilicom.
6. Ne umećite bilo kakve predmete u otvore vanjskog kućišta.
7. Nikada iz pećnice ne uklanjajte bilo kakve dijelove kao što su nožice, spojka, vijci, itd.
8. Ne kuhajte hranu izravno na staklenom pladnju. Stavite hranu u/ na odgovarajuću posudu za kuhanje prije nego je stavite u pećnicu.
9. VAŽNO-POSUĐE KOJE SE NE SMIJE KORISTITI U MIKROVALNOJ PEĆNICI
   Ne koristite metalne posude ili posude s metalnim ručkama. Ne koristite ništa s metalnim rubom.
   Ne koristite žičane kopče pokrivene papirom na plastičnim vrećicama.
   Ne koristite melminsko posuđe koje sadrži materijal koji apsorbira energiju mikrovalova. To može dovesti do pucanja ili tamnjenja posuđa i usporit će brzinu kuhanja.
   Ne koristite Centura posuđe.
   Glazura nije podesna za uporabu s mikrovalnom pećnicom. Za otvorene šalice s ručkom Corelle Livingware se ne smiju koristiti.
   Ne kuhajte u spremniku s ograničenim otvorom, kao što su plastične boce ili boce za ulje za salatu, jer mogu eksplodirati ako se zagrijavaju u mikrovalnoj pećnici. Ne koristite konvencionalne termometre za meso ili slastice. Postoje posebni termometri koji su dostupni posebno za kuhanje u mikrovalnoj pećnici. Oni se mogu koristiti.
10. Posuđe za mikrovalne pećnice se smije koristiti samo u skladu s uputama proizvođača.
11. Ne pokušavajte pohati hranu u mikrovalnoj pećnici.
12. Molimo omajte na umu da mikrovalna pećnica zagrijava samo tekućinu u posudi ali ne i samu posudu.
    Zato, čak i ako poklopac posude nije prevruć za dodir kad se izvadi iz pećnice, molimo imajte na umu da će hrana/tekućina unutra ispuštati istu količinu pare i/ili prskati jednako kad se makne poklopac kod konvencionalnog kuhanja.
13. Uvijek sami testirajte temperaturu skuhane hrane, posebno ako zagrijavate ili kuhate hranu/tekućinu za bebe. Savjetujemo da nikada ne konzumirate hranu/tekućinu izravno iz pećnice nego ostavite da stoji nekoliko minuta i promiješate hranu/ tekućinu da biste jednako raspodijeliti toplinu.

14. Hrana koja sadrži mješavinu masnoće i vode, npr. temeljac, treba stajati 30-60 sekundi u pećnici nakon što se isključi. To je zato da bi se omogućilo da se mješavina slegne i da bi se spriječilo nastajanje mjehurića kad se žlica stavi u hranu/tekućinu ili kad se doda kockica za temeljac.
15. Kad pripremate/kuhate hranu/tekućinu imajte na umu da se neke vrste hrane npr. božićni kolač, džem i mljeveno meso, koji se jako brzo zagriju. Kad grijete ili kuhate hranu s puno masnoće ili šećera, ne koristite plastične posude.
16. Posuđe može postati vruće zbog topline prenesene sa zagrijane hrane. Ovo je posebno istina ako plastični omot pokriva vrh i ručke posuđa. Za držanje posuđa će možda biti potrebne krpe.
17. Da bi ste smanjili opasnost od požara u otvoru pećnice:
(a) Ne prekuhavajte hranu. Pažljivo nadzirite mikrovalnu pećnicu ako se u nju zbog kuhanja stave papirnati, plastični ili drugi zapaljivi materijali.
(b) Uklonite žičane kopče s vrećica prije nego ih stavite u pećnicu.
(c) Ukoliko se materijal unutar pećnice zapali, držite vrata pećnice zatvorena, isključite pećnicu na zidnoj sklopki ili isključite napajanje na osiguraču ili sklopki.

Dijagram Značajki

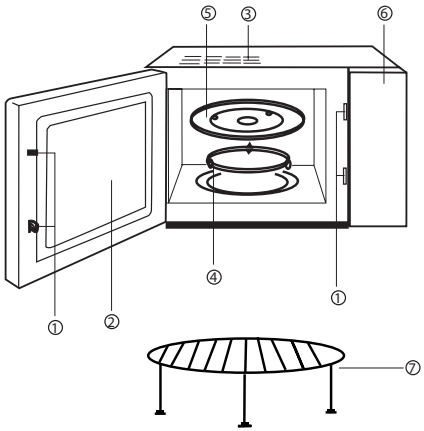

(1) Sigurnosni sustav za zatvaranje vrata
(2) Prozor pećnice
(3) Zračni ventilacijski otvor pećnice
(4) Prsten za okretanje
(5) Stakleni pladanj
(6) Kontrolna ploča
(7) Rešetka za grill

Računalna Kontrolna Ploča

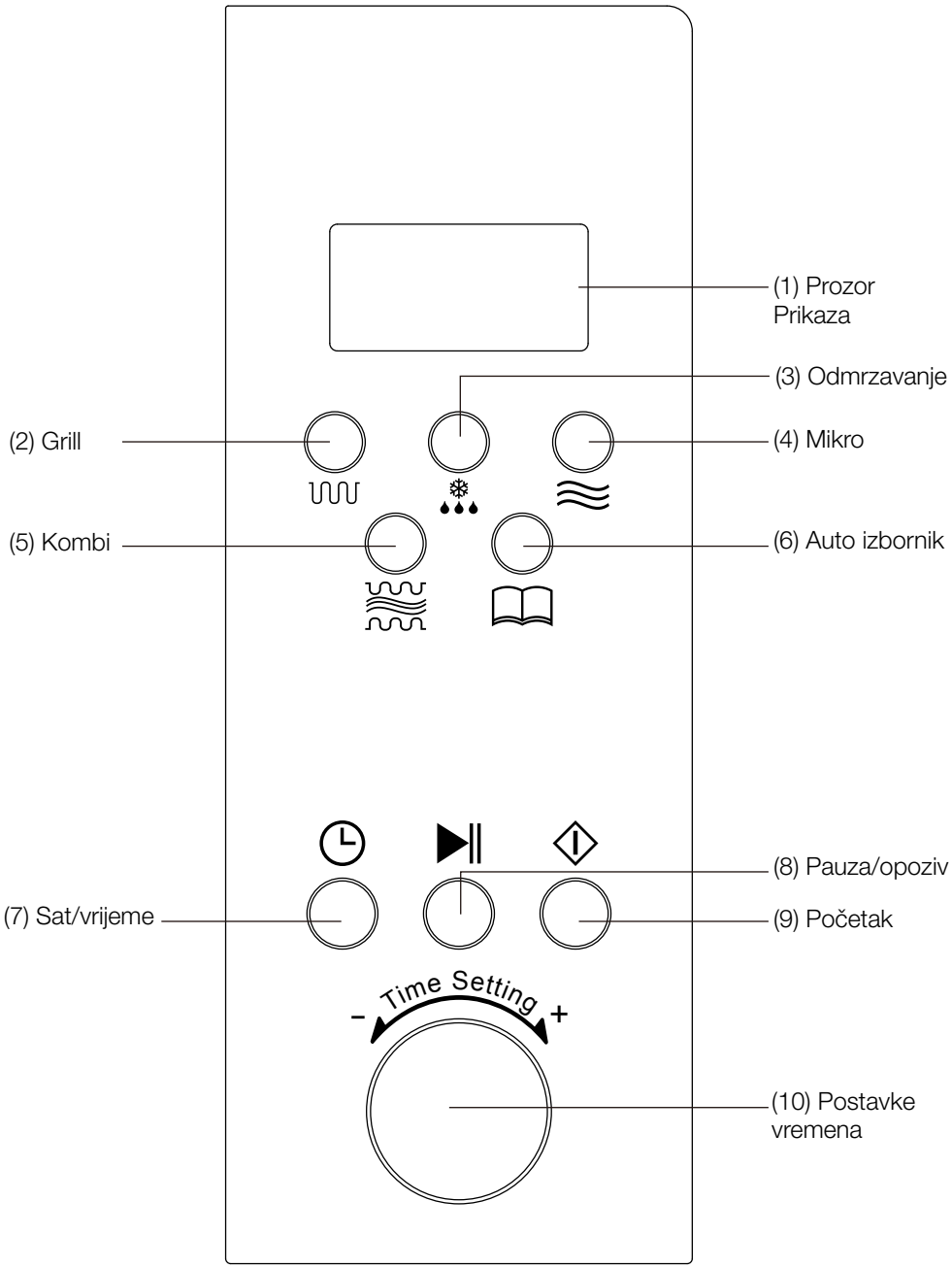

6 Upute za rad

1. Grijanje jednom tipkom

Kuhanje možete započeti samo jednim pritiskom tipke; jako je jednostavno i brzo zagrijati čašu vode, itd.

Primjer: Zagrijavanje čaše vode

a) Stavite čašu vode na stakleni podložak i zatvorite vrata.
b) Pritisnite tipku "⏀" i mikrovalna pećnice će raditi na 100% snage 1 minutu.
c) Čut ćete 5 zvučnih signala kad kuhanje bude gotovo.

2. Mikrovalno zagrijavanje

Ova funkcija ima dvije opcije.

1) Brzo mikrovalno zagrijavanje (100% snage)

Primjer: Grijati hranu na 100% snage 5 minuta

a) Okrećite tipku "Time setting" (postavke vremena) da biste postavili na "5:00".
b) Pritisnite "⏀".

2) Manualno mikrovalno zagrijavanje.

Primjer: Grijati hranu na 70% snage 10 minuta

a) Pritisnite tipkus "≋", odaberite "70%" snage;
b) Okrećite tipku "Time setting" (postavke vremena) da biste postavili na "10:00".
c) Pritisnite "⏀".

Postoji 5 razina snage a najdulje grijanje mikrovalovima je 60 minuta.

Broj dodirivanja	Snaga mikrovalova	Displej
1	100%	P100
2	70%	P70
3	50%	P50
4	30%	P30
5	10%	P10

3. Auto odmrzavanje s masom

Odaberite vrstu i masu hrane, automatski će vam pomoći za prilagođavanje razine snage i vremena.

Primjer: Odmrzavanje 500 g smrznutog mesa.

a) Pitisnite tipku " ❄", prikazat će se "DEF".
b) Okrećite tipku "Time setting" (postavke vremena) da biste postavili na 500g.
c) Pritisnite "⏀".

Masa hrane mora biti manja od 2000 g.

4. Auto izbornik

Trebate samo odabrati vrstu i masu hrane, to vam može pomoći da automatski prilagodite snagu i vrijeme. Primjer: Auto kuhanje 400g mesa.

a) Pritisnite tipku "🕮" dok se ne prikaže A-3.
b) Okrećite tipku "Time setting" (postavke vremena) da biste postavili na 400 g.
c) Pritisnite "⏀".

Izbornik Masa (g) Broj dodirivanja	A-1	A- 2	A- 3	A- 4	A- 5	A- 6
	Riža	Povrće	Meso	Spaghetti	Riba	Kruh
1	100	100	200	1	100	100
2	200	200	300	2	200	200
3	300	300	400		300	300
4	400	400	500		400	400
5	500	500	600		500	500
6		600	800		600	600
7			1000		700	
8					800	
9					900	
10					1000	

5. Roštilj

Za odabir sljedećih funkcija možete pritisnuti tipku "": (najdulje kuhanje traje 60 minuta).

Matrica 1: 85% snaga roštilja, prikazuje G-1.

Primjer: Kuhanje hrane s grillom tijekom 20 minuta

A) Pritiskajte "" dok LED ne prikazuje "G-1".
B) Postavite vrijeme kuhanja "20:00"
C) Pritisnite "".

Kod pečenja na roštilju, hranu ne zagrijavaju mikrovalovi, toplina dolazi s metalnog grijača s gornje strane pećnice. Kad gril radi, vrijeme kuhanja ima 2 stupnja. Nakon prve polovice kuhanja, program će se automatski zaustaviti i oglasit će se dva zvučna signala, koja vam označavaju da otvorite pećnicu i okrenete hranu, nakon okretanja, zatvorite vrata, pritisnite tipku "", kuhanje će se nastaviti za drugu polovicu. Ako ne želite okrenuti hranu, pećnica će se ponovno uključiti nakon jednominutne pauze.

6. Kombinirano kuhanje

Ovaj uređaj vam nudi izbor između dvije metode kombiniranog kuhanja.

Opcija 1: (55% Mikro + 45% roštilj), prikaz "C-1"

Opcija 2: (30% Mikro + 70% roštilj), prikaz "C- 2"

Primjer: Kuhanje hrane pomoću opcije 2 tijekom 30 minuta.

a) Pritisnite tipku "" da biste odabrali "C-2".
b) Postavite vrijeme kuhanja na 30 minuta
c) Pritisnite "".

7. Sat

Pećnica se može koristiti kao sat.

Primjer: Za unos točnog vremena 16:30

a) Pritisnite "", znak sata će bljeskati na prikazu. Okrećite tipku "Time setting" (postavke vremena) da biste postavili na "16:00".
b) Okrećite tipku "" da biste postavili na "16:30".
c) Ponovno pritisnite "", postavljanje sata je gotovo, vrijeme za nastavak s radom.

8. Tajmer

Funkcija tajmera pomaže mikrovalnoj pećnici da započne s automatskim kuhanjem u postavljeno vrijeme i automatski zaustavi rad nakon dovršetka kuhanja. (Trebate postaviti sat prije uporabe funkcije tajmera).

Primjer:točno vrijeme na mikrovalnoj pećnici je 16:30, za postavljanje početka kuhanja u 18:15 na 70% snage na 10 minuta.

a) Pritisnite "" i postavite vrijeme na 18:15 (isti postupak kao postavljanje sata).
b) Pritisnite tipkus "" da biste odabrali "70%" snage.
c) Unesite vrijeme kuhanja okretanjem tipke "Time setting" (postavke vremena).
d) Pritisnite "".

Ako ne postavite snagu i vrijeme kuhanja (preskočite korake B i C) i direktno pritisnete tiopku
"", mikrovalna pećnica će raditi samo kao sat, bit će 10 zvučnih signala u 18:15 ali se neće pokrenuti nijedna druga funkcija.

9. Sigurnosno zaključavanje zbog djece

Da bitse uključili sigurnosno zaključavanje zbog djece, pritsinite tipke "" i "" istodobno na 2 sekunde.
Pritisnite ponovno tipke "" i "" na 2 sekunde, to će otključati ovu funkciju.

10. Pauza/opoziv

a) Tijekom rada, pritisak na tipku "" će zaustaviti rad.
b) Ako je bilo koji program postavljen prije pritiska na start, pritisak na ovu tipku će opozvatri sve postavljene programe.

7 Održavanje Vaše Mikrovalne Pećnice

1. Isključite je i iskopčajte utikač iz utičnice prije čišćenja.
2. Održavajte unutrašnjost pećnice čistom. Kad hrana prska ili se prolivena tekućina zalijepi na stjenke pećnice, obrišite mokrom krpom. Ne preporučuje se uporaba oštrog deterdženta ili abraziva.
3. Vanjski dio površine pećnice se treba obrisati mokrom krpom. Da biste spriječili oštećenje radnih dijelova pećnice, ne smije se dozvoliti ulazak vode u ventilacijske otvore.
4. Ne puštajte da se Kontrolna ploča smoči. Obrišite mekom mokrom krpom, Ne koristite deterdžente, abrazivne materijale ili sredstva za čišćenje u spreju na kontrolnoj ploči.
5. Ako se para nakuplja unutar ili oko vanjskog dijela vrata pećnice, obrišite mekom krpom. Do toga može doći kad mikrovalna pećnica radi pod velikom vlagom i ni na koji način ne označava kvar uređaja.
6. Povremeno je potrebno izvaditi stakleni pladanj zbog čišćenja. Operite pladanj u toploj vodi s deterdžentom ili u perilici.
7. Prsten za okretanje i unutrašnjost pećnice se trebaju redovito čistiti da bi se spriječila pretjerana buka. Jednostavno obrišite donju površinu pećnice blagim deterdžentom, vodom ili sredstvom za čišćenje prozora i osušite. Prsten za okretanje se može oprati u mlakoj vodi sa sapunicom ili u perilici. Para od kuhanja se sakuplja tijekom ponovljene uporabe ali ni na koji način ne utječe na donju površinu ili na krilca prstena za okretanje.
Kad izvadite prsten za okretanje s donje površine unutrašnjosti zbog čišćenja, pazite da je vratite na pravilni položaj.
8. Uklonite mirise iz vaše pećnice tako da stavite u duboku posudu za mikrovalnu pećnicu šalicu vode i sok i koru jednog limuna Kuhajte u mikrovalnoj pećnici 5 minuta, dobro obrišite i obrišite mekom krpom.
9. Kad bude trebalo zamijeniti svjetlo pećnice, konzultirajte se s dobavljačem da je zamijeni.

Per il forno a microonde elettronico da 23 litri

MWB 2310 EX

BEKO

Manuale di istruzioni

Leggere queste istruzioni con attenzione e conservare per futuro riferimento

ISTRUZIONI IMPORTANTI PER LA SICUREZZA. LEGGERE CON ATTENZIONE E CONSERVARE PER FUTURO RIFERIMENTO

ATTENZIONE: Quando l'apparecchio viene usato in modalità combinata, i bambini devono usare il forno solo sotto la supervisione di un adulto, per le temperature prodotte;
ATTENZIONE: Se lo sportello o le guarnizioni dello sportello sono danneggiati, il forno non deve essere usato finché non è stato riparato da una persona competente;
ATTENZIONE: È pericoloso che persone non competenti eseguano lavori di assistenza o di riparazione che implicano la rimozione della copertura che offre protezione contro l'esposizione all'energia delle microonde;
ATTENZIONE: Liquidi e altri alimenti non devono essere riscaldati in contenitori sigillati perché potrebbero esplodere
ATTENZIONE: Consentire ai bambini di usare il forno senza supervisione solo se sono state fornite istruzioni adeguate in modo che il bambino riesca ad usare il forno in modo sicuro e comprenda i rischi di un uso non corretto;

- Usare solo utensili adatti per l'uso in forni a microonde.
- Quando si riscaldano alimenti in contenitori di plastica o carta, tenere d'occhio il forno perché potrebbe verificarsi un incendio;
- se si vede del fumo, spegnere o scollegare l'apparecchio e mantenere lo sportello chiuso per soffocare le fiamme;
- Il riscaldamento a microonde di bevande può provocare una fuoriuscita "eruttiva" ritardata, pertanto bisogna prestare attenzione quando si maneggia il contenitore;
- Il contenuto di biberon e contenitori di alimenti per bambini deve essere agitato e bisogna controllare la temperatura prima del consumo, per evitare ustioni;
- Le uova intere e le uova sode intere non devono essere riscaldate nei forni a microonde poiché possono esplodere anche dopo la fine del riscaldamento del forno;
- Il forno deve essere pulito regolarmente e devono essere rimossi tutti i depositi di alimenti;
- Una mancata pulizia adeguata del forno può portare a deterioramento della superficie e questo può influenzare negativamente la vita dell'apparecchio e provocar una situazione pericolosa;
- Se il cavo di alimentazione è danneggiato, deve essere sostituito dal produttore, dal suo agente per l'assistenza o da una persona analogamente qualificata per evitare rischi.
- La temperatura delle superfici accessibili potrebbe essere alta quando il dispositivo è in uso.

Indice

1 Specifiche 4
2 Interferenza Radio 5
3 Installazione 5
4 Istruzioni Importanti Per La Sicurezza 7
5 Istruzioni Per La Sicurezza Per L'Uso Generale 8
6 Istruzioni per il funzionamento 11
7 Cura Del Forno A Microonde 13

1 Specifiche

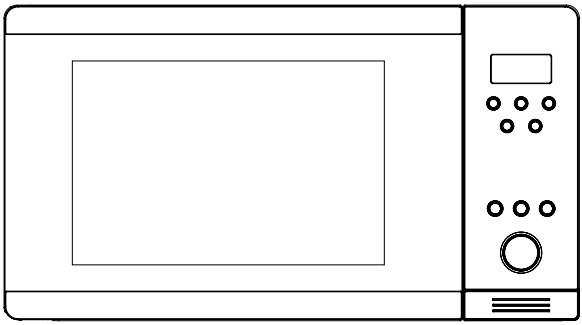

Consumo energetico:	230 V~50 Hz,1400 W
Emissione:	900 W
Riscaldatore grill:	1200 W
Frequenza di funzionamento:	2.450 MHz
Dimensioni esterne:	510 mm(A) X 382 mm(P) X 310 mm(H)
Dimensioni cavità forno:	330 mm(A) X 330 mm(P) X 212 mm(H)
Capacità forno:	23 litri
Peso senza imballaggio:	Circa 13.5 kg

PRIMA DI CHIAMARE L'ASSISTENZA

1. Se il forno non funziona affatto, il display non compare o il display scompare:

a) Controllare per assicurare che la spina del forno sia inserita in modo sicuro. Se non lo è, rimuovere la spina dalla presa, aspettare 10 secondi e reinserirla in modo sicuro.

b) Controllare se vi è un fusibile del circuito bruciato o un interruttore bloccato nel circuito principale. Se queste cose sembrano funzionare bene, testare la presa con un altro apparecchio.

2. Se l'alimentazione del forno a microonde non funziona:

a) Controllare per vedere se il timer è impostato.

b) Controllare per assicurarsi che lo sportello sia chiuso in modo sicuro da impegnare i blocchi di sicurezza. Altrimenti l'energia del forno a microonde non fluisce nel forno.

Nota:

L'apparecchio è destinato all'uso domestico per riscaldare alimenti e bevande usando l'energia elettromagnetica e solo all'uso interno.

SE LE COSE SUDDETTE NON RISOLVONO LA SITUAZIONE, CONTATTARE L'AGENTE AUTORIZZATO PER L'ASSISTENZA.

2 Interferenza Radio

Il forno a microonde può provocare interferenze con radio, TV o apparecchi simili. Quando si verifica l'interferenza, questa può essere eliminata o ridotta con le procedure che seguono.

a. Pulire lo sportello e la superficie delle guarnizioni del forno.
b. Mettere radio, TV, ecc. il più lontano possibile dal forno a microonde.
c. Usare un'antenna installata in modo corretto per radio, TV, ecc. per ottenere una ricezione forte del segnale.

3 Installazione

1. Assicurarsi che i materiali di imballaggio siano rimossi dall'interno dello sportello.
2. Ispezionare il forno dopo aver tolto l'imballaggio per vedere eventuali danni, quali:
   - Sportello allineato male
   - Sportello danneggiato
   - Ammaccature o fori nel vetro e nello schermo dello sportello
   - Ammaccature nella cavità
   - Se sono visibili tali problemi, NON usare il forno.
3. Questo forno a microonde pesa 13.5 kg e deve essere posto su una superficie orizzontale abbastanza forte da sostenere questo peso.
4. Il forno deve essere posto lontano da alte temperature e vapore.
5. NON mettere alcunché sopra al forno.
6. NON rimuovere l'albero di guida della piattaforma girevole.
7. Come per tutti gli altri apparecchi, è necessaria un'attenta supervisione per l'uso da parte dei bambini.

AVVERTENZA – QUESTO APPARECCHIO DEVE ESSERE DOTATO DI MESSA A TERRA.

1. La presa per la spina deve essere facilmente raggiungibile per il cavo di alimentazione.
2. Questo forno richiede 1.5 KVA in ingresso. Si consiglia di consultare il tecnico per l'assistenza quando si installa il forno.

AVVERTENZA: Questo forno è protetto all'interno da un fusibile Ac 250V, 10 Amp.

IMPORTANTE

I cavi in questa rete sono colorati secondo il codice che segue:

Verde e giallo : Terra
Blu : Neutro
Marrone : Vivo

Poiché i colori dei cavi di rete dell'apparecchio potrebbero non corrispondere ai marchi colorati che identificano i terminali della spina, procedere come segue:

Il cavo di colore verde e giallo deve essere collegato al terminale nella spina che è marcato la lettera E o dal simbolo di messa a terra ⏚ di colore verde o verde e giallo.
Il cavo di colore blu deve essere collegato al terminale marcato con la lettera N o di colore nero.
Il cavo di colore marrone deve essere collegato al terminale marcato con la lettera L o di colore rosso.

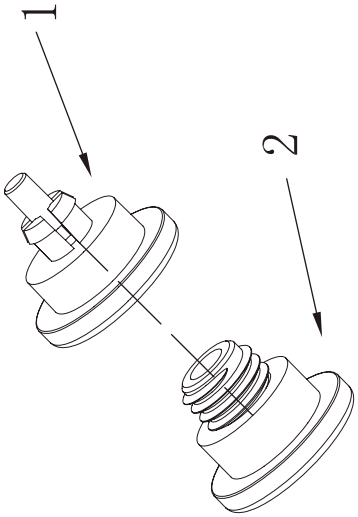

ATTENZIONE: le fasi che seguono sono per modelli di forno a microonde con sola struttura trim kit incorporata.

1. Dopo aver estratto tutti gli accessori del forno a microonde, ruotare al contrario il forno a microonde e tenere la base del forno rivolta verso di sé.
2. Rimuovere i piedini regolabili (Fig. n. 2) dalla borsa in plastica e avvitarli nei supporti (Fig. n. 1), uno alla volta.
3. Dopo che i 4 piedini sono stati montati, ruotare nuovamente il forno per posizionarlo sui piedini per controllare se i piedini regolabili sono allo stesso livello. Se il forni a microonde è instabile, regolare i piedini avvitandoli verso l'alto o verso il basso, come necessario.

4 Istruzioni Importanti Per La Sicurezza

ATTENZIONE: Quando l'apparecchio viene usato in modalità combinata, i bambini devono usare il forno solo sotto la supervisione di un adulto, per le temperature prodotte; (solo per il modello con la funzione grill)
ATTENZIONE: Se lo sportello o le guarnizioni dello sportello sono danneggiati, il forno non deve essere usato finché non è stato riparato da una persona competente;
ATTENZIONE: È pericoloso che persone non competenti eseguano lavori di assistenza o di riparazione che implicano la rimozione della copertura che offre protezione contro l'esposizione all'energia delle microonde;
ATTENZIONE: Liquidi e altri alimenti non devono essere riscaldati in contenitori sigillati perché potrebbero esplodere
ATTENZIONE: Consentire ai bambini di usare il forno senza supervisione solo se sono state fornite istruzioni adeguate in modo che il bambino riesca ad usare il forno in modo sicuro e comprenda i rischi di un uso non corretto;

- Il forno deve avere un sufficiente flusso per l'aria. Tenere uno spazio di 10 cm dietro; 15 cm a entrambi i lati e 30 cm sopra al forno. Non rimuovere i piedini del forno, non bloccare le aperture per l'aria del forno.
- Usare solo utensili adatti per l'uso in forni a microonde.
- Quando si riscaldano alimenti in contenitori di plastica o carta, tenere d'occhio il forno perché potrebbe verificarsi un incendio;
- Se si vede del fumo, spegnere o scollegare l'apparecchio e mantenere lo sportello chiuso per soffocare le fiamme;
- Il riscaldamento a microonde di bevande può provocare una fuoriuscita "eruttiva" ritardata, pertanto bisogna prestare attenzione quando si maneggia il contenitore;
- Il contenuto di biberon e contenitori di alimenti per bambini deve essere agitato e bisogna controllare la temperatura prima del consumo, per evitare ustioni;
- Le uova intere e le uova sode intere non devono essere riscaldate nei forni a microonde poiché possono esplodere anche dopo la fine del riscaldamento del forno;
- Quando si puliscono le superfici dello sportello, la guarnizione dello sportello, la cavità del forno, usare solo detergenti delicati, non abrasivi o detergenti applicati con una spugna o un panno morbido.
- Il forno deve essere pulito regolarmente e devono essere rimossi tutti i depositi di alimenti;
- Una mancata pulizia adeguata del forno può portare a deterioramento della superficie e questo può influenzare negativamente la vita dell'apparecchio e provocar una situazione pericolosa;
- Se il cavo di alimentazione è danneggiato, deve essere sostituito dal produttore, dal suo agente per l'assistenza o da una persona analogamente qualificata per evitare rischi.

5 Istruzioni Per La Sicurezza Per L'Uso Generale

Elencate di seguito vi sono determinate norme, comuni a tutti gli apparecchi, da seguire e rispettare per assicurare la migliore prestazione per questo forno:

1. Tenere sempre in posizione il vassoio in vetro, i bracci del rullo, il giunto e la traccia per il rullo quando si usa il forno.
2. Non usare il forno per scopi diversi dalla preparazione di alimenti, ad esempio per asciugare abiti, carta o altri oggetti non alimentari o a scopi di sterilizzazione.
3. Non usare il forno quando è vuoto. Questo potrebbe danneggiare il forno.
4. Non usare la cavità del forno per conservare carta, libri da cucina, ecc.
5. Non cucinare alcun alimento rivestivo di membrana, come ad esempio tuorlo d'uovo, patate, fegatini di pollo, ecc. senza averli prima bucati varie volte con una forchetta.
6. Non inserire alcun oggetto nelle aperture dell'alloggiamento esterno.
7. Non rimuovere mai alcuna parte del forno, come i piedini, il giunto, le viti, ecc.
8. Non cuocere direttamente gli alimenti sul vassoio di vetro. Mettere gli alimenti in/su utensili appropriati per la cucina prima di metterli nel forno.
9. IMPORTANTE – PENTOLE DA NON USARE NEL FORNO A MICROONDE
   Non usare pentole in metallo o piatti con manici di metallo. Non usare alcunché che abbia il bordo di metallo. Non usare fascette metalliche ricoperte in carta su buste di plastica. Non usare piatti in melamina perché contengono un materiale che assorbe l'energia delle microonde. Questo potrebbe provocare lesioni o bruciature ai piatti e rallenta la velocità di cottura.
   Non usare articoli Centura. Lo smalto non è adatto per l'uso nei microonde. Non bisogna usare le tazze con manico chiuso Corelle Livingware.
   Non cucinare in contenitori con aperture ristrette, come bottiglie per bibite gassate o bottiglie per olio da insalata, poiché potrebbero esplodere se riscaldati in forno a microonde. Non usare termometri convenzionali per carne o dolci. Ci sono termometri specifici per la cottura con il microonde. Bisogna usare questi termometri.
10. Gli utensili per il microonde devono essere usati solo secondo le istruzioni del produttore.
11. Non cercare di friggere alimenti in questo forno.
12. Ricordare che un forno a microonde riscalda solo il liquido nel contenitore e non il contenitore stesso.
    Pertanto, anche se il coperchio di un contenitore non è caldo al tatto quando viene rimosso dal forno, ricordare che il cibo/il liquido all'interno rilascia la stessa quantità di vapore e/o di schizzi di una cottura normale quando viene rimosso il coperchio.
13. Testare sempre la temperatura degli alimenti cotti soprattutto se si stanno riscaldando o cucinando cibi/liquidi per bambini. Si consiglia di non consumare cibo/liquidi direttamente dal forno ma di lasciarli stare per alcuni minuti e scuotere cibo/liquidi per distribuire il calore in modo uniforme.

14. Gli alimenti che contengono una miscela di grasso e acqua, ad esempio dadi da brodo, devono restare per 30-60 secondi nel forno dopo lo spegnimento. Questo consente alla miscela di posarsi e si evitano le bolle quando viene messo un cucchiaio nel cibo/liquido o viene aggiunto un cubetto di dado per brodo.
15. Quando si preparano/si cucinano alimenti/liquidi ricordare che ci sono alcuni alimenti, per esempio il pudding di Natale, le marmellate e la carne tritata, che si riscaldano molto rapidamente. Quando si riscaldano o cucinano alimenti con un alto contenuto di grasso o zucchero, non usare contenitori in plastica.
16. Gli utensili di cottura possono diventare caldi a causa del calore trasferito dagli alimenti riscaldati. Questo è vero soprattutto se la parte alta e i manici dell'utensile sono ricoperti di plastica. Le presine sono necessarie per maneggiare la pentola.
17. Per ridurre il rischio di incendio nella cavità del forno:

(a) Non cuocere troppo gli alimenti. Osservare con attenzione il forno se carta, plastica o altri materiali combustibili sono posti all'interno del forno per facilitare la cottura.
(b) Rimuovere le fascette metalliche dalle buste prima di metterle nel forno.
(c) Se i materiali all'interno del forno prendono fuoco, tenere lo sportello del forno chiuso, spegnere il forno con l'interruttore a parete o disattivare l'alimentazione dal pannello dei fusibili o con l'interruttore del circuito.

Diagramma Funzioni

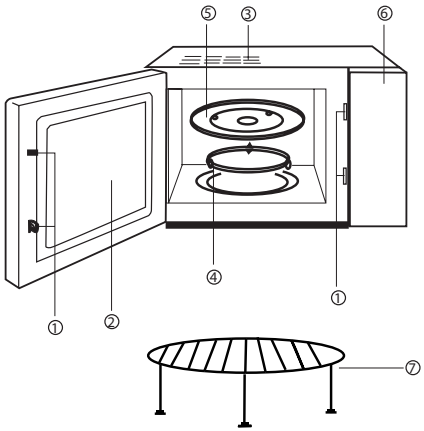

(1) Sistema di blocco di sicurezza sportello
(2) Finestra forno
(3) Apertura per l'aria del forno
(4) Anello del rullo
(5) Vassoio in vetro
(6) Pannello di controllo
(7) Rastrelliera grill

Pannello Di Controllo Computer

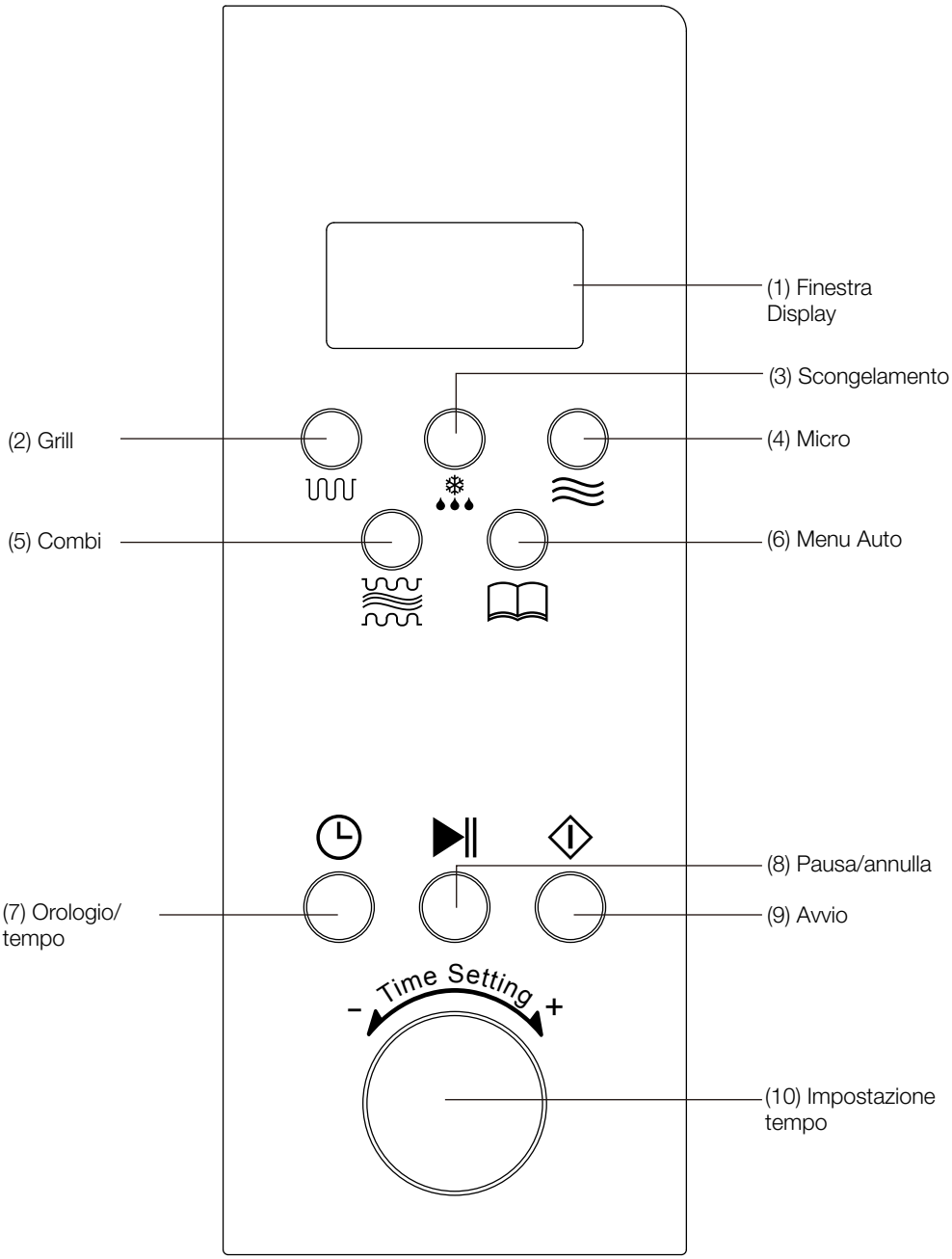

6 Istruzioni per il funzionamento

1. Riscaldamento tasto singolo

Con una sola pressione di un tasto, è possibile avviare la cottura semplice, è molto comodo e veloce per riscaldare un bicchiere d'acqua, ecc.

Esempio: Per riscaldare un bicchiere di acqua

a) Mettere un bicchiere di acqua sulla piattaforma girevole e chiudere lo sportello.
b) Premere il pulsante "⏀", il forno a microonde funzionerà al 100% della sua potenza per 1 minuto.
c) Si sentiranno 5 bip quando la cottura è completata.

2. Riscaldamento con le microonde

Questa funzione ha due opzioni.

1) Riscaldamento rapido con le microonde (potenza 100%).

Esempio: Per riscaldare alimenti con potenza 100% per 5 minuti

a) Ruotare la manopola "Time setting" (Impostazione ora) fino a che non viene visualizzato "5.00".
b) Premere il tasto "⏀".

2) Riscaldamento con le microonde - funzionamento manuale.

Esempio: per riscaldare alimenti con potenza 70% per 10 minuti

a) Premere il tasto "≋", selezionare potenza "70%";
b) Ruotare la manopola "Time setting" (Impostazione ora) fino a che non viene visualizzato "10:00".
c) Premere il tasto "⏀".

Ci sono 5 livelli di potenza e il tempo di riscaldamento più lungo è 60 minuti.

Tempi selezionabili	Potenza microonde	Display
1	100%	P100
2	70%	P70
3	50%	P50
4	30%	P30
5	10%	P10

3. Scongelamento automatico a peso

Selezionare il tipo di alimento e il peso, questo aiuta a regolare automaticamente livello di alimentazione e tempi.

Esempio: scongelare 500 g di carne congelata.

a) Premere il tasto "❄", viene visualizzato "DEF".
b) Ruotare la manopola "Time setting" (Impostazione ora) per impostare il peso a 500 g.
c) Premere il tasto "⏀".

Il peso degli alimenti non deve superare i 2000 g.

4. Menu Auto

Basta solo selezionare il tipo di alimento e il peso, questo aiuta a regolare automaticamente alimentazione e tempi. Esempio: Cottura automatica di 400 g di carne.

a) Premere il tasto "📖" finché compare A-3.
b) Ruotare la manopola "Time setting" (Impostazione ora) per impostare il peso a 400 g.
c) Premere il tasto "⏀".

Menu Peso (g) Tempi selezionabili	A-1 Riso	A-2 Verdure	A-3 Carne	A-4 Spaghetti	A-5 Pesce	A-6 Pane
1	100	100	200	1	100	100
2	200	200	300	2	200	200
3	300	300	400		300	300
4	400	400	500		400	400
5	500	500	600		500	500
6		600	800		600	600
7			1000		700	
8					800	
9					900	
10					1000	

5. Grill

Si può premere il tasto "⎍⎍⎍" per selezionare le seguenti funzioni: (il tempo di cottura più lungo è 60 minuti).

Modalità 1: 85% di potenza del grill, si visualizza G-1.

Esempio: Cottura di alimenti con grill per 20 minuti.

A) Premere "⎍⎍⎍" finché il LED visualizza "G-1".
B) Impostare il tempo di cottura a "20:00"
C) Premere il tasto "⏀".

Con la cottura a grill, gli alimenti non sono riscaldati con microonde, il calore viene irradiato dal riscaldatore in metallo sulla parte alta del forno. Quando il grill è in uso, il tempo di cottura ha 2 fasi. Dopo la prima metà della cottura, il programma va in pausa automaticamente e si sentono 2 bip, indicando che è il momento di aprire il forno e di girare gli alimenti. Dopo di ciò, chiudere lo sportello, premere il tasto "⏀", la cottura continua per la seconda metà. Se non si vogliono girare gli alimenti, il forno si riavvia dopo una pausa di 1 min.

6. Cottura combinata

Questo apparecchio offre la possibilità di scegliere due metodi di cottura combinata.

Opzione 1: (55% Micro + 45% Grill), si visualizza "C-1".

Opzione 2: (30% Micro + 70% Grill), si visualizza "C-2"

Esempio: Cottura di alimenti usando l'opzione 2 per 30 minuti.

a) Premere il tasto "≋" per selezionare "C-2".
b) Impostare il tempo di cottura per 30 minuti
c) Premere il tasto "⏀".

7. Orologio

Il forno può essere usato come orologio.

Esempio: per immettere l'ora corrente 16:30.

a) Premere "🕒", il simbolo dell'orologio lampeggia nel display. Ruotare la manopola "Time setting" (Impostazione ora) per impostare "16:00".
b) Premere di nuovo "🕒", ruotare la manopola "Time setting" (Impostazione ora) per impostare "16:30".
c) Premere di nuovo "🕒", l'impostazione dell'orologio è completata, l'orologio comincia a funzionare.

8. Timer

La funzione timer aiuta il forno a microonde ad avviare la cottura automatica all'orario impostato e arresta automaticamente il funzionamento dopo aver completato la cottura. (Bisogna impostare l'orologio prima di usare la funzione timer).

Esempio: l'ora corrente del forno a microonde è 16:30, per impostare la cottura alle 18:15 con potenza 70% per 10 minuti.

a) Premere "🕒" e impostare l'ora su 18:15 (stessa procedura dell'impostazione dell'orologio).
b) Premere il tasto "≋" per impostare potenza "70%";
c) Immettere il tempo di cottura di 10 minuti ruotando la manopola "Impostazione ora".
d) Premere il tasto "⏀".

Se non si imposta alimentazione e tempo di cottura (saltando le fasi B e C) e si preme direttamente il tasto "⏀", il forno a microonde funziona solo come orologio, ci saranno 10 bip alle 18:15 ma non si avvierà alcuna altra funzione.

9. Blocco di sicurezza bambini

Per attivare il blocco di sicurezza bambini, premere il tasto "🕮" e "≋" contemporaneamente per 2 secondi. Premere il tasto "🕮" e "≋" contemporaneamente ancora per 2 secondi, così si sblocca la funzione.

10. Pausa/annulla

a) Durante il funzionamento, la pressione del testo "⏯" arresta il funzionamento.
b) Se è stato impostato un programma prima di premere avvio, la pressione di questo tasto annulla qualsiasi programma impostato.

7 Cura Del Forno A Microonde

1. Spegnere il forno e rimuovere la spina dalla presa a muro prima della pulizia.
2. Mantenere l'interno del forno pulito. Quando gli schizzi di alimenti o di liquidi aderiscono alle pareti del forno, pulire con un panno umido. Non si consiglia l'uso di detergenti aggressivi o abrasivi.
3. La superficie esterna del forno deve essere pulita con un panno umido. Per evitare danni alle parti in funzione nel forno, l'acqua non deve entrare nelle aperture di ventilazione.
4. Non bagnare il pannello di controllo. Pulire con un panno morbido e umido. Non usare detergenti, abrasivi o pulitori a spruzzo sul pannello di controllo.
5. Se il vapore si accumula all'interno o intorno allo sportello del forno, pulire con un panno morbido. Questo può verificarsi quando il forno a microonde è usato in condizioni di alta umidità e non indica assolutamente un malfunzionamento dell'unità.
6. Occasionalmente è necessario rimuovere il vassoio in vetro per la pulizia. Lavare il vassoio in acqua calda saponata o in lavastoviglie.
7. L'anello del rullo e la base della cavità del forno devono essere regolarmente puliti per evitare rumori eccessivi. Pulire semplicemente la superficie di fondo del forno con detergente delicato, acqua o pulitori per finestre e asciugare. L'anello del rullo può essere lavato in acqua tiepida saponata o in lavastoviglie. Vapore da cottura si raccoglie durante l'uso ripetuto ma non influenza in alcun modo la superficie o le ruote dell'anello del rullo. Quando si rimuove l'anello del rullo dalla base della cavità per la pulizia, assicurarsi di rimetterlo in posizione corretta.
8. Eliminare gli odori del forno unendo una tazza di acqua con il succo e la buccia di un limone in una profonda ciotola da microonde. Accendere il microonde per 5 minuti, pulire completamente e asciugare con un panno morbido.
9. Quando si rende necessario sostituire la lampadina del forno, consultare un rivenditore per la sostituzione.

23-litrowa elektroniczna kuchenka mikrofalowa

MWB 2310 EX

BEKO

’s Instrukcja użytkowania

Prosimy uważnie przeczytać tę Instrukcję i zachować ją do wglądu na przyszłość

WAŻNE WSKAZÓWKI ZACHOWANIA BEZPIECZEŃSTWA PRZECZYTAJ UWAŻNIE I ZACHOWAJ DO WGLĄDU NA PRZYSZŁOŚĆ

UWAGA: Gdy urządzenie to pracuje w trybie łączonym, dzieci powinny go używać wyłącznie pod nadzorem dorosłych ze względu na wytwarzającą się przy tym wysoką temperaturę;

UWAGA: Jeśli uszkodzone są drzwiczki lub ich uszczelka, nie wolno używać kuchenki do czasu jej naprawy przez kompetentna osobę;

UWAGA: Wykonywanie jakichkolwiek prac serwisowych i napraw przy zdjętej pokrywie zabezpieczającej przed oddziaływaniem energii mikrofalowej przez kogokolwiek innego niż osoba kompetentna jest niebezpieczne;

UWAGA: Płynów i innej żywności nie wolno ogrzewać w szczelnie zamkniętych naczyniach, ponieważ mogą wybuchnąć

UWAGA: Dzieciom można pozwolić na używanie kuchenki bez nadzoru gdy udzielono im odpowiednich instrukcji, tak aby mogły używać jej w bezpieczny sposób i zrozumieć zagrożenia wynikające z nieprawidłowego użytkowania;

- Używaj tylko naczyń i przyborów kuchennych odpowiednich do stosowania w kuchenkach mikrofalowych.
- Ogrzewając żywność w pojemnikach plastykowych lub papierowych zwracaj uwagę na kuchenkę, ponieważ mogą się one zapalić;
- Jeśli zauważysz dym, wyłącz lub odłącz kuchenkę od zasilania i nie otwieraj drzwiczek, aby stłumić ogień;
- Podgrzewanie w kuchence mikrofalowej napojów może spowodować ich opóźnione zagotowanie i wybuch, a więc wyjmując taki pojemnik należy zachować ostrożność;
- Aby uniknąć oparzenia zawartość butelek do karmienia niemowląt i słoików z potrawami dla dzieci należy zmieszać lub wstrząsnąć oraz sprawdzić ich temperaturę przed spożyciem;
- Jaj w skorupkach oraz całych jaj gotowanych na twardo nie należy podgrzewać w kuchence mikrofalowej ponieważ mogą wybuchnąć, nawet po zakończeniu podgrzewania w kuchence;
- Kuchenkę należy regularnie czyścić i usuwać z niej wszelkie osady żywności;
- Zaniedbanie utrzymania kuchenki w czystości może prowadzić do pogorszenia jakości powierzchni, co może niekorzystnie wpływać na okres jej przydatności do użytkowania i powodować niebezpieczne sytuacje;
- W razie uszkodzenia przewodu zasilającego, aby uniknąć zagrożenia wymienić go musi producent, jego agent serwisowy lub podobnie wykwalifikowany personel.
- W trakcie pracy tego urządzenia jego dostępne powierzchnie mogą nagrzewać się do wysokich temperatur.

Spis treści

1 Dane techniczne 4
2 Interferencja radiowa 5
3 Instalacja 5
4 Ważne wskazówki zachowania bezpieczeństwa 7
5 Instrukcja bezpiecznego użytkowania 8
6 Instrukcja obsługi 11
7 Jak dbać o kuchenkę mikrofalową 13

1 Dane techniczne

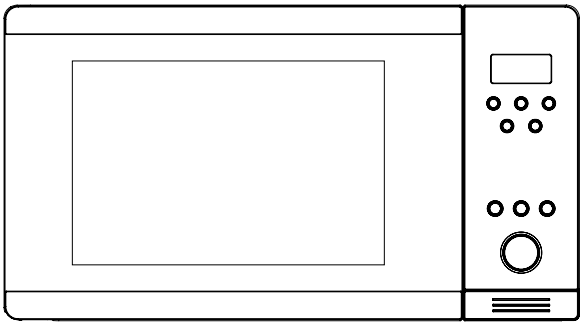

Zużycie mocy	230 V~50 Hz,1400 W
Moc wyjściowa	900 W
Grzałka grilla	1200 W
Częstotliwość robocza:	2,450 MHz
Wymiary zewnętrzne:	510 mm(Szer.) X 382 mm(Głeb.) X 310 mm(Wys.
Wymiary komory kuchenki:	330 mm(Szer.) X 330 mm(Głeb.) X 212 mm(Wys.
Pojemność kuchenki	23 litry
Waga bez opakowania:	ok. 13,5 kg

ZANIM WEZWIESZ SERWIS

1. Jeśli kuchenka zupełnie nie działa, wyświetlacz się nie zapala lub nic nie pokazuje:

a) Sprawdź, czy kuchenka jest prawidłowo włączona do gniazdka zasilającego. Jeśli nie jest, wyjmij wtyczkę z gniazdka, odczekaj 10 sekund i ponownie prawidłowo wsadź ją do gniazdka.

b) Sprawdź, czy w mieszkaniu nie wyłączył się bezpiecznik albo główny wyłącznik zasilania. Jeśli wydają się w porządku, sprawdź, czy gniazdko działa włączając do niego inne urządzenie elektryczne.

2. Jeśli nie działa zasilanie kuchenki:

a) Sprawdź, czy nastawiony jest czasomierz.

b) Sprawdź, czy drzwiczki są zamknięte wystarczająco dokładnie, aby zamknęły się blokady bezpieczeństwa. W przeciwnym razie energia mikrofalowa nie będzie przepływać do kuchenki.

Uwaga:
Urządzenie niniejsze służy do użytku w gospodarstwie domowym do podgrzewania żywności i napojów przy użyciu energii elektromagnetycznej i tylko do użytku we wnętrzach.

JEŚLI ŻADNA Z POWYŻSZYCH CZYNNOŚCI NIE USUWA PROBLEMU, WÓWCZAS SKONTAKTUJ SIĘ Z AUTORYZOWANYM PUNKTEM SERWISOWYM

2 Interferencja radiowa

Kuchenki mikrofalowe mogą powodować zakłócenia działania odbiorników radiowych, telewizorów i podobnych urządzeń. W takim przypadku zakłócenia można wyeliminować lub ograniczyć następującymi zabiegami:

a. Oczyść powierzchnię drzwiczek i uszczelek kuchenki.
b. Ustaw radio, telewizor, itp. tak daleko od kuchenki, jak to możliwe.
c. Użyj prawidłowo zainstalowanej anteny do radia, telewizora, itp. aby wzmocnić podawany do nich sygnał radiowy.

3 Instalacja

1. Upewnij się, że z wnętrza drzwiczek wyjęto wszelkie materiały opakowaniowe.
2. Po rozpakowaniu starannie obejrzyj kuchenkę, aby sprawdzić czy nie uległa żadnemu z następujących uszkodzeń:
   - Zwichrowanie drzwiczek
   - Uszkodzenie drzwiczek
   - Zagłębienia lub dziury w okienku drzwiczek i ekranie
   - Zagłębienia w komorze
   - Jeśli widać jakiekolwiek z powyższych uszkodzeń, NIE uruchamiaj kuchenki.
3. Kuchenka waży 13,5 kg i należy ją ustawić na poziomej płaszczyźnie wystarczająco wytrzymałej, aby ją unieść.
4. Kuchenkę należy umieścić z dala od źródeł wysokiej temperatury i pary.
5. NIE stawiaj niczego na kuchence.
6. NIE wyjmuj wałka napędu płyty obrotowej.
7. Jak przy każdym urządzeniu, ścisły nadzór jest konieczny, gdy używają go dzieci.

UWAGA: URZĄDZENIE TO MUSI BYĆ UZIEMIONE/

1. Przewód zasilający powinien swobodnie sięgać do gniazdka zasilającego.
2. Kuchenka ta wymaga zasilania mocą 1,5 kVA, przy jej instalowaniu zaleca się konsultację z technikiem serwisowym.

UWAGA: Kuchenka ta jest wewnętrznie zabezpieczona bezpiecznikiem 250V, 8A.

UWAGA!

Żyły przewodu zasilającego oznaczone są według następującego kodu barwnego:
Zielono-żółty : Ziemia
Niebieski : Zero
Brązowy : Faza
Ponieważ barwy żył w przewodzie zasilającym mogą nie odpowiadać barwnym oznaczeniom końcówek we wtyczce, należy postępować, jak następuje:

Żyła oznaczona na zielono-żółto musi być przyłączona do końcówki we wtyczce oznaczonej literą E lub symbolem ⏚ w barwach zielonej i zielono-żółtej.
Żyła oznaczona na niebiesko musi być przyłączona do końcówki oznaczonej literą N lub barwą czarną.
Żyła oznaczona na brązowo musi być przyłączona do końcówki oznaczonej literą L lub barwą czerwoną.

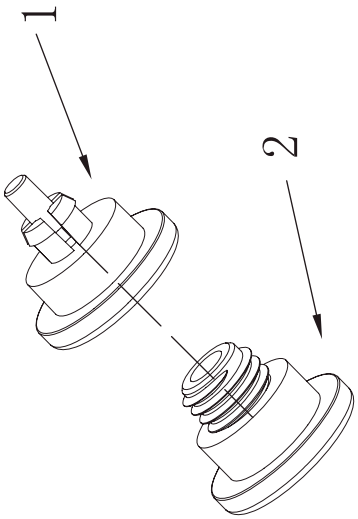

UWAGA: Następujące kroki odnoszą się wyłącznie do kuchenek mikrofalowych z wbudowanym obramowaniem Trim Kit Frame.

1. Po wyjęciu z kuchenki mikrofalowej wszystkich akcesoriów przewróć kuchenkę na tylna ściankę tak, aby jej podstawa skierowana była ku tobie.
2. Wyjmij nastawiane nóżki ("2" na rysunku) z torebki plastykowej i po kolei wkręć je w obsady ("1" na rysunku).
3. Po założeniu wszystkich 4 nóżek obróć kuchenkę i z powrotem postaw na nóżkach, aby sprawdzić, czy stoi równo. Jeśli kuchenka jest niestabilna, nastaw nóżki odpowiednio wkręcając lub wykręcając je.

4 Ważne wskazówki zachowania bezpieczeństwa

UWAGA: Gdy urządzenie to pracuje w trybie łączonym dzieci powinny go używać wyłącznie pod nadzorem dorosłych ze względu na wytwarzającą się przy tym wysoką temperaturę (Dot. tylko modelu z funkcją grilla)
UWAGA: Jeśli uszkodzone są drzwiczki lub ich uszczelka, nie wolno używać kuchenki do czasu jej naprawy przez kompetentna osobę;
UWAGA: Wykonywanie jakichkolwiek prac serwisowych i napraw przy zdjętej pokrywie zabezpieczającej przed oddziaływaniem energii mikrofalowej przez kogokolwiek innego niż osoba kompetentna jest niebezpieczne;
UWAGA: Płynów i innej żywności nie wolno ogrzewać w szczelnie zamkniętych naczyniach, ponieważ mogą wybuchnąć
UWAGA: Dzieciom można pozwolić na używanie kuchenki bez nadzoru gdy udzielono im odpowiednich instrukcji, tak aby mogły używać jej w bezpieczny sposób i zrozumieć zagrożenia wynikające z nieprawidłowego użytkowania;

- Kuchenka musi być umieszczona w dostatecznym obiegu powietrza. Zachowa 10 cm odstęp z tyłu, 15 cm po obu bokach i 30 cm z przodu kuchenki. Nie zdejmuj nóżek kuchenki, nie blokuj otworów wentylacyjnych.
- Używaj tylko naczyń i przyborów kuchennych odpowiednich do stosowania w kuchenkach mikrofalowych.
- Ogrzewając żywność w pojemnikach plastykowych lub papierowych zwracaj uwagę na kuchenkę, ponieważ mogą się one zapalić;
- Jeśli zauważysz dym, wyłącz lub odłącz kuchenkę od zasilania i nie otwieraj drzwiczek, aby stłumić ogień;
- Podgrzewanie w kuchence mikrofalowej napojów może spowodować ich opóźnione zagotowanie i wybuch, a więc wyjmując taki pojemnik należy zachować ostrożność;
- Aby uniknąć oparzenia zawartość butelek do karmienia niemowląt i słoików z potrawami dla dzieci należy zmieszać lub wstrząsnąć oraz sprawdzić ich temperaturę przed spożyciem;
- Jaj w skorupkach oraz całych jaj gotowanych na twardo nie należy podgrzewać w kuchence mikrofalowej ponieważ mogą wybuchnąć, nawet po zakończeniu podgrzewania w kuchence;
- Do czyszczenia powierzchni drzwiczek, uszczelki w drzwiczkach i komory kuchenki używaj wyłącznie łagodnego, gładkiego mydła lub detergentów nakładanych gąbką lub miękką ściereczką.
- Kuchenkę należy regularnie czyścić i usuwać z niej wszelkie osady żywności;
- Zaniedbanie utrzymania kuchenki w czystości może prowadzić do pogorszenia jakości powierzchni, co może niekorzystnie wpływać na okres jej przydatności do użytkowania i powodować niebezpieczne sytuacje;
- W razie uszkodzenia przewodu zasilającego, aby uniknąć zagrożenia wymienić go musi producent, jego agent serwisowy lub podobnie wykwalifikowany personel.

5 Instrukcja bezpiecznego użytkowania

Poniżej podano pewne dotyczące wszystkich urządzeń reguły i środki ostrożności zapewniające najwyższą funkcjonalność tej kuchenki:

1. Używając kuchenki tylko, jeśli na swoich miejscach są tacka szklana, ramiona rolek, złączka i bieżnik rolki.
2. Nie używaj kuchenki w żadnym celu innym niż przygotowanie potraw, takim jak suszenie odzieży, papieru ani żadnych innych przedmiotów nieżywnościowych, ani do celów sterylizacji.
3. Nie uruchamiaj kuchenki pustej. Może to ją zniszczyć.
4. Nie korzystaj z komory kuchenki jako szafki do przechowywania papierów, książek kucharskich, itp.
5. Żywność w szczelnej osłonie, jak żółtka jaj, ziemniaki, wątróbki drobiowe itp. gotuje się tylko po uprzednim kilkakrotnym przedziurawieniu osłony widelcem.
6. Nie wkładaj żadnych przedmiotów w otwory obudowy zewnętrznej.
7. Nigdy nie odejmuj z kuchenki żadnych jej części takich jak nóżki, złączki, śrubki itp.
8. Nie podgrzewaj potraw bezpośrednio na tacce szklanej. Umieść żywność na lub w odpowiednim naczyniu kuchennym przed włożeniem do kuchenki.
9. UWAGA – NIE UŻYWAJ W KUCHENCE NACZYŃ DO GOTOWANIA
   Nie używaj metalowych garnków ani naczyń z metalowymi uchwytami.
   Nie używaj niczego z metalowymi wykończeniami. Nie używaj obleczonych papierem drucianych zacisków na torebki plastykowe. Nie używaj naczyń melaminowych, ponieważ zawierają materiał pochłaniający energię mikrofalową. Może to spowodować pękanie lub zwęglanie naczyń i spowolni gotowanie.
   Nie używaj naczyń stołowych firmy Centura. Ich szkliwo nie nadaje się do użytku w kuchenkach mikrofalowych.
   Nie należy używać kubków Corelle Livingware z zamkniętymi uchwytami.
   Nie gotuj w pojemnikach niecałkowicie otwartych, takich jak butelki zamykana na kapsle lub butelki do oleju sałatkowego, ponieważ jeśli ogrzeje się je w kuchence mikrofalowej mogą wybuchnąć. Nie używaj konwencjonalnych termometrów kuchennych. Do nabycia są termometry specjalnie do użytku w kuchenkach mikrofalowych. Tych można używać.
10. Naczynia i przybory kuchenne należy używać wyłącznie zgodnie z instrukcjami ich wytwórców.
11. Nie próbuj smażyć na głębokim oleju w tej kuchence.
12. Prosimy pamiętać, że kuchenka mikrofalowa podgrzewa tylko zawartość naczynia, a nie samom naczynie.
    Więc nawet jeśli przy wyjmowaniu z kuchenki pokrywka naczynia nie wydaje się gorąca, prosimy pamiętać, że z potrawy/płynu w środku uwolni sie tyle pary i wilgoci, co przy zdejmowaniu pokrywki po zwykłym gotowaniu.
13. Zawsze sam sprawdzaj temperatury gotowanej potrawy, zwłaszcza jeśli gotujesz potrawę/płyn dla dzieci. Zaleca się nie spożywać potraw/płynów prosto z kuchenki, a raczej odstawić je na kilka minut oraz wymieszać je/wstrząsnąć aby równomiernie rozprowadzić ciepło.

14. Potrawy zawierające mieszaninę tłuszczu i wody, np. bulion, należy pozostawić na 30-60 sekund w kuchence po jej wyłączeniu. Chodzi o to, aby mieszanina mogła ustać i aby zapobiec powstawaniu pęcherzyków, gdy włoży się do niej łyżkę lub doda kostkę bulionową.
15. Przygotowując/gotując potrawy/płynu pamiętaj, że są pewne potrawy, np. pudding bożonarodzeniowy, dżem lub mięso mielone, które podgrzewają się bardzo szybko. Nie używaj pojemników plastykowych do podgrzewania ani gotowania potraw o znacznej zawartości tłuszczu lub cukru.
16. Naczynia i przybory kuchenne mogą się bardzo nagrzewać od ciepła przechodzącego od podgrzewanej potrawy. Dzieje się tak zwłaszcza jeśli wierzch i uchwyty naczynia owinięte są folią plastykową. Do przenoszenia naczyń mogą być potrzebne uchwyty do garnków,
17. Aby ograniczyć zagrożenie ogniem w komorze kuchenki:

(a) Nie przegotowuj potraw. Ostrożnie obchodź się z kuchenką, jeśli dla ułatwienia gotowania do jej wnętrza włożono papier, plastyk, lub inny materiał łatwopalny.
(b) Przed włożeniem do kuchenki zdejmij pętelki druciane z torebek.
(c) Jeśli zapali się jakiś materiał wewnątrz kuchenki, nie otwieraj jej drzwiczek, wyłącz kuchenkę z gniazdka lub odłącz zasilanie na tablicy z bezpiecznikami lub głównym wyłącznikiem zasilania.

Widok ogólny

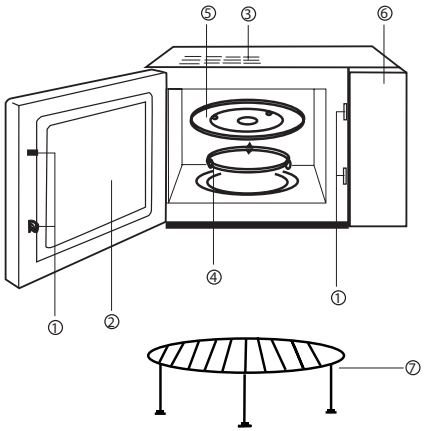

(1) System blokady bezpieczeństwa drzwiczek
(2) Okienko kuchenki
(3) Otwór wentylacyjny kuchenki
(4) Pierścień rolki
(5) Tacka szklana
(6) Panel sterowania
(7) Półka grilla

Panel sterowania komputera

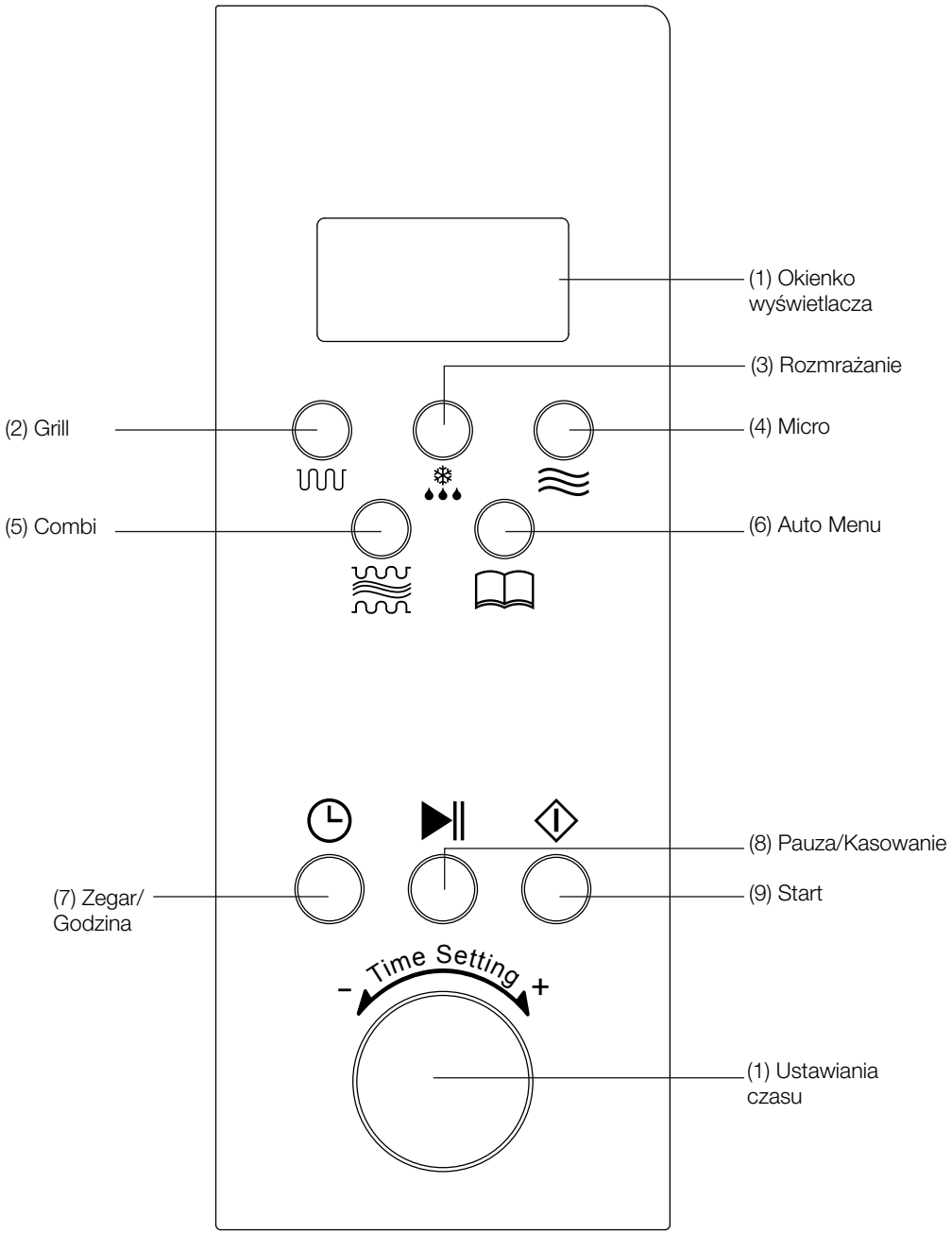

6 Instrukcja obsługi

1. Grzanie na jeden przycisk
Za naciśnięciem jednego przycisku można uruchamia się proste podgrzewanie, bardzo wygodne i szybkie gotowanie szklanki wody itp.
Przykład: Gotowanie szklanki wody
a) Postaw szklankę z wodą na szklanej płycie obrotowej i zamknij drzwiczki.
b) Naciśnij przycisk "⏀", a kuchenka mikrofalowa będzie grzać na 100% mocy prze 1 minutę.
(c) Po zakończeniu gotowania usłyszysz 5 sygnałów dźwiękowych.

2. Podgrzewanie mikrofalowe
Funkcja ta ma dwie opcje.
1) Szybkie podgrzewanie mikrofalowe (100% mocy)
Przykład: Podgrzewanie potrawy na 100% mocy przez 5 minut.
a) Obróć pokrętło "Time setting" (Ustawienia czasu) aż wyświetli się "5:00".
b) Naciśnij "⏀".
2) Ręczne sterowanie nagrzewaniem mikrofalowym
Przykład: Podgrzewanie potrawy na 70% mocy przez 10 minut.
a) Naciśnij przycisk " ≋ ", wybierz moc "70%";
b) Obróć pokrętło "Time setting" (Ustawienia czasu) aż wyświetli się "10:00".
(c) Naciśnij "⏀".

Jest 5 poziomów mocy, a w kuchence mikrofalowej można podgrzewać aż do 60 minut.

Liczba dotknięć	Moc mikrofalowa	Wyświetlacz
1	100%	P100
2	70%	P70
3	50%	P.
4	30%	P30
5	10%	P10

3. Automatyczne rozmrażanie wg wagi
Wybierz rodzaj i wagę potrawy, co pomoże w automatycznej regulacji mocy i czasu.
Przykład: Rozmrozić 500 g mrożonego mięsa.
a) Naciśnij przycisk " ❄", wyświetli się "DEF".
b) Obróć pokrętło "Time setting" (Ustawienia czasu) aż wyświetli się "500 g".
(c) Naciśnij "⏀".
Żywność musi ważyć poniżej 2000 g.

4. Auto-menu
Wystarczy wybrać rodzaj i wagę potrawy, co pomoże w automatycznej regulacji mocy i czasu. Przykład: Auto gotowanie 400 g mięsa.
a) Naciśnij przycisk "📖" aby wybrać A-3.
b) Obróć pokrętło "Time setting" (Ustawienia czasu) aż wyświetli się "400 g".
(c) Naciśnij "⏀".

Menu Waga (g) Liczba dotknięć	A-1	A-2	A-3	A-4	A-5	A-6
	Ryż	Warzywa	Mięso	Spaghetti	Ryby	Chleb
1	100	100	200	1	100	100
2	200	200	300	2	200	200
3	300	300	400		300	300
4	400	400	500		400	400
5	500	500	600		500	500
6		600	800		600	600
7			1000		700	
8					800	
9					900	
10					1000	

5. Grill

Przyciski "⏦" naciska się, aby wybrać następujące funkcje: (Czas maksymalny to 60 minut)

Schemat 1: 85% mocy grilla, wyświetlacz "G-1".

Przykład: gotowanie potraw na grillu przez 20 minut

A) Naciśnij "⏦" aż wyświetli się "G-1".
B) Nastaw czas gotowania "20:20"
C) Naciśnij "⏀".

Przy grilowaniu potrawa nie nagrzewa się w kuchence mikrofalowej, a z grzejnika metalowego na górze kuchenki. Gdy działa grill, gotowanie przebiega w 2 etapach. W połowie czasu gotowania program zatrzymuje się automatycznie i wydaje 2 sygnały dźwiękowe, wzywając do otwarcia kuchenki i przewróceniu potrawy na drugą stronę. Po przewróceniu zamknij drzwiczki, naciśnij "⏀" , a ruszy 2-ga połowa gotowania. Jeśli nie chcesz przewracać potrawy na drugą stronę, kuchenka uruchomi się ponownie po minucie pauzy.

6. Gotowanie łączone

Można wybierać pomiędzy dwoma sposobami gotowania łączonego:

Opcja 1: (55% Micro + 45% Grill), wyświetla się "C-1"

Opcja 2: (30% Micro + 70% Grill), wyświetla się "C-2"

Przykład: Gotowanie wg opcji 2 przez 30 minut.

a) Naciśnij przycisk "≋", wybierz "C-2".
b) Nastaw czas gotowania na 30 minut.
c) Naciśnij "⏀".

7. Zegar

Kuchenka służyć może jako zegarek.

Przykład: wprowadzenia aktualnej godziny 16:30

a) Naciśnij "🕒", na wyświetlaczu będzie migać symbol zegara. Obróć pokrętło "Time setting" (Ustawienia czasu) aż wyświetli się "16:00".
b) Ponownie naciśnij "🕒", obróć pokrętło "Time setting" (Ustawienia czasu) aż wyświetli się "16:30".
(c) Ponownie naciśnij "🕒", ustawienie zegara zakończone, zaczęło się odmierzanie czasu.

8. Minutnik/budzik

Funkcja minutnika/budzika pozwala kuchence uruchomić sie automatycznie o nastawionej godzinie i automatycznie zatrzymać po zakończeniu gotowania. (Przed użyciem funkcji minutnika/budzika należy ustawić zegar) **Przykład:** o godzinie 16:30 nastawić gotowanie na 18:15 z mocą 70% przez 10 minut.

a) Naciśnij "🕒" i ustaw godzinę 8:15 (tak samo, jak nastawia się zegar).
b) Naciśnij "≋" i ustaw 70% mocy.
c) Obracając pokrętło "Ustawienia czas" ustaw czas gotowania 10 minut.
d) Naciśnij "⏀".

Jeśli nie nastawisz mocy ani czasu gotowania (omijając kroki B i C) i od razu naciśniesz "⏀", kuchenka mikrofalowa działać będzie tylko jako zegar, o godzinie 18:15 odezwie się 10 sygnałów dźwiękowych, ale nie uruchomi się żadne działanie.

9. Blokada dostępu dzieci

Aby uruchomić blokadę dostępu dzieci równocześnie naciśnij i przytrzymaj przez 2 sekundy przyciski "🕮" oraz "≋".
Ponownie równocześnie naciśnij i przytrzymaj przez 2 sekundy przyciski "🕮" oraz "≋" , to wyłączy blokadę.

10. Pauza/kasowanie

a) Naciśnięcie "⏯" w trakcie operacji przerywa ją.
b) Jeśli jakiś program nastawiano przed naciśnięciem przycisku start, jego naciśniecie kasuje wszystkie nastawienia programów.

7 Jak dbać o kuchenkę mikrofalową

1. Przed czyszczeniem wyłącz kuchenkę i wyjmij wtyczkę zasilającą z gniazdka w ścianie.
2. Dbaj o czystość wnętrza kuchenki. Rozpryski potraw lub rozlane płyny, które przylgną do ścianek kuchennych wyciera się wilgotną ściereczką. Nie zaleca się stosowania szorstkich detergentów ani proszków do czyszczenia.
3. Kuchenkę zewnątrz czyści się wilgotna ściereczką. Aby uchronić części działające wewnątrz kuchenki należy zapobiegać przeciekaniu wody do otworów wentylacyjnych.
4. Nie dopuszczaj do wilgoci na panelu sterowania. Czyść go miękką, wilgotną ściereczką. Do czyszczenia panelu sterowania nie używaj detergentów, szorstkich proszków czyszczących, ani środków czyszczących rozpylanych rozpylaczem.
5. Jeśli wewnątrz lub na zewnątrz wokół drzwiczek osiada para, wytrzyj ją miękką ściereczką. Może się to zdarzyć przy pracy kuchenki w warunkach wysokiej wilgotności i w żaden sposób nie oznacza jej niesprawności.
6. Co jakiś czas trzeba wyjąć i oczyścić tacę szklaną. Myje się ją w ciepłej wodzie z mydłem lub w zmywarce do naczyń.
7. Aby uniknąć nadmiernych odgłosów należy regularnie czyścić pierścień rolki i podłogę komory kuchenki. Wystarczy wytrzeć powierzchnię dna kuchenki łagodnym detergentem, wodą lub środkiem do mycia szyb oraz wysuszyć. Pierścień rolki można myć w wodzie z mydłem lub w zmywarce do naczyń. Wyziewy z gotowania zbierają się w trakcie wielokrotnego użytkowania ale nie szkodzą powierzchni dnia ani kółkom pierścienia rolki.
Przy wyjmowaniu pierścienia rolki z podłogi komory do czyszczenia należy pamiętać, aby wsadzić go z powrotem na jego miejsce.
8. Zapachy kuchenki usuwa się przy pomocy szklanki wody z sokiem i skórką z jednej cytryny w głębokiej czarce nadającej się do użytku w kuchence mikrofalowej. Uruchom kuchenkę na 5 minut, starannie wytrzyj do sucha miękką ściereczką.
9. Gdy trzeba będzie wymienić lampkę w kuchence, skonsultuj się ze sprzedawcą w sprawie jej wymiany.

23 litrová elektronická mikrovlnná rúra

MWB 2310 EX

BEKO

Používateľská príručka

Pokyny si pozorne prečítajte a uschovajte ich pre budúce použitie

DÔLEŽITÉ BEZPEČNOSTNÉ POKYNY. POZORNE SI ICH PREČÍTAJTE A USCHOVAJTE ICH PRE BUDÚCE POUŽITIE

VÝSTRAHA: Keď zariadenie prevádzkujete v kombinačnom režime, deti môžu rúru používať výlučne pod dozorom dospelej osoby kvôli vytváraným teplotám;
VÝSTRAHA: Ak sú poškodené dvierka alebo tesnenia dvierok, rúra sa nemôže prevádzkovať dovtedy, kým ju neopraví kompetentná osoba;
VÝSTRAHA: Pre iné osoby ako kompetentnú osobu je nebezpečné, aby vykonávali servis alebo opravu zahŕňajúcu demontovanie krytu, ktorý zabezpečuje ochranu pred vystavením sa mikrovlnnému žiareniu;
VÝSTRAHA: Tekutiny a iné potraviny sa nemôžu zohrievať v uzatvorených nádobách, pretože môžu vybuchnúť
VÝSTRAHA: Deťom dovoľte používať mikrovlnnú rúru bez dozoru len v prípade, ak ste im dali dostatočné pokyny na to, aby vedeli používať rúru bezpečným spôsobom a pochopili riziká nesprávneho používania;

- Používajte len kuchynské riady, ktoré sú vhodné pre mikrovlnné rúry
- Keď ohrievate potraviny v plastových alebo papierových nádobách, dávajte na rúru pozor z dôvodu ich možného vznietenia.
- Ak si všimnete dym, zariadenie vypnite alebo odpojte a nechajte zatvorené dvierka, aby ste zadusili akékoľvek plamene;
- Mikrovlnné zahrievanie nápojov môže spôsobiť oneskorené vyvretie, preto musíte dávať pozor, keď manipulujete s nádobou;
- Obsah detských fliaš alebo pohárikov s detskou stravou sa musí zamiešať alebo premiešať a teplota sa musí pred konzumáciou skontrolovať, aby sa zabránilo popáleninám.
- Vajíčka v škrupinách a celé natvrdo uvarené vajíčka sa v mikrovlnnej rúre nemôžu ohrievať, pretože môžu vybuchnúť, a to dokonca aj po skončení mikrovlnného ohrievania;
- Rúra sa musí pravidelne čistiť a musia sa z nej odstraňovať akékoľvek zvyšky jedál;
- Zlyhanie pri udržiavaní rúry v čistom stave môže viesť k opotrebovaniu povrchu, čo by mohlo nepriaznivo ovplyvniť životnosť zariadenia a pravdepodobne mať za následok nebezpečnú situáciu;
- Ak je napájací kábel poškodený, kvôli zabráneniu elektrickému nebezpečenstvu musí byť vymenený výrobcom, jeho servisným zástupcom alebo podobne kvalifikovanou osobou.
- Počas používania zariadenia môžu byť teploty prístupných povrchov vysoké.

Obsah

1 Technické údaje 4
2 Rádiové interferencie 5
3 Inštalácia 5
4 Dôležité bezpečnostné pokyny 7
5 Bezpečnostné pokyny pre všeobecné použitie 8
6 Prevádzkové pokyny 11
7 Starostlivosť o vašu mikrovlnnú rúru 13

1 Technické údaje

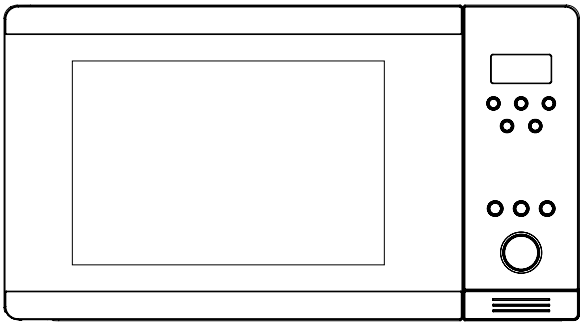

Spotreba energie:	230 V~50 Hz,1400 W
Výkon:	900 W
Ohrievač grilu:	1200 W
Prevádzková frekvencia:	2 450 MHz
Vonkajšie rozmery:	510 mm (Š) X 382 mm (H) X 310 mm (V)
Rozmery vnútorného priestoru rúry:	330 mm (Š) X 330 mm (H) X 212 mm (V)
Kapacita rúry:	23 litrov
Hmotnosť bez prepravky:	Približne 13,5 kg

PRED ZAVOLANÍM SERVISU

1. Ak rúra nebude vôbec fungovať, nezobrazí sa displej alebo displej zmizne:

a) Skontrolujte a ubezpečte sa, že rúra je bezpečne zapojená. Ak nie je, zástrčku vytiahnite zo zásuvky, počkajte 10 sekúnd a potom ju znovu bezpečne zapojte.

b) V miestnosti skontrolujte, či nedošlo k vypáleniu poistky obvodu alebo k spusteniu prerušovača hlavného obvodu. Ak tieto pracujú správne, zástrčku vyskúšajte pomocou iného zariadenia.

2. Ak napájanie mikrovlnnej rúry nefunguje:

a) Skontrolujte, či je nastavený časovač.

b) Skontrolujte a ubezpečte sa, či sú dvierka bezpečne zatvorené a zapadli bezpečnostné západky. V opačnom prípade nebude do mikrovlnnej rúry prúdiť mikrovlnné žiarenie.

Poznámka:

Zariadenie je určené pre domáce použitie pre zohrievanie jedál a nápojov pomocou elektromagnetickej energie a len pre použitie vnútri.

AK NIČ Z VYŠŠIE UVEDENÉHO SITUÁCIU NEVYRIEŠI, KONTAKTUJE AUTORIZOVANÉHO SERVISNÉHO ZÁSTUPCU.

2 Rádiové interferencie

Mikrovlnná rúra môže spôsobiť interferencie s vašim rádiom, TV alebo podobným zariadením. Keď dôjde k interferenciám, môžete ich odstrániť alebo znížiť nasledovnými postupmi.

a. Očistite dvierka a tesniaci povrch rúry.
b Rádio, TV a pod. umiestnite čo možno najďalej od vašej mikrovlnnej rúry.
c. Pre vaše rádio, TV a pod. použite správne nainštalovanú anténu, čím získate príjem silného signálu.

3 Inštalácia

1. Ubezpečte sa, že z vnútornej strany dvierok ste odstránili všetok baliaci materiál.
2. Po odbalení rúry skontrolujte, či nenájdete akékoľvek vizuálne poškodenie, ako napríklad:
   - Zle zarovnané dvierka
   - Poškodené dvierka
   - Zárezy a otvory v okne dvierok a na obrazovke
   - Zárezy vo vnútornom priestore rúry
   - Ak je čokoľvek z vyššie uvedeného viditeľné, rúru NEPOUŽÍVAJTE.
3. Mikrovlnná rúra váži 13,5 kg a musíte ju umiestniť na vodorovný povrch, ktorý je dostatočne silný na udržanie tejto hmotnosti.
4. Rúru musíte umiestniť mimo dosah vysokej teploty a pary.
5. Na vrch rúry nič NEUMIESTŇUJTE.
6. NEVYBERAJTE hnací hriadeľ taniera.
7. Tak, ako pri používaní akéhokoľvek zariadenia je pri používaní deťmi nevyhnutný zvýšený dozor.

VÝSTRAHA - TOTO ZARIADENIE MUSÍ BYŤ UZEMNENÉ.

1. Zásuvka by mala byť v ľahkom dosahu napájacieho kábla.
2. Táto rúra vyžaduje príkon 1,5 KVA a preto pri inštalácii rúry odporúčame, aby ste sa poradili so servisným technikom.

POZOR: Táto rúra je vnútorne chránená 10 ampérovou poistkou striedavého prúdu 250 V.

DÔLEŽITÉ

Vodiče v zástrčke elektrického napájania sú farebne označené podľa nasledujúceho kódu:

Zelenožltý	: Uzemnenie
Modrý	: Neutrál
Hnedý	: Fázový

Keďže farby vodičov v kábli elektrického napájania tohto zariadenia sa nemusia zhodovať s farebným označením koncoviek vašej zásuvky, postupujte nasledovne:

Zelenožltý vodič musí byť pripojený v zástrčke ku koncovke označenej písmenom E alebo zeleným, prípadne zelenožltým symbolom uzemnenia ⏚.
Modrý vodič musí byť pripojený ku koncovke, ktorá je označená písmenom N alebo nafarbená čiernou farbou.
Hnedý vodič musí byť pripojený ku koncovke, ktorá je označená písmenom L alebo nafarbená červenou farbou.

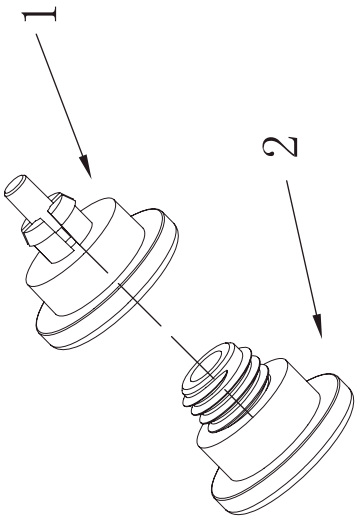

UPOZORNENIE: Nasledovné kroky platia len pre modely mikrovlnnej rúry so vstavaným rámom s obrubami.

1. Po vybratí všetkého príslušenstva z mikrovlnnej rúry položte mikrovlnnú rúru na zadnú stranu a zaistite, aby podstavec mikrovlnnej rúry smeroval k vám.
2. Vyberte nastaviteľné nožičky (Obr. č. 2) z plastového vrecka a jednu po druhej ich naskrutkujte do držiakov (Obr. č. 1).
3. Po upevnení všetkých 4 nožičiek mikrovlnnú rúru opätovne obráťte na nožičky, aby ste skontrolovali, či sú nastaviteľné nožičky rovno. Ak je mikrovlnná rúra nestabilná, nastavte nožičky tak, že ich podľa potreby nastavíte nahor alebo nadol.

4 Dôležité bezpečnostné pokyny

VÝSTRAHA: Keď zariadenie prevádzkujete v kombinačnom režime, deti môžu rúru používať výlučne pod dozorom dospelej osoby kvôli vytváraných teplotám; (Len pre model s funkciou grilu)
VÝSTRAHA: Ak sú poškodené dvierka alebo tesnenia dvierok, rúra sa nemôže prevádzkovať dovtedy, kým ju neopraví kompetentná osoba;
VÝSTRAHA: Pre iné osoby ako kompetentnú osobu je nebezpečné, aby vykonávali servis alebo opravu zahŕňajúcu demontovanie krytu, ktorý zabezpečuje ochranu pred vystavením sa mikrovlnnému žiareniu;
VÝSTRAHA: Tekutiny a iné potraviny sa nemôžu zohrievať v uzatvorených nádobách, pretože môžu vybuchnúť.
VÝSTRAHA: Deťom dovoľte používať mikrovlnnú rúru bez dozoru len v prípade, ak ste im dali dostatočné pokyny na to, aby vedeli používať rúru bezpečným spôsobom a pochopili riziká nesprávneho používania;

- Rúra musí mať dostatočné prúdenie vzduchu. Udržiavajte priestor 10 cm od zadnej strany, 15 cm od bočných strán a 30 cm od vrchnej strany rúry. Neodstraňujte nožičky rúry a neblokujte vzduchové prieduchy rúry.
- Používajte len kuchynské riady, ktoré sú vhodné pre mikrovlnné rúry.
- Keď ohrievate potraviny v plastových alebo papierových nádobách, dávajte na rúru pozor z dôvodu ich možného vznietenia.
- Ak si všimnete dym, zariadenie vypnite alebo odpojte a nechajte zatvorené dvierka, aby ste zadusili akékoľvek plamene.
- Mikrovlnné zahrievanie nápojov môže spôsobiť oneskorené vyvretie, preto musíte pri manipulácii s nádobou dávať pozor;
- Obsah detských fliaš alebo pohárikov s detskou stravou sa musí zamiešať alebo premiešať a teplota sa musí pred konzumáciou skontrolovať, aby sa zabránilo popáleninám.
- Vajíčka v škrupinách a celé natvrdo uvarené vajíčka sa v mikrovlnnej rúre nemôžu ohrievať, pretože môžu vybuchnúť, a to dokonca aj po skončení mikrovlnného ohrievania;
- Pri čistení povrchov dvierok, tesnenia dvierok a vnútorného priestoru rúry používajte len jemné, nebrúsne mydlá alebo saponáty, ktoré aplikujete špongiou alebo jemnou látkou.
- Rúra sa musí pravidelne čistiť a musia sa z nej odstraňovať akékoľvek zvyšky jedál;
- Zlyhanie pri udržiavaní rúry v čistom stave môže viesť k opotrebovaniu povrchu, čo by mohlo nepriaznivo ovplyvniť životnosť zariadenia a pravdepodobne mať za následok nebezpečnú situáciu;
- Ak je napájací kábel poškodený, kvôli zabráneniu elektrickému nebezpečenstvu musí byť vymenený výrobcom, jeho servisným zástupcom alebo podobne kvalifikovanou osobou.

5 Bezpečnostné pokyny pre všeobecné použitie

Nižšie sú uvedené určité pravidlá, tak ako pri všetkých zariadeniach, ktorých dodržiavaním a zabezpečením zaručíte vrcholný výkon tejto rúry:

1. Pri používaní rúry majte sklenený podnos, valčekové ramená, spojenie a valčekový dopravník vždy na svojom mieste.
2. Okrem prípravy jedla nepoužívajte rúru na žiadny iný účel, ako napríklad na sušenie odevov, papiera alebo akýchkoľvek iných nepotravinových položiek, prípadne na účely sterilizácie.
3. Rúru nepoužívajte, keď je prázdna. Mohlo by to rúru poškodiť.
4. Vnútorný priestor rúry nepoužívajte ako žiadny typ úložného priestoru, ako napríklad pre papiere, kuchárske knihy a pod.
5. Bez predchádzajúce niekoľkonásobného prepichnutia vidličkou nevarte žiadne potraviny obalené membránou, ako napríklad vaječné žĺtky, zemiaky, kuracie pečienky a pod.
6. Do otvorov na vonkajšom obale nevkladajte žiadne predmety.
7. Nikdy z rúry nevyberajte diely, ako napríklad nožičky, spojenie, skrutky a pod.
8. Jedlo nevarte priamo na sklenenom podnose. Pred umiestnením do rúry dajte jedlo do/na vhodné kuchynské náčinie.
9. DÔLEŽITÉ - PRÍSLUŠENSTVO NA VARENIE NIE JE URČENÉ NA POUŽITIE V MIKROVLNNEJ RÚRE
   Nepoužívajte kovové panvice alebo misky s kovovými rúčkami. Nepoužívajte nič, čo obsahuje kovovú obrubu. Nepoužívajte papierom pokryté podlhovasté závitky umiestnené na plastových vreckách. Nepoužívajte melamínové potraviny, pretože obsahujú materiál, ktorý absorbuje mikrovlnné žiarenie. Môže to spôsobiť pretrhnutie alebo zuhoľnatenie potravín a spomalí to rýchlosť varenia.
   Nepoužívajte riad Centura. Glazúra nie je vhodná pre použitie v mikrovlnnej rúre. Nemali by ste používať zatvorené šálky s rúčkou Corelle Livingware. Nevarte v nádobe s obmedzeným otvorom, ako napríklad v roztváracej fľaši alebo vo fľaši na šalátový olej, pretože v prípade zahriatia v mikrovlnnej rúre môže dôjsť k ich výbuchu. Nepoužívajte bežné teplomery na mäso alebo cukrovinky. K dispozícii sú teplomery určené špeciálne pre varenie v mikrovlnných rúrach. Tieto teplomery môžete používať.
10. Riady do mikrovlnnej rúry by ste mali používať len v súlade s pokynmi výrobcu.
11. V tejto rúre sa nepokúšajte o smaženie jedál.
12. Nezabudnite, že mikrovlnná rúra skôr než samotnú nádobu zohrieva len tekutinu v nádobe.
    Preto aj keď kryt nádoby pri vybratí z rúry nie je na dotyk horúci nezabudnite, že jedlo/tekutina vnútri bude pri odstránení krytu uvoľňovať rovnaké množstvo pary a/alebo prskania, ako pri bežnom varení.
13. Teplotu vareného jedla vždy sami testujte, najmä keď ohrievate alebo varíte jedlo/tekutinu pre bábätká. Odporúčame vám, aby ste nikdy nekonzumovali jedlo/tekutiny rovno z rúry, ale aby ste ho nechali pár minút postáť a kvôli rovnomernému rozdeleniu tepla jedlo/tekutinu premiešajte.

14. Jedlo obsahujúce zmes tuku a vody, napríklad vývar, by malo v rúre stáť 30 - 60 sekúnd po vypnutí. Toto zmesi umožní ustálenie a zabráni prebublávaniu po vložení lyžice do jedla/tekutiny alebo po pridaní kocky bujónu.
15. Pri príprave/varení jedla/tekutiny nezabudnite, že existujú určité jedlá, napr. vianočné pudingy, lekváre a mleté mäso, ktoré sa zohrejú veľmi rýchlo. Pri zohrievaní alebo varení jedál s vysokým obsahom tuku alebo cukru nepoužívajte plastové nádoby.
16. Kuchynský riad môže byť horúci kvôli prenosu tepla z ohriateho jedla. Toto platí najmä v prípade, že vrch alebo rúčky riadu pokrývajú plastové obaly. Na manipuláciu s riadom môžu byť potrebné kuchynské rukavice.
17. Zníženie rizika požiaru vo vnútornom priestore rúry:

(a) Jedlo neprevarujte. Na mikrovlnnú rúru dávajte pozor v prípade, že ste ako pomoc pri varení do rúry vložili papier, plast alebo iné horľavé materiály.
(b) Pred umiestnením vrecka do rúry odstráňte podlhovasté závitky.
(c) V prípade vznietenia materiálov vnútri rúry nechajte dvierka zatvorené, vypnite rúru a stenový spínač, prípadne vypnite napájanie v poistkovom paneli alebo na paneli prerušovača obvodu.

Schéma funkcií

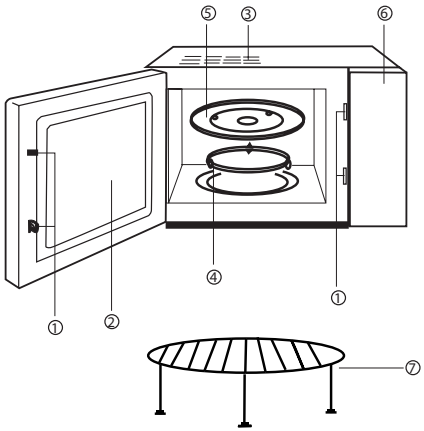

(1) Bezpečnostný uzamykací systém dvierok
(2) Okno rúry
(3) Vzduchový prieduch rúry
(4) Valčekový prstenec
(5) Sklenený podnos
(6) Ovládací panel
(7) Grilovací rošt

Počítačový ovládací panel

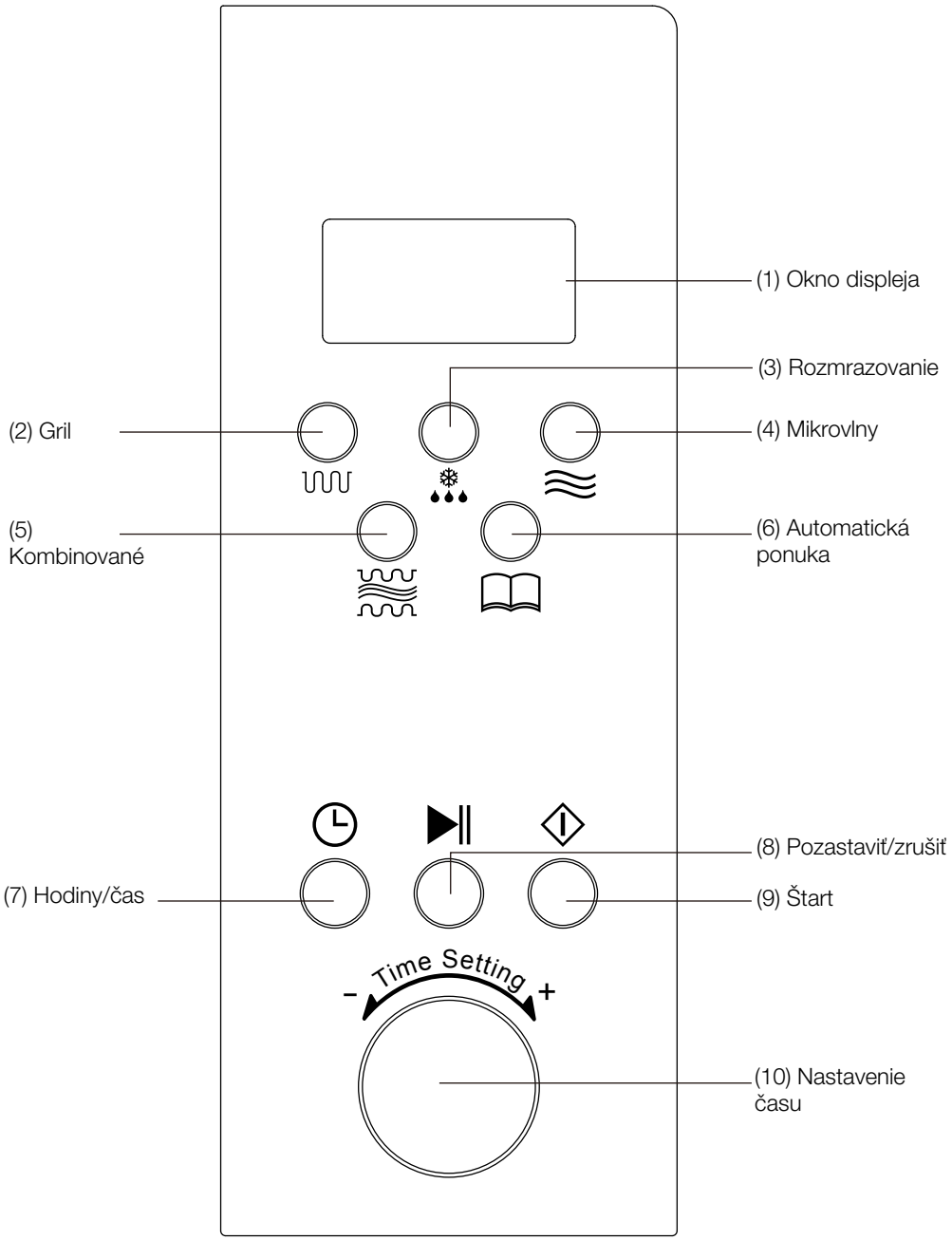

6 Prevádzkové pokyny

1. Ohrievanie stlačením jedného tlačidla

Jednoduché varenie môžete spustiť len jedným stlačením tlačidla, čo je veľmi pohodlné a rýchle pre ohrev pohára vody a pod.

Príklad: Ohriatie pohára vody

a) Pohár vody dajte na sklenený tanier a zatvorte dvierka.
b) Stlačte tlačidlo "⏀" a mikrovlnná rúra bude pracovať výkonom 100% po dobu 1 minúty.
c) Po dokončení varenia budete počuť 5 pípnutí.

2. Mikrovlnné zohrievanie

Táto funkcia má dve možnosti.

1) Rýchle mikrovlnné ohrievanie (100% výkonu).

Príklad: Ohriatie jedla pri výkone 100% na 5 minút

a) Tlačidlo "Time setting" (Nastavenie času) otáčajte, pokým sa nezobrazí "5:00".
b) Stlačte tlačidlo "⏀".

2) Ručne ovládané mikrovlnné ohrievanie.

Príklad: Ohriatie jedla pri výkone 70% na 10 minút

a) Stlačte tlačidlo " ≋ " a vyberte výkon "70%";
b) Tlačidlo "Time setting" (Nastavenie času) otáčajte, pokým sa nezobrazí "10:00".
c) Stlačte tlačidlo "⏀".

Je tam 5 úrovní výkonu a najdlhší čas mikrovlnného ohrevu je 60 minút.

Počet dotknutí	Mikrovlnný výkon	Zobrazenie
1	100%	P100
2	70%	P70
3	50%	P50
4	30%	P30
5	10%	P10

3. Automatické hmotnostné rozmrazovanie

Vyberte typ a hmotnosť jedla a automaticky vám pomôže nastaviť úroveň výkonu a čas.

Príklad: Rozmrazenie 500 g zmrazeného mäsa.

a) Stlačte tlačidlo " ❄ " a zobrazí sa "DEF".
b) Otáčaním tlačidla "Nastavenie času" nastavte hmotnosť 500 g.
c) Stlačte tlačidlo "⏀".

Hmotnosť jedla musí byť menšia ako 2000 g.

4. Automatická ponuka

Musíte vybrať len typ a hmotnosť jedla a pomôže vám automaticky nastaviť výkon a čas. Príklad: Automatické varenie 400 g mäsa.

a) Stlačením tlačidla "📖" vyberte A-3.
b) Otáčaním tlačidla "Time setting" (Nastavenie času) nastavte hmotnosť 400 g.
c) Stlačte tlačidlo "⏀".

Ponuka Hmotnosť (g) Počet dotknutí	A-1	A-2	A-3	A-4	A-5	A-6
	Ryža	Zelenina	Mäso	Špagety	Ryby	Chlieb
1	100	100	200	1	100	100
2	200	200	300	2	200	200
3	300	300	400		300	300
4	400	400	500		400	400
5	500	500	600		500	500
6		600	800		600	600
7			1000		700	
8					800	
9					900	
10					1000	

5. Gril

Tieto funkcie môžete vybrať stlačením tlačidla "ᔓᔓᔓ": (najdlhší čas varenia je 60 minút).

Schéma 1: Výkon grilu 85 %, zobrazenie G-1.

Príklad: varenie jedla pomocou grilu po dobu 20 minút

A) Tlačidlo "ᔓᔓᔓ" stláčajte, pokým sa LED dióda nezobrazí "G-1".
B) Čas varenia nastavte na "20:00"
C) Stlačte tlačidlo "⏀".

Pri grilovaní nie je jedlo ohrievané mikrovlnami, ale teplo je vyžarované z kovového ohrievača v hornej časti rúry. Pri používaní grilu má čas varenia 2 fázy. Po prvej polovici varenia program automaticky vykoná pozastavenie a zaznejú 2 pípnutia, ktoré označujú, že máte rúru otvoriť a jedlo obrátiť a po obrátení dvierka zatvorte, stlačte tlačidlo "⏀" a varenie bude pokračovať druhou polovicou. Ak jedlo nechcete otočiť, rúra bude pokračovať po 1-minútovej prestávke.

6. Kombinované varenie

Toto zariadenie vám ponúka výber dvoch spôsobov kombinovaného varenia.

Možnosť 1: (Mikrovlny 55 % + gril 45 %), zobrazenie "C-1"

Možnosť 2: (Mikrovlny 30 % + gril 70 %), zobrazenie "C-2"

Príklad: Varenie jedla pomocou možnosti 2 po dobu 30 minút.

a) Stlačením tlačidla "≋" vyberte "C-2"
b) Čas varenia nastavte na 30 minút
c) Stlačte tlačidlo "⏀".

7. Hodiny

Rúru môžete použiť ako hodiny.

Príklad: Zadanie aktuálneho času 16:30.

a) Stlačte tlačidlo "🕒" a na displeji bude blikať symbol hodín. Otáčaním tlačidla "Time setting" (Nastavenie času) nastavte "16:00".
b) Znovu stlačte tlačidlo "🕒" a otáčaním tlačidla "Time setting" (Nastavenie času) nastavte "16:30".
c) Po opätovnom stlačení tlačidla "🕒" bude nastavenie hodín dokončené a čas začne fungovať.

8. Časovač

Funkcia časovača pomáha mikrovlnnej rúre začať automatické varenie v nastavenom čase a po dokončení varenia automaticky vypnúť činnosť. (Pred použitím funkcie časovača by ste mali nastaviť hodiny).

Príklad: aktuálny čas mikrovlnnej rúry je 16:30 a chcete nastaviť varenie o 18:15 pri výkone 70 % po dobu 10 minút.

a) Stlačte tlačidlo "🕒" a čas nastavte na 18:15 (rovnaký postup ako pri nastavení hodín).
b) Stlačením tlačidla "≋" nastavte výkon 70 %.
c) Otáčaním tlačidla "Time setting" (Nastavenie času) zadajte čas varenia 10 minút.
d) Stlačte tlačidlo "⏀".

Ak nenastavíte výkon a čas varenia (nevykonáte kroky B a C) a priamo stlačíte tlačidlo "⏀", mikrovlnná rúra bude pracovať len ako hodiny, o 18:15 zaznie 10 pípnutí, ale nespustí sa žiadna iná funkcia.

9. Detská bezpečnostná poistka

Detskú bezpečnostnú poistku aktivujete súčasným stlačením tlačidiel "📖" a "≋" na 2 sekundy.

Opätovným súčasným stlačením tlačidiel "📖" a "≋" na 2 sekundy túto funkciu vypnete.

10. Pozastaviť/zrušiť

a) Stlačením tlačidla "▶‖" počas vykonávania činnosti zastavíte činnosť.
b) Ak ste pred stlačením tlačidla spustenia nastavili akýkoľvek program, stlačením tohto tlačidla zrušíte všetky nastavené programy.

7 Starostlivosť o vašu mikrovlnnú rúru

1. Pred čistením rúru vypnite a zo zásuvky na stene vytiahnite napájací kábel.
2. Vnútro rúry udržiavajte čisté. Keď sú steny rúry ošpliechané jedlom alebo sa na ne prilepili vyliate tekutiny, očistite ich navlhčenou látkou. Neodporúčame vám používať silné saponáty alebo brúsne prostriedky.
3. Vonkajší povrch rúry by ste mali očistiť navlhčenou látkou. Kvôli zabráneniu poškodenia prevádzkových častí vnútri rúry by ste nemali dovoliť presiaknutiu vody vetracích otvorov.
4. Nedovoľte, aby sa ovládací panel navlhčil. Čistite pomocou jemnej, navlhčenej látky. Na ovládací panel nepoužívajte saponáty, brúsne prostriedky alebo postrekovacie čistiace prostriedky.
5. Ak sa vnútri alebo okolo vonkajšej časti dvierok rúry nazhromaždí para, utrite ju jemnou látkou. K tomuto môže dochádzať, keď mikrovlnnú rúru používate v podmienkach vysokej vlhkosti a v žiadnom prípade to neoznačuje poruchu zariadenia.
6. Príležitostne je vybratie sklenéného podnosu nevyhnutné kvôli čisteniu. Podnos umyte v teplej mydlovej vode alebo v umývačke riadu.
7. Valčekový prstenec a podlahu vnútorného priestoru rúry by ste mali pravidelne umývať, aby ste zabránili nadmernému hluku. Spodný povrch rúry jednoducho utrite miernym saponátom, vodou alebo čistiacim prostriedkom na okná a usušte ho. Valčekový prstenec môžete umyť v miernej mydlovej vode alebo v umývačke riadu. Výpary z varenia sa počas opakovaného používania zhromažďujú, ale žiadnym spôsobom neovplyvňujú spodný povrch alebo kolieska valčekového prstenca. Pri vyberaní valčekového prstenca z podlahy vnútorného priestoru kvôli čisteniu sa ubezpečte, že ste ho vrátili do správnej polohy.
8. Pachy z rúry odstráňte kombináciou šálky vody s džúsom a šupkou z jedného citróna v hlbokej miske vhodnej pre mikrovlnnú rúru. Mikrovlnnú rúru spustite na 5 minút, dôkladne utrite a usušte jemnou látkou.
9. Keď bude potrebné vymeniť svetlo rúry, poraďte sa s predajcom, aby vám ho vymenil.

23 litrų talpos elektroninio valdymo mikrobangų krosnelė

MWB 2310 EX

BEKO

Krosnelės naudotojo vadovas

Atidžiai perskaitykite šias instrukcijas ir jas saugokite, kad galėtumėte paskaityti ateityje

SVARBIOS SAUGOS INSTRUKCIJOS ATIDŽIAI PERSKAITYKITE IR SAUGOKITE, KAD GALĖTUMĖTE PASKAITYTI ATEITYJE

ĮSPĖJIMAS: Prietaisą naudojant kelių patiekalų ruošimo veiksena, vaikams naudotis prietaisu leidžiama tik suaugusių asmenų priežiūroje, nes krosnelėje temperatūra yra labai aukšta;
ĮSPĖJIMAS: Jei pažeistos durelės arba durelių tarpikliai, krosnelės nenaudokite; ją bus galima naudoti tik tada, kai ją suremontuos kompetentingas asmuo;
ĮSPĖJIMAS: Vykdyti techninės priežiūros ar remonto darbus, kurių metu nuimamas dangtis, saugantis nuo mikrobangų energijos poveikio, pavojinga, todėl tokius darbus leidžiama dirbti tik kompetentingam asmeniui;
ĮSPĖJIMAS: Draudžiama kaitinti sandariuose induose esančius skysčius ir maisto produktus, nes tokie indai gali sprogti
ĮSPĖJIMAS: Vaikams leidžiama krosnele naudotis tik suaugusiųjų priežiūroje; vaikus būtina apmokyti, kad jie krosnele naudotųsi saugiai ir žinotų jos keliamus pavojus;

- Naudokite tik mikrobangų krosnelėse pritaikytus naudoti indus.
- Šildydami maistą, sudėtą į plastikinius ar popierinius indus, stebėkite krosnelę, nes tokie indai gali užsidegti;
- Jei pastebite dūmų, prietaisą išjunkite arba ištraukite maitinimo laidą; durų neatidarykite, kad būtų užslopinta liepsna;
- Jei kaitinami gėrimai, praėjus truputį laiko jie gali užvirti ir ištrykšti, todėl imant tokį indą reikia būti atsargiems;
- Vaikų maitinimo buteliukuose ir vaikų maisto stiklainėliuose esantį turinį reikia sumaišyti arba supurtyti, taip pat reikia patikrinti temperatūrą, kad vaikas nenusidegintų;
- Sveikų arba kietai virtų kiaušinių kaitinti mikrobangų krosnelėse negalima, nes jie gali sprogti net ir pasibaigus kaitinimui mikrobangomis;
- Krosnelę būtina reguliariai valyti ir iš jos pašalinti maisto likučius;
- Neprižiūrint krosnelės švaros, prastės paviršiaus kokybė, todėl trumpės prietaiso tarnavimo laikas, taip pat dėl to gali susidaryti pavojinga situacija;
- Jei pažeidžiamas maitinimo laidas, jį leidžiama keisti tik gamintojui, gamintojo klientų aptarnavimo atstovui arba panašios kvalifikacijos asmenims – kitaip gali kilti pavojus.
- Buitiniam prietaisui veikiant, jo išoriniai paviršiai gali labai įkaisti.

Turinys

1 Specifikacijos 4
2 Radijo Trikdžiai 5
3 Instaliacija 5
4 Svarbios Saugos Instrukcijos 7
5 Bendrojo Eksploatavimo Saugos Instrukcijos 8
6 Eksploatavimo instrukcija 11
7 Mikrobangų Krosnelės Priežiūra 13

1 Specifikacijos

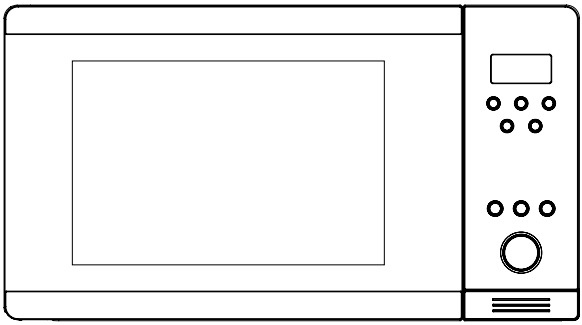

Energijos sunaudojimas:	230 V~50 Hz,1 400 W
Galia:	900 W
Grilio kaitintuvas:	1200 W
Eksploatacinis dažnis:	2.450 MHz
Išorės matmenys:	510 mm (plotis) X 382 mm (gylis) X 310 mm (aukštis)
Krosnelės ertmės matmenys:	330 mm (plotis) X 330 mm (gylis) X 212 mm (aukštis)
Krosnelės talpa:	23 litrų
Svoris be dėžės:	Maždaug 13.5 kg

PRIEŠ SKAMBINANT DĖL TECHNINĖS PRIEŽIŪROS

1. Jei krosnelė visiškai neveikia, ekranėlis nieko nerodo arba jis nustoja rodyti:

a) Patikrinkite, ar gerai prijungtas krosnelės maitinimo laido kištukas. Jei jis prijungtas blogai, kištuką ištraukite iš lizdo, palaukite 10 sekundžių ir jį gerai įkiškite.

b) Patikrinkite, ar neperdegė elektros tinkle įrengtas grandinės saugiklis ir ar nesuveikė tinklo grandinės pertraukiklis. Jei atlikus šias patikras neaptinkama trikčių, prie lizdo prijunkite kitą prietaisą, kad išbandytumėte, ar jis veikia.

2. Jei nėra mikrobangų energijos:

a) Patikrinkite, ar nustatytas laikmatis.

b) Patikrinkite, ar gerai uždarytos durelės ir apsauginiai fiksatoriai užsifiksavę. Kitaip mikrobangų energija krosnelėje nebus skleidžiama.

Pastaba:

šis prietaisas skirtas naudoti buityje, patalpų viduje, maistui ir gėrimams šildyti naudojant elektromagnetinę energiją.

JEI ATLIKUS NURODYTUS VEIKSMUS TRIKTIS NEPAŠALINAMA, KREIPKITĖS Į ĮGALIOTĄ KLIENTŲ APTARNAVIMO ATSTOVĄ.

2 Radijo Trikdžiai

Mikrobangų krosnelė gali sukelti radijo, televizoriaus arba kitokios panašios įrangos tikdžius. Atsiradus trikdžiams, juos galima pašalinti arba susilpninti atliekant toliau išvardytus veiksmus.

a. Nuvalykite krosnelės dureles ir tarpiklių paviršius.
b. Radijo aparatą, televizorių ir kitus prietaisus pastatykite kuo toliau nuo mikrobangų krosnelės.
c. Tam, kad signalo priėmimas būtų stipresnis, radijo aparate, televizoriuje ar kitame prietaise tinkamai įrenkite anteną.

3 Instaliacija

1. Patikrinkite, ar iš krosnelės vidaus išimtos visos pakuotės medžiagos.
2. Išpakavę krosnelę, ją patikrinkite, ar nėra tokių pažeidimų:
   - Durelės blogai sulygiuotos
   - Durelės pažeistos
   - Durelių stikle ir ekranėlyje yra įlenkimų arba skylių
   - Krosnelės ertmėje yra įlenkimų
   - Jei pastebite tokius pažeidimus, krosnelės NENAUDOKITE.
3. Mikrobangų krosnelė sveria 13.5 kg, todėl ją būtina statyti ant pakankamai tvirto horizontalaus paviršiaus, kad jis išlaikytų krosnelės svorį.
4. Krosnelę būtina statyti atokiai nuo aukštos temperatūros ir garų šaltinių.
5. Ant krosnelės viršaus NEGALIMA nieko dėti.
6. Sukamojo padėklo varančiojo veleno išimti NEGALIMA.
7. Jei prietaisą naudoja vaikai, juos būtina prižiūrėti.

PERSPĖJIMAS: ŠĮ PRIETAISĄ BŪTINA ĮŽEMINTI.

1. Maitinimo laidas turi lengvai pasiekti elektros lizdą.
2. Krosnelei reikalinga 1.5 KVA įvestis. Įrengiant krosnelę rekomenduojame pasikonsultuoti su aptarnavimo inžinieriumi.

ĮSPĖJIMAS: krosnelės viduje įrengtas 250 V 10 amperų kintamosios srovės saugiklis.

SVARBU

Maitinimo kabelio laidų spalvos atitinka tokius spalvinius kodus:

Žalia ir geltona:	: Įžeminimas
Mėlyna	: Neutralus
Rudas	: Su įtampa

Jei prietaiso maitinimo kabelio laidų spalvos neatitinka spalvinių žymų, nurodančių išvadus kištuke, elkitės taip:

Žalios ir geltonos spalvos laidas turi būti jungiamas prie tokio kištuko išvado, kuris pažymėtas raide "E" arba žalios ir geltonos spalvos įžeminimo simboliu ⏚.
Mėlynas laidas turi būti jungiamas prie išvado, pažymėto raide "N", arba juodos spalvos išvado.
Rudas laidas turi būti jungiamas prie išvado, pažymėto raide "L", arba raudonos spalvos išvado.

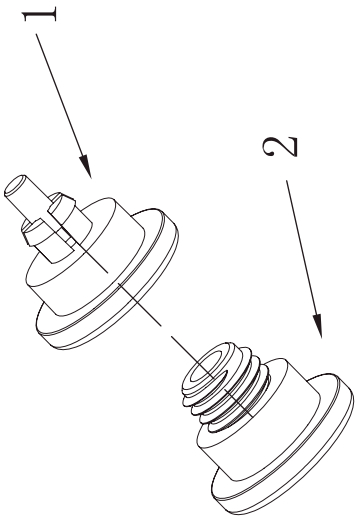

DĖMESIO: Toliau pateikti žingsniai skirti tik mikrobangų krosnelių modeliams su integruotu konstruojamo komplekto rėmu.

1. Išėmę iš mikrobangų krosnelės visus priedus, paverskite mikrobangų krosnelę ant jos galinės sienelės ir pasukite mikrobangų krosnelės pagrindą link savęs.
2. Išimkite iš plastikinio maišelio reguliuojamas kojeles (2 Pav.) ir įsukite jas po vieną į laikiklius (1 Pav.).
3. Sumontavę visas 4 kojeles, pastatykite mikrobangų krosnelę ant kojelių, kad patikrintumėte, ar reguliuojamos kojelės yra vienodai įsuktos. Jeigu mikrobangų krosnelė stovi nestabiliai, pareguliuokite kojeles, atitinkamai jas įsukdami arba išsukdami.

4 Svarbios Saugos Instrukcijos

ĮSPĖJIMAS: Prietaisą naudojant kelių patiekalų ruošimo veiksena, vaikams naudotis prietaisu leidžiama tik suaugusių asmenų priežiūroje, nes krosnelėje temperatūra yra labai aukšta; (taikoma tik grilio funkciją turinčioms krosnelėms)
ĮSPĖJIMAS: Jei pažeistos durelės arba durelių tarpikliai, krosnelės nenaudokite; ją bus galima naudoti tik tada, kai ją suremontuos kompetentingas asmuo;
ĮSPĖJIMAS: Vykdyti techninės priežiūros ar remonto darbus, kurių metu nuimamas dangtis, saugantis nuo mikrobangų energijos poveikio, pavojinga, todėl tokius darbus leidžiama dirbti tik kompetentingam asmeniui;
ĮSPĖJIMAS: Draudžiama kaitinti sandariuose induose esančius skysčius ir maisto produktus, nes tokie indai gali sprogti.
ĮSPĖJIMAS: Vaikams leidžiama krosnele naudotis tik suaugusiųjų priežiūroje; vaikus būtina apmokyti, kad jie krosnele naudotųsi saugiai ir žinotų jos keliamus pavojus;

- Aplink krosnelę turi būti pakankamai erdvės oro srautui tekėti. Krosnelės nugarinėje pusėje palikite 10 cm erdvės, abiejose pusėse – po 15 cm erdvės, viršuje – 30 cm erdvės. Nenuimkite krosnelės pagrindo; neuždenkite krosnelės ventiliacijos angų.
- Naudokite tik mikrobangų krosnelėse pritaikytus naudoti indus;
- Šildydami maistą, sudėtą į plastikinius ar popierinius indus, stebėkite krosnelę, nes tokie indai gali užsidegti;
- Jei pastebite dūmų, prietaisą išjunkite arba ištraukite maitinimo laidą; durų neatidarykite, kad būtų užslopinta liepsna;
- Jei kaitinami gėrimai, praėjus truputį laiko jie gali užvirti ir ištrykšti, todėl imant tokį indą reikia būti atsargiems;
- Vaikų maitinimo buteliukuose ir vaikų maisto stiklainėliuose esantį turinį reikia sumaišyti arba supurtyti, taip pat reikia patikrinti temperatūrą, kad vaikas nenusidegintų;
- Sveikų arba kietai virtų kiaušinių kaitinti mikrobangų krosnelėse negalima, nes jie gali sprogti net ir pasibaigus kaitinimui mikrobangomis;
- Dureles, durelių tarpiklį ir krosnelės ertmę valykite nestipraus poveikio, neabrazyviniu muilu arba valomosiomis priemonėmis; naudokite kempinę arba švelnų audinį;
- Krosnelę būtina reguliariai valyti ir iš jos pašalinti maisto likučius;
- Neprižiūrint krosnelės švaros, prastės paviršiaus kokybė, todėl trumpės prietaiso tarnavimo laikas, taip pat dėl to gali susidaryti pavojinga situacija;
- Jei pažeidžiamas maitinimo laidas, jį leidžiama keisti tik gamintojui, gamintojo klientų aptarnavimo atstovui arba panašios kvalifikacijos asmenims – kitaip gali kilti pavojus.

5 Bendrojo Eksploatavimo Saugos Instrukcijos

Kaip ir su visais prietaisais, toliau pateikiamos tam tikros taisyklės bei nurodomos atsargumo priemonės, kurių paisant krosnelė veiks geriausiai:

1. Naudojant krosnelę, stiklinis padėklas, sukamojo cilindro atramos, mova ir sukamojo cilindro bėgelis turi būti jiems skirtose vietose.
2. Krosnelę galima naudoti tik maistui ruošti; jos negalima naudoti drabužiams, popieriui ar kitiems ne maisto produktams džiovinti, priemonėms sterilizuoti.
3. Krosnelės neįjunkite, jei ji tuščia. Krosnelė gali sugesti.
4. Krosnelės ertmėje nelaikykite jokių daiktų – popieriaus, maisto gaminimo knygų ir kitų daiktų.
5. Negaminkite maisto produktų su plėvele, pavyzdžiui, kiaušinių trynių, bulvių, vištienos kepenėlių ir pan.; pirmiausiai tokius produktus kelis kartus pradurkite šakute.
6. Nekiškite jokių daiktų į korpuse esančias angas.
7. Nuo krosnelės nenuimkite jokių jos dalių – pagrindo, movos, varžtų ir kt.
8. Maisto neruoškite jį padėję tiesiai ant stiklinio padėklo. Prieš dėdami maisto produktą į krosnelę, jį įdėkite į tinkamą maisto gaminimo indą arba ant jo.
9. SVARBU: INDAI, KURIŲ NEGALIMA NAUDOTI MIKROBANGŲ KROSNELĖJE
   Nenaudokite metalinių prikaistuvių arba lėkščių su metalinėmis rankenomis. Nenaudokite indų su metalinėmis dalimis. Nenaudokite plastikinių maišelių, ant kurių yra popieriumi padengtų vielinių sujungimų. Nenaudokite melamino lėkščių, nes jose yra mikrobangų energiją sugeriančių medžiagų. Tokios lėkštės gali įskilti arba apanglėti, jose maistas gaminsis lėčiau. Nenaudokite "Centure" valgomųjų reikmenų. Glazūra nėra pritaikyta naudoti mikrobangų krosnelėse. Negalima naudoti "Corelle Livingware" puodelių su uždaro tipo rankenėlėmis. Maisto neruoškite induose, kurių anga yra labai maža, pavyzdžiui, gazuoto vandens buteliuose arba aliejaus salotoms buteliukuose, ne jie kaitinami mikrobangų krosnelėse gali sprogti. Nenaudokite tradicinių mėsos ar cukraus termometrų. Nusipirkite mikrobangų krosnelėms skirtą termometrą – jį naudoti galima.
10. Mikrobangų krosnelėms skirtus indus naudokite paisydami gamintojo instrukcijų.
11. Krosnelėje negaminkite maisto jį kepdami riebaluose.
12. Nepamirškite, kad mikrobangų krosnelėse kaitinamas tik inde esantis skystis, o pats indas nekaista. Todėl, net jei iš krosnelės išimto indo dangtis nekarštas, nuėmus dangtį jame esantis maistas arba skystis garuos ir (arba) taškysis taip pat, kaip ir maistą ruošiant tradiciniu būdu.
13. Visada patikrinkite paruošto maisto temperatūrą, ypač jei šildote kūdikiams skirtą maistą arba skystį. Rekomenduojama niekada nevartoti ką tik iš krosnelės išimto maisto arba skysčių – leiskite jiems kelias minutes atvėsti, maistą arba skystį sumaišykite, kad karštis tolygiai pasiskirstytų.

14. Maistą, kuriame yra riebalų ir vandens mišinio, pavyzdžiui, sultinį, palikite krosnelėje 30–60 sekundžių krosnelę išjungę. Tada toks mišinys nusistovės ir į maistą ar skystį įdėjus šaukštą arba sultinio kubelį mišinys nekunkuliuos.
15. Ruošdami maistą arba skystį atminkite, kad kai kurie maisto produktai, pavyzdžiui, kalėdiniai pudingai, džemai ir džiovintų vaisių ir uogų įdaras sušyla labai greitai. Šildydami arba ruošdami maistą, kuriame yra daug riebalų arba cukraus, nenaudokite plastikinių indų.
16. Maisto ruošimo indai gali įkaisti dėl karščio, kurį indui perduoda įkaitęs maistas. Tai ypač aktualu tuo atveju, jei plastiku padengtas indo viršus ir rankenos. Tokius indus imkite naudodamiesi puodkėlėmis.
17. Ko imtis, kad krosnelės ertmėje sumažėtų užsiliepsnojimo pavojus:

(a) Maisto nepervirkite. Jei norėdami paspartinti maisto ruošimą krosnelėje naudojate popierines, plastikines arba kitas degias medžiagas, atidžiai stebėkite mikrobangų krosnelę.
(b) Prieš į krosnelę dėdami maišelius, nuo jų nuimkite vielinius sujungimus.
(c) Jei krosnelėje esančios medžiagos užsidega, durelių neatidarykite, krosnelę išjunkite ištraukdami kištuką iš lizdo arba maitinimą atjunkite išėmę jungiklį arba maitinimą atjungdami grandinės pertraukiklio skyde.

Dalių Iliustracija

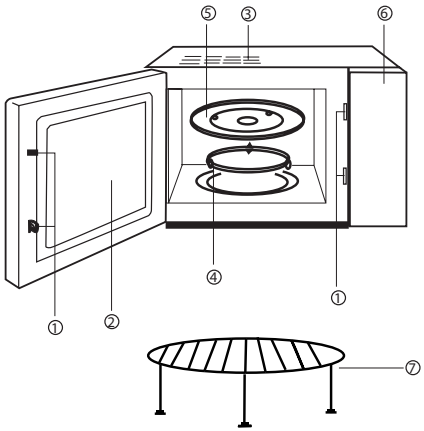

(1) Durelių saugaus užfiksavimo sistema
(2) Krosnelės langas
(3) Krosnelės ventiliacijos angos
(4) Sukamojo cilindro žiedas
(5) Stiklinis padėklas
(6) Valdymo pultas
(7) Grilio grotelės

Kompiuterio Valdymo Pultas

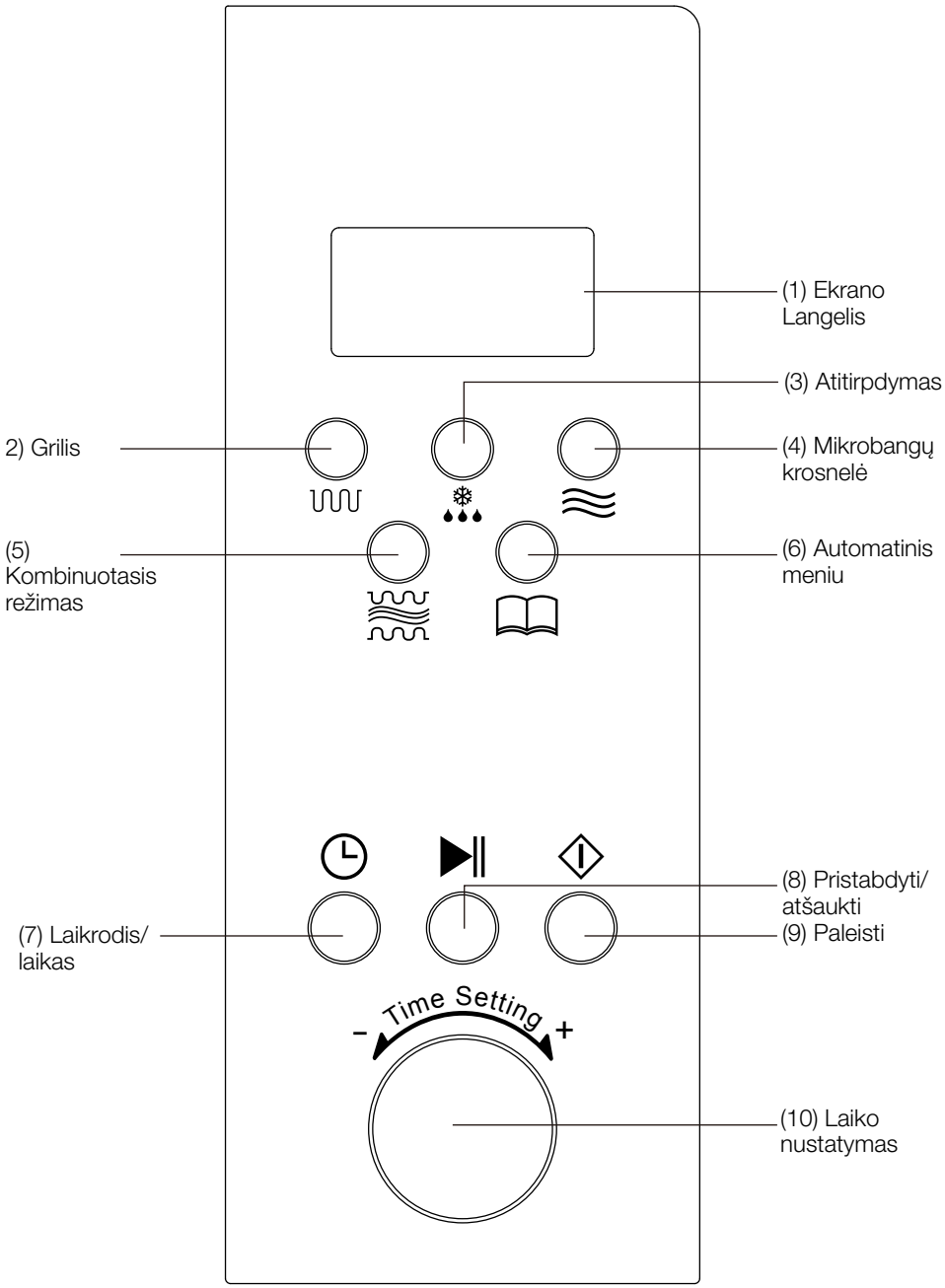

6 Eksploatavimo instrukcija

1. Šildymas vieno mygtuko paspaudimu

Vos vienu mygtuko paspaudimu galite pradėti paprastą virimą – tai labai patogu, norint pašildyti stiklinę vandens ir pan.

Pavyzdys: Norėdami pašildyti stiklinę pieno

a) Padėkite stiklinę su pienu ant stiklinio sukamojo padėklo krosnelėje ir uždarykite dureles.
b) Paspauskite mygtuką "⏀": mikrobangų krosnelė 1 minutę veiks 100 % galingumu.
c) Baigus šildyti, pasigirs 5 pypsėjimo signalai.

2. Šildymas mikrobangų krosnelėje

Ši funkcija turi dvi parinktis.

1) Greitasis pašildymas mikrobangomis (100 % galingumu)

Pavyzdys: norėdami šildyti maistą 5 minutes 100% galingumu

a) Sukite rankenėlę "Time setting" (Laiko nustatymas), kol ekrane pasirodys "5:00".
b) Paspauskite "⏀" mygtuką.

2) Šildymas mikrobangų krosnelėje naudojant rankinį valdymą

Pavyzdys: norėdami šildyti maistą 10 minutes 70% galingumu

a) Paspaudę mygtuką "≋", pasirinkite 70% galingumą.
b) Sukite rankenėlę "Time setting" (Laiko nustatymas), kol ekrane pasirodys "10.00"
c) Paspauskite "⏀" mygtuką.

Galima pasirinkti 5 galingumo lygius; ilgiausias šildymo laikas mikrobangų krosnelėje yra 60 minučių.

Paspaudimo kartai	Mikrobangų galingumas	Rodmuo ekrane
1	100%	P100
2	70%	P70
3	50%	P50
4	30%	P30
5	10%	P100

3. Automatinis atitirpdymas pagal svorį

Pasirinkti maisto produkto rūšį ir svorį – galia ir laikas bus nustatyti automatiškai.

Pavyzdys: Norėdami atitirpdyti 500 g užšaldyto maisto:

a) Spauskite mygtuką "❄"; ekrane pasirodys "DEF".
b) Sukite rankenėlę "Time setting" (Laiko nustatymas), kad nustatytumėte 500 g svorį.
c) Paspauskite "⏀" mygtuką.

Maisto produktas turi sverti mažiau nei 2000 g.

4. Automatinis meniu

Jus tereikia pasirinkti maisto produkto rūšį ir svorį – galia ir laikas bus nustatyti automatiškai.

Pavyzdys: Automatinis 400 g kepsnio kepimas.

a) Spauskite mygtuką "📖", kad pasirinktumėte "A-3".
b) Sukite rankenėlę "Time setting" (Laiko nustatymas), kad nustatytumėte 400 g svorį.
c) Paspauskite "⏀" mygtuką.

Meniu Svoris (g) paspaudimo kartai	A-1	A-2	A-3	A-4	A-5	A-6
	Ryžiai	Daržovės	Mėsa	Spageti	Žuvis	Duona
1	100	100	200	1	100	100
2	200	200	300	2	200	200
3	300	300	400		300	300
4	400	400	500		400	400
5	500	500	600		500	500
6		600	800		600	600
7			1000		700	
8					800	
9					900	
10					1000	

5. Grilis

Galite paspauskite mygtuką "ꟺꟺꟺ" tokioms funkcijoms pasirinkti: (ilgiausias gaminimo laikas yra 60 minučių).

1 būdas: 85% grilio galia; rodmuo: "G-1".

Pavyzdys: Norėdami gaminti maistą grilyje 20 minučių:

A) Laikykite nuspaudę mygtuką "ꟺꟺꟺ", kol ekrane pasirodys "G-1".

B) Nustatykite gaminimo laiką: "20:00".

C) Paspauskite "◇" mygtuką.

Kepant grilyje, maistas nėra šildomas mikrobangomis – šilumą skleidžia krosnelės viršuje esantis metalinis šildytuvas. Griliui veikiant, kepimo laikas yra padalijamas į 2 etapus; pasibaigus 1-ajai kepimo laiko daliai, programa bus automatiškai pristabdyta ir pasigirs 2 pypsėjimo signalai, reiškiantys, kad privalote atidaryti krosnelę ir apversti maistą; apvertę maistą, uždarykite dureles, paspauskite mygtuką "◇" ir bus tęsiama 2-ojo kepimo laiko dalis. Jeigu nenorite apversti maisto, orkaitė vėl automatiškai pasileis po 1 minutės pauzės.

6. Kombinuotasis maisto gaminimas

Šis buitinis prietaisas siūlo jums du kombinuotojo maisto gaminimo būdus.

1 parinktis: (55% mikrobangų galia + 45 % grilio galia); rodmuo: "C-1".

2 parinktis: (30% mikrobangų galia + 70% grilio galia); rodmuo: "C-2".

Pavyzdys: Norėdami gaminti maistą pasirinkę 2 parinktį 30 minučių:

a) Paspauskite mygtuką "≋" (kombinuotasis maisto gaminimas), kad pasirinktumėte nustatymą "C-2".

b) Nustatykite 30 minučių kepimo laiką.

c) Paspauskite "◇" mygtuką.

7. Laikrodis

Krosnelę galima naudoti kaip laikrodį.

Pavyzdys: Norėdami įvesti teisingą laiką "16:30":

a) Paspauskite mygtuką "◷" - ekrane pradės žybčioti laikrodžio simbolis. Sukite rankenėlę "Time setting" (Laiko nustatymas), kol ekrane pasirodys "16:00".

b) Dar kartą paspauskite mygtuką "◷" ir sukite rankenėlę "Time setting" (Laiko nustatymas), kol ekrane pasirodys "16:30".

c) Dar kartą paspauskite mygtuką "◷" ir laikrodžio nustatymas bus baigtas: laikrodis pradės skaičiuoti laiką.

8. Laikmatis

Laikmačio funkcija padeda mikrobangų krosnelei pradėti automatinį kepimą nustatytu metu ir automatiškai sustabdyti veiksmą kepimo laikui pasibaigus. (Prieš pradedant naudoti laikmačio funkciją reikia nustatyti laikrodį).

Pavyzdys: Mikrobangų krosnelės laikrodis rodo laiką 16:30; norėdami nustatyti kepimą 18:15 val. esant 70% galiai 10 minučių:

a) Paspauskite mygtuką "◷" ir nustatykite laiką 18:15 (tokia pat procedūra kaip ir nustatant laikrodį).

b) Paspaudę mygtuką "≋", pasirinkite 70% galingumą.

c) Sukdami rankenėlę "Time setting" (Laiko nustatymas), nustatykite 10 minučių kepimo laiką.

d) Paspauskite "◇" mygtuką.

Jeigu nenustatysite galios ir kepimo laiko (praleisite žingsnius B ir C), o tiesiogiai paspausite mygtuką "◇", mikrobangų krosnelė veiks tik kaip laikrodis; 18:15 val. pasigirs 10 pypsėjimo signalų, bet neveiks jokia kita funkcija.

9. Apsauga nuo vaikų

Apsaugos nuo vaikų užraktą įjungsite 2 sekundėms vienu metu paspausdami mygtukus "📖" ir "≋".

Šią funkciją išjungsite dar kartą 2 sekundėms vienu metu paspaudę mygtukus "📖" ir "≋".

10. Pristabdyti/atšaukti

a) Krosnelei veikiant paspaudus mygtuką "▶||", krosnelė bus sustabdyta.

b) Jeigu prieš paspaudžiant paleidimo mygtuką buvo nustatyta kokia nors programa, paspaudus šį mygtuką bus atšauktos visos nustatytos programos.

7 Mikrobangų Krosnelės Priežiūra

1. Prieš valydami, krosnelę išjunkite ir iš sieninio lizdo ištraukite kištuką.
2. Rūpinkite krosnelės vidaus švara. Jei maisto tiškalai arba išsilieję skysčiai prilimpa prie krosnelės sienelių, nešvarumus valykite drėgnu audiniu. Naudoti stipraus poveikio arba abrazyvinių valomųjų priemonių nerekomenduojama.
3. Išorinius krosnelės paviršius valykite drėgnu audiniu. Tam, kad nepažeistumėte krosnelės viduje esančių dalių, pasirūpinkite, kad pro ventiliacijos angas nepatektų vandens.
4. Pasirūpinkite, kad nesudrėktų valdymo pultas. Jį valykite minkštu, drėgnu audiniu. Valdymo pulto nevalykite valomosiomis priemonėmis, abrazyvinėmis priemonėmis arba purškiamaisiais valikliais.
5. Jei ant krosnelės durelių (iš vidaus arba iš išorės) susikaupia garų, juos nušluostykite minkštu audiniu. Taip gali nutikti mikrobangų krosnelę naudojant itin drėgnoje aplinkoje; tai nėra gedimas.
6. Retkarčiais būtina išimti stiklinį padėklą ir jį nuvalyti. Padėklą plaukite šiltame muiliname vandenyje arba indaplovėje.
7. Reguliariai valykite sukamojo cilindro žiedą ir krosnelės ertmės dugną – tada neklis triukšmas. Apatinį krosnelės paviršių tiesiog nušluostykite naudodami nestipraus poveikio valomąją priemonę, vandenį arba langų valiklį; po to nusausinkite. Sukamojo cilindro žiedą galima plauti nesmarkiai muiliname vandenyje arba indaplovėje. Krosnelę naudojant pakartotinai, kaupiasi gaminamo maisto garai, tačiau jie nedaro poveikio apatiniam paviršiui ar sukamojo cilindro žiedo ratukams.
Jei iš krosnelės ertmės išėmėte sukamojo cilindro žiedą, kad jį nuvalytumėte, žiūrėkite, kad jį vėliau gerai įdėtumėte.
8. Kaip iš krosnelės pašalinti kvapus: į gilų mikrobangų krosnelėms pritaikytą dubenį įpilkite vandens su sultimis ir vienos citrinos žievele. 5 minutėms įjunkite krosnelę, po to minkštu audiniu ją gerai iššluostykite ir nusausinkite.
9. Prireikus pakeisti krosnelės apšvietimo lemputę, dėl jos pakeitimo prašom kreiptis į prekybos atstovą.

Microondas electrónico de 23 litros

MWB 2310 EX

BEKO

Manual de instruçõesdo proprietário

Leia cuidadosamente as instruções e guarde-as para referência posterior.

INSTRUÇÕES DE SEGURANÇA IMPORTANTES. LEIA CUIDADOSAMENTE E GUARDE PARA FUTURAS CONSULTAS

AVISO: Quando o aparelho for operado no modo de combinação, as crianças apenas deverão utilizar o forno sob a supervisão de um adulto devido às temperaturas que são geradas;

AVISO: Se a porta ou os vedantes da mesma estiverem danificados, o forno não deverá ser operado até que tenham sido reparadas por uma pessoa competente;

AVISO: É perigoso para alguém, que não uma pessoa competente, realizar qualquer assistência ou reparação que envolva a remoção de uma tampa que protege contra a exposição à energia do microondas;

AVISO: Os líquidos e os outros alimentos não deverão ser aquecidos em recipientes fechados uma vez que eles estão sujeitos a explodir

AVISO: Apenas permita que as crianças utilizem o forno sem ser supervisionadas quando tiverem sido dadas instruções adequadas de forma que a criança seja capaz de utilizar o forno de uma forma segura e compreenda os perigos da utilização inadequada;

- Use apenas utensílios que sejam indicados para o uso em fornos de microondas
- Quando aquecer alimentos em recipientes de plástico ou de papel, fique atento ao forno, devido a possibilidade de se incendiar;
- Se observar fumos, desligue a ficha do equipamento da tomada e mantenha a porta fechada para abafar alguma chama;
- O aquecimento de bebidas no microondas pode resultar numa fervura eruptiva retardada, por isso, tenha cuidado ao manusear o recipiente;
- Os conteúdos dos biberões e boiões de comida para bebés devem ser revolvidos ou sacudidos e a temperatura verificada antes do consumo, para evitar queimaduras;
- Os ovos com casca e ovos cozidos não deverão ser aquecidos no forno de microondas, uma vez que podem rebentar, até mesmo depois do aquecimento no microondas ter terminado;
- O forno deve ser limpo regularmente e qualquer depósito de alimento removido;
- Deixar de manter o forno em condições de limpeza pode levar a deterioração da superfície, o que pode afectar negativamente a vida do equipamento e possivelmente resultar numa situação perigosa;
- Se o cabo de alimentação estiver danificado, deve ser substituído pelo fabricante, pelo seu agente de serviço ou por pessoas igualmente qualificadas afim de evitar perigo.
- A temperatura das superfícies acessíveis poderá estar alta quando o equipamento está em funcionamento.

Índice

1 Especificações 4
2 Interferência de rádio..... 5
3 Instalação..... 5
4 Instruções importantes de segurança 7
5 Instruções de segurança para uso geral .. 8
6 Instruções de funcionamento 11
7 Cuidados com o seu forno microondas.. 13

1 Especificações

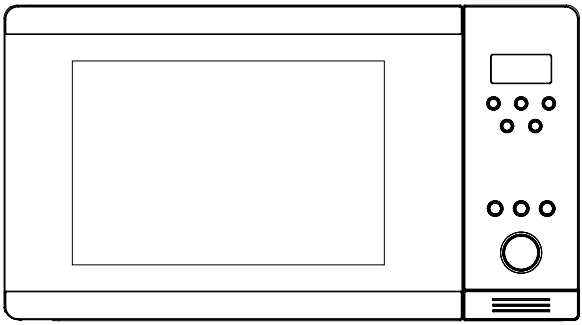

Consumo de energia:	230 V~50 Hz,1400 W
Saída:	900 W
Aquecedor da grelha:	1200 W
Frequência de funcionamento:	2.450 MHz
Dimensões externas:	510 mm (L) X 382 mm (P) X 310 mm (A)
Dimensões da cavidade do forno:	330 mm (L) X 330 mm (P) X 212 mm (A)
Capacidade do forno:	23 litros
Peso desembalado:	Aprox. 15,5 kg

ANTES DE TELEFONAR PARA A ASSISTÊNCIA TÉCNICA

1. Se o forno não funcionar de modo algum, o visor não aparecer ou o visor desaparecer:

a) Certifique-se de que a ficha do forno está ligada seguramente na tomada. Se não estiver, retire a ficha da tomada, aguarde 10 segundos e ligue-a novamente de forma segura.

b) Verifique a causa para um fusível queimado ou o disjuntor do quadro disparado. Se estes estiverem a funcionar correctamente, teste a saída com outro equipamento.

2. Se a alimentação do microondas não funcionar:

a) Verifique se o temporizador está definido.

b) Certifique-se de que a porta está seguramente fechada para activar os dispositivos de bloqueio de segurança. Caso contrário, a energia do microondas não fluirá para dentro do forno.

Nota:

O equipamento é para uso doméstico, para aquecer alimentos e bebidas usando energia electromagnética e apenas para uso interno.

SE NENHUM DOS CONSELHOS ACIMA RESOLVER O PROBLEMA, CONTACTE A ASSISTÊNCIA TÉCNICA AUTORIZADA.

2 Interferência de rádio

O forno microondas pode causar interferência ao seu rádio, TV ou equipamento similar. Se ocorrer interferência, deve ser eliminada ou reduzida através dos seguintes procedimentos:

a. Limpe a porta e superfície vedante do forno.
b. Coloque o rádio, a TV, etc., o mais longe possível do microondas.
c. Use uma antena adequadamente instalada para o seu rádio, TV, etc., para obter uma recepção de sinal forte.

3 Instalação

1. Certifique-se de que os materiais da embalagem são removidos do interior da porta.
2. Inspeccione o forno após desembalar sobre a algum dano visual, tal como:
   - Porta desalinhada
   - Porta danificada
   - Amolgadelas ou buracos no ecrã e na janela da porta
   - Amolgadelas na cavidade
   - Se algum dos expostos acima estiver visível, NÃO use o forno.
3. Este forno de microondas pesa 15,5 kg e deverá ser colocado numa superfície horizontal, sólida o suficiente para suportar o seu peso.
4. O forno deve ser colocado longe de altas temperaturas e do vapor.
5. NÃO pouse nada em cima do forno.
6. NÃO remova o eixo de accionamento do prato giratório.
7. Como com qualquer equipamento, é necessária uma supervisão atenta quando utilizado por crianças.

AVISO- ESTE EQUIPAMENTO DEVERÁ ESTAR LIGADO À TERRA.

1. A tomada deverá ser de fácil acesso em relação ao cabo de alimentação.
2. Este forno requer para a sua alimentação 1,5 KVA. É sugerido o aconselhamento com um engenheiro da assistência quando instalar o forno.

CUIDADO: Este forno está protegido internamente por um fusível de 10 Amperes, 250 V CA.

IMPORTANTE

Os fios neste cabo de alimentação são coloridos de acordo com o seguinte código:

Verde e amarelo	: Terra
Azul	: Neutro
Castanho	: Corrente

Como as cores dos fios do cabo de alimentação do equipamento podem não corresponder às marcas coloridas de identificação dos terminais existentes na ficha, proceda do seguinte modo:

O fio de cor verde e amarela deverá ser ligado ao terminal na ficha que está marcado com a letra E ou com o símbolo de terra ⏚ colorido a verde de verde e amarelo.
O fio de cor azul deverá ser ligado ao terminal que está marcado com a letra N ou com a cor preta.
O fio de cor castanha deverá ser ligado ao terminal que está marcado com a letra L ou com a cor vermelha.

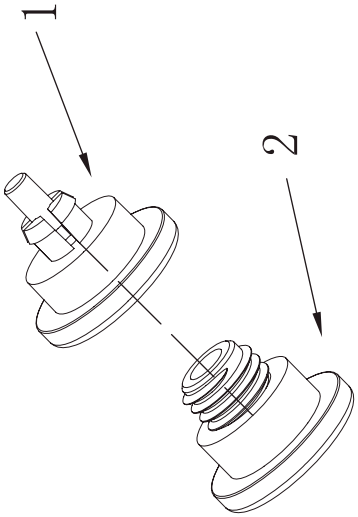

ATENÇÃO: Os passos seguintes são apenas para modelos de fornos microondas com estrutura para kit de ajuste do encastramento.

1. Após retirar todos os acessórios do forno microondas, vire o microondas ao contrário e mantenha a sua base virada para cima.
2. Retire os pés ajustáveis (Fig. Nº. 2) do saco plástico e desaparafuse-os dos seus orifícios (Fig. Nº. 1), um a um.
3. Uma vez que os 4 pés estejam instalados, firme o microondas sobre os pés para verificar se os pés ajustáveis estão nivelados. Se o forno microondas estiver instável, ajuste os pés parafusando-os para cima ou para baixo.

4 Instruções importantes de segurança

AVISO: Quando o equipamento for operado em modo de combinação, as crianças apenas deverão utilizar o forno sob a supervisão de um adulto devido às temperaturas que são geradas; (Apenas para modelos com a função grelhador)
AVISO: Se a porta ou os vedantes da mesma estiverem danificados, o forno não deverá ser operado até que tenham sido reparadas por uma pessoa competente;
AVISO: É perigoso para alguém, que não uma pessoa competente, realizar qualquer assistência ou reparação que envolva a remoção de uma tampa que protege contra a exposição à energia do microondas;
AVISO: Os líquidos e os outros alimentos não deverão ser aquecidos em recipientes fechados uma vez que eles estão sujeitos a explodir.
AVISO: Apenas permita que as crianças utilizem o forno sem ser supervisionadas quando tiverem sido dadas instruções adequadas de forma que a criança seja capaz de utilizar o forno de uma forma segura e compreenda os perigos da utilização inadequada;

- O forno deve ter circulação de ar suficiente. Mantenha um espaço de 10 cm na parte de trás, 15 cm em ambos os lados e 30 cm a partir da parte de cima do forno. Não retire os pés ao forno, não bloqueie as entradas de ar do forno.
- Use apenas utensílios que sejam indicados para o uso em fornos de microondas;
- Quando aquecer alimentos em recipientes de plástico ou de papel, fique atenta ao forno, devido a possibilidade de se incendiar;
- Se observar fumos, desligue a ficha do equipamento da tomada e mantenha a porta fechada para abafar alguma chama;
- O aquecimento de bebidas no microondas pode resultar numa fervura eruptiva retardada, por isso, tenha cuidado ao manusear o recipiente;
- Os conteúdos dos biberões e boiões de comida para bebés devem ser revolvidos ou sacudidos e a temperatura verificada antes do consumo, para evitar queimaduras;
- Os ovos com casca e ovos cozidos não deverão ser aquecidos no forno de microondas, uma vez que podem rebentar, até mesmo depois do aquecimento no microondas ter terminado;
- Quando limpar as superfícies da porta, o vedante da porta, a cavidade do forno, utilize apenas sabões macios e não abrasivos ou detergentes aplicados com uma esponja o pano macio.
- O forno deve ser limpo regularmente e qualquer depósito de alimento removido;
- Deixar de manter o forno em condições de limpeza pode levar a deterioração da superfície, o que pode afectar negativamente a vida do equipamento e possivelmente resultar numa situação perigosa;
- Se o cabo de alimentação estiver danificado, deve ser substituído pelo fabricante, pelo seu agente de serviço ou por pessoas igualmente qualificadas afim de evitar perigo.

5 Instruções de segurança para uso geral

Como para todos os equipamentos, encontram-se enumeradas a seguir determinadas regras para respeitar e salvaguardas para assegurar o melhor desempenho deste forno:

1. Tenha sempre o prato de vidro, os braços de roletes, o acoplamento e a pista dos roletes no lugar quando funcionar com o forno.
2. Não utilize o forno por qualquer outro motivo que não seja para a preparação de alimentos, tal como secar roupa, papel ou quaisquer outros itens não-alimentares ou para fins de esterilização.
3. Não funcione o forno quando estiver vazio. Isto pode danificá-lo.
4. Não use a cavidade do forno para qualquer tipo de armazenamento, como papéis, livros de cozinha, etc.
5. Não cozinhe nenhum alimento revestido por uma membrana, tal como gema de ovo, batatas, fígado de galinha, etc, sem antes picar várias vezes com um garfo.
6. Não introduza qualquer objecto nos orifícios da caixa exterior.
7. Jamais remova partes do forno como os pés, o acoplamento, os parafusos, etc.
8. Não coloque os alimentos directamente sobre o prato de vidro. Coloque os alimentos sobre/dentro de um utensílio de cozinhar apropriado antes de os colocar no forno.
9. IMPORTANTE – UTENSÍLIOS QUE NÃO DEVEM SER UTILIZADOS NO SEU FORNO MICROONDAS
   Não utilize panelas de metal ou louças com asas metálicas. Não utilize nada com adornos de metal. Não use fios de atar revestidos a papel nos sacos plásticos. Não use louças de melamina, já que contêm um material que pode absorver a energia do microondas. Isto pode fazer com que a louça quebre ou queime e diminuirá a velocidade da cozedura.
   Não utilize utensílios de cozinha Centura. O material vitrificado não é apropriado para uso no microondas. Copos com a asa fechada Corelle Livingware não devem ser utilizados. Não cozinhe num recipiente com uma abertura limitada, tal como uma garrafa de refrigerante ou uma garrafa de óleo para salada, pois podem explodir se aquecidas num forno de microondas. Não utilize termómetros convencionais para doces ou comidas. Existem termómetros disponíveis especificamente para cozeduras no microondas. Esses podem ser utilizados.
10. Os utensílios para o microondas deverão ser utilizados apenas de acordo com as instruções do fabricante.
11. Não tente fritar alimentos neste forno.
12. Por favor, lembre-se de que o forno microondas apenas aquece o líquido contido num recipiente e não o próprio recipiente.
    Porém, embora o líquido de um recipiente não esteja quente ao toque quando retirado do forno, por favor, lembre-se de que, do mesmo modo que numa cozedura convencional, o alimento/líquido no interior poderá libertar a mesma quantidade de vapor e/ou espirrar quando o líquido é retirado.
13. Teste sempre pessoalmente a temperatura do alimento cozinhado, em especial se estiver a aquecer ou cozinhar alimentos/líquidos para bebés. É aconselhável nunca consumir alimentos/líquidos retirados directamente do forno, mas esperar alguns minutos e mexer o alimento/líquido para distribuir o calor por igual.

14. Os alimentos que contêm uma mistura de gordura e água, por ex: caldos, devem permanecer por 30-60 segundos no forno após o mesmo ter sido desligado. Isto é para permitir que a mistura assente e prevenir o borbulhar quando é colocada uma colher no alimento/líquido ou quando um cubo de caldo é adicionado.
15. Ao preparar/cozinhar alimentos/ líquidos, lembre-se de que há certos alimentos, como por exemplo, pudins de Natal, compotas e carne picada, que aquecem muito rapidamente. Quando aquecer ou cozinhar alimentos com alto teor de gordura ou açúcar, não use recipientes plásticos.
16. O utensílio de cozinha pode ficar quente devido ao calor transferido do alimento aquecido. Isto acontece especialmente se cobrir o topo e as pegas do utensílio com película transparente. Pode precisar de luvas de cozinha para segurar o utensílio.
17. Para reduzir o risco de fogo na cavidade do forno:

(a) Não cozinhe os alimentos em excesso. Preste bastante atenção ao forno microondas se forem colocados papel, plástico ou outro material combustível dentro do forno para facilitar a cozedura.
(b) Retire os fios de atar dos sacos antes de colocar os sacos no forno.
(c) Se os materiais dentro do forno forem passíveis de se incendiar, mantenha a porta do forno fechada, desligue o forno da tomada ou desligue a alimentação do fusível ou do painel do interruptor do circuito.

Diagrama das funcionalidades

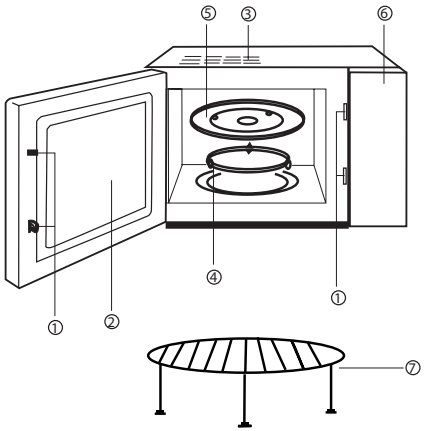

(1) Sistema de bloqueio de segurança da porta
(2) Janela do forno
(3) Tubo de ventilação do forno
(4) Anel de roletes
(5) Prato de vidro
(6) Painel de controlo
(7) Armação do grelhador

Painel de controlo do computador

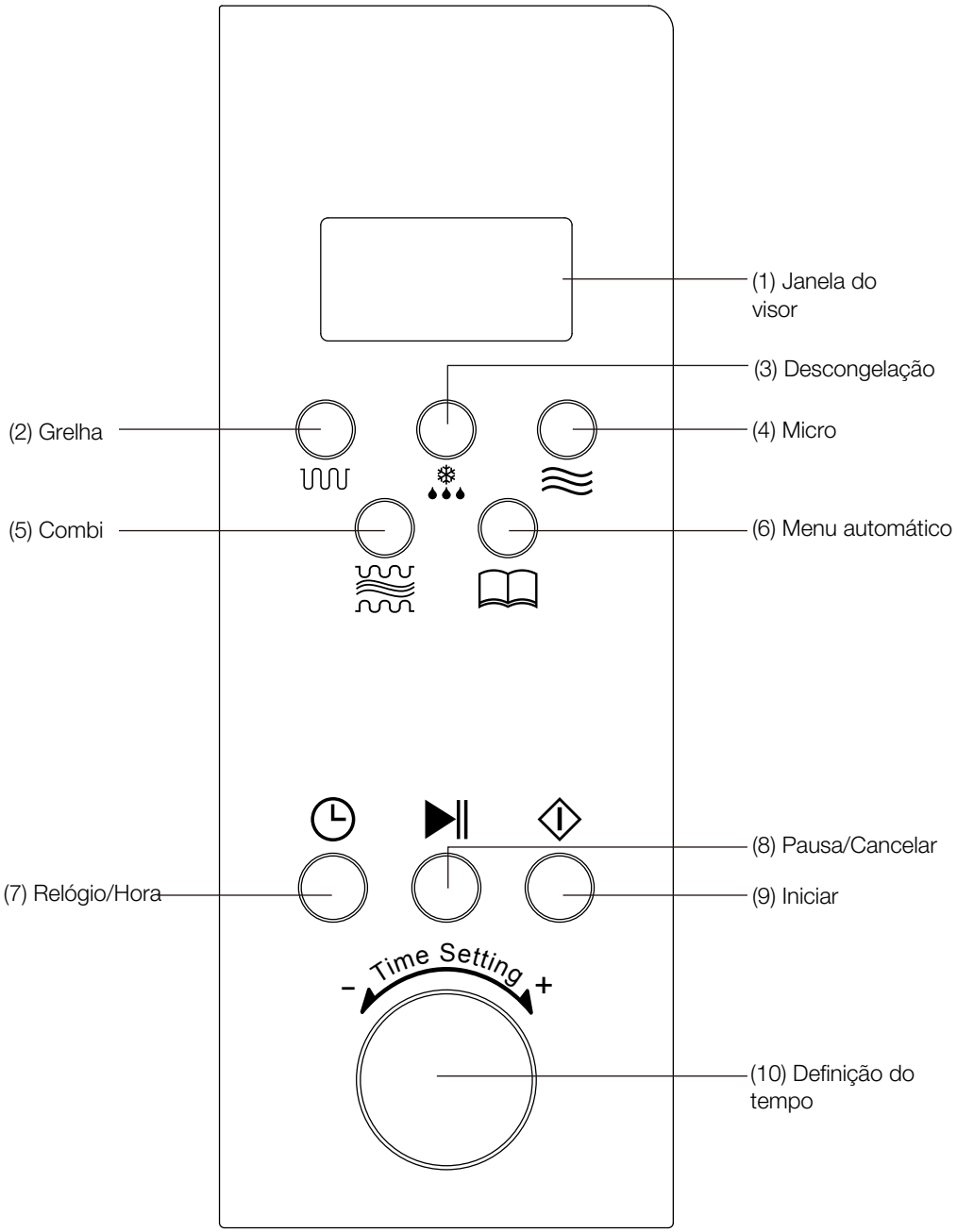

6 Instruções de funcionamento

1. Botão simples de aquecimento

Apenas com uma única pressão de um botão, pode iniciar a cozedura simples; é muito conveniente e rápido para aquecer um copo de água, etc.

Exemplo: Para aquecer um copo de água

a) Coloque um copo de água dentro do prato giratório e feche a porta.
b) Prima o botão "⏀", o microondas funcionará com força total por 1 minuto.
c) Ouvirá 5 beeps quando a cozedura estiver concluída.

2. Aquecimento do microondas

Esta função tem duas opções.

1) Aquecimento rápido do microondas (100% de potência)

Exemplo: Para aquecer alimentos na potência total por 5 minutos

a) Rode o botão "Time setting" (Definição do tempo) até que "5:00" seja exibido.
b) Prima "⏀".

2) Aquecimento do microondas com funcionamento manual.

Exemplo: Para aquecer alimentos a 70% da potência por 10 minutos

a) Prima o botão " ≋ " seleccione a potência "70%";
b) Rode o botão "Time setting" (Definição do tempo) até que "10:00" seja exibido.
c) Prima "⏀".

Há 5 níveis de potência e o tempo mais longo de aquecimento é de 60 minutos.

Tempos de toque	Potência do microondas	Visor
1	100%	P100
2	70%	P70
3	50%	P50
4	30%	P30
5	10%	P10

3. Descongelação automática por peso

Seleccione o tipo de alimento e o peso; ajudar-lo-á automaticamente a ajustar o nível de potência e o tempo.

Exemplo: Descongelar 500 g de carne congelada.

a) Prima o botão " ❄ ", "DEF" será exibido.
b) Rode o botão "Time setting" (Definição do tempo) para definir o peso de 500g.
c) Prima "⏀".

O peso dos alimentos deve ser inferior a 2000g.

4. Menu automático

Apenas precisará de seleccionar o tipo de alimento e o peso; ajudar-lo-á automaticamente a ajustar a potência e o tempo. Exemplo: Cozedura automática de 400g de carne.

a) Prima o botão "📖" para escolher A-3.
b) Rode o botão "Definição do tempo" para definir o peso de 400g.
c) Prima "⏀".

Menu Peso (g) Tempos de toque	A-1 Arroz	A-2 Vegetais	A-3 Carne	A-4 Esparguete	A-5 Peixe	A-6 Pão
1	100	100	200	1	100	100
2	200	200	300	2	200	200
3	300	300	400		300	300
4	400	400	500		400	400
5	500	500	600		500	500
6		600	800		600	600
7			1000		700	
8					800	
9					900	
10					1000	

5. Grelhador

Deve premir o botão "ᗰᗰᗰ" para seleccionar tais funções: (o tempo de cozedura mais longo é de 60 minutos).

Padrão 1: 85% de potência do grelhador, visor G-1.

Exemplo: Cozinhar alimentos no grelhador por 20 minutos

A) Prima "ᗰᗰᗰ" até que seja exibido o LED "G-1".

B) Defina o tempo de cozedura "20:00"

C) Prima "◇".

Ao grelhar, o alimento não é aquecido por microondas, o calor é irradiado do aquecedor de metal no topo do forno. Quando o grelhador está a funcionar, o tempo de cozedura tem duas fases. Após meia-hora de cozedura, o programa é interrompido automaticamente e emite dois beeps, avisando-o para abrir o forno e virar o alimento; após virar, feche a porta, prima o botão "◇", a cozedura continuará por mais meia-hora. Se não quiser virar o alimento, o forno recomeçerá após 1 minuto de pausa.

6. Cozedura por combinação

Este aparelho oferece-lhe uma escolha de dois métodos de cozedura por combinação.

Opção 1: (55% Micro + 45% Grelhador), visor "C-1"

Opção 2: (30% Micro + 70% Grelhador), visor "C-2"

Exemplo: Cozedura de alimentos usando a opção 2 por 30 minutos.

a) Prima o botão "≋" para seleccionar "C-2"

b) Defina o tempo de cozedura para 30 minutos

c) Prima "◇".

7. Relógio

O forno pode ser usado como um relógio.

Exemplo: Para introduzir a hora actual 16:30.

a) Prima "◷", o símbolo do relógio piscará no visor. Rode o botão "Definição do tempo" para definir "16:00".

b) Prima novamente "◷" again, rode o botão "Definição do tempo" para definir "16:30".

c) Prima novamente "◷" a definição do relógio é concluída, a hora começa a contar.

8. Temporizador

A função de temporizador ajuda o forno microondas a iniciar a cozedura automática num tempo definido e pára automaticamente o funcionamento após concluir a cozedura. (Tem que definir o relógio antes de usar a função de temporizador).

Exemplo: A hora actual do forno microondas é 16:30, para definir a cozedura para às 18:15 com potência de 70% por 10 minutos.

a) Prima "◷" e defina a hora para18:15 (mesmo procedimento que a definição do relógio).

b) Prima "≋" para definir uma potência de 70%.

c) Introduza o tempo de cozedura de 10 minutos, rodando o botão "Definição do tempo".

d) Prima "◇".

Se não definir a potência e o tempo de cozedura (omitir passos B e C) e premir directamente o botão "◇", o forno microondas funcionará apenas como relógio, serão emitidos 10 beeps às 18:15, mas não será executada qualquer outra função.

9. Bloqueio de segurança para crianças

Para activar o bloqueio de segurança para crianças, prima simultaneamente os botões "📖" e "≋" por 2 segundos.

Ao premir outra vez por 2 segundos e simultaneamente os botões "📖" e "≋", desbloqueará esta função.

10. Pausa/cancelar

a) Durante o funcionamento, se premir o botão "▶‖" interromperá o funcionamento.

b) Se nenhum programa foi definido antes de premir Start, ao premir este botão cancelará todos os programas definidos.

7 Cuidados com o seu forno microondas

1. Desligue o forno e retire a ficha da tomada de parede antes de limpeza.
2. Mantenha o interior do forno limpo. Quando salpicos de comida ou derrame de líquidos aderirem às paredes do forno, limpe com um pano húmido. Não é recomendado o uso de abrasivos ou detergentes fortes.
3. A superfície exterior do forno deve ser limpa com um pano húmido. Para evitar danos às partes funcionais no interior do forno, não permita que a água escorra para dentro dos orifícios de ventilação.
4. Não deixe que o painel de controlo fique húmido. Limpe com um pano húmido e macio. Não utilize detergentes, abrasivos ou limpadores em aerossol no painel de controlo.
5. Se o vapor acumular dentro ou à volta da porta do forno, limpe com um pano macio. Isto pode ocorrer quando o forno microondas é operado sob condições de alta humidade e de maneira alguma indica mau funcionamento da unidade.
6. Ocasionalmente, é necessário retirar o prato de vidro para limpeza. Lave o prato em água morna com sabão ou na máquina de lavar louça.
7. O anel de roletes e a base da cavidade do forno devem ser limpos regularmente para evitar o ruído excessivo. Limpe apenas a superfície inferior do forno com detergente neutro, água ou limpador de vidro e seque. O anel de roletes deve ser lavado com água e sabão neutro ou na máquina de lavar louça. Os vapores da cozedura acumulam-se durante o uso repetido, mas de modo algum afectam a superfície posterior ou o anel de roletes.
Quando retirar o anel de roletes da base da cavidade para limpeza, certifique-se de o colocar depois na posição correcta.
8. Remova os odores do seu forno, misturando um copo de água com o sumo e a casca de um limão numa tigela funda apropriada para microondas. Aqueça por 5 minutos, limpe completamente e seque com um pano macio.
9. Quando for necessário substituir a lâmpada do forno, consulte um vendedor para tal efeito.