CONDENSING

scheda TECNICA

IMMERGAS

VICTRIX TERA VIP

Caldaia
a condensazione
per installazione pensile

VICTRIX TERA VIP

VICTRIX TERA VIP è la caldaia pensile istantanea a condensazione disponibile con potenza di 24,1 kW in riscaldamento (28,3 kW in sanitario).
Grazie alla tecnologia della condensazione, presenta un elevato rendimento e garantisce emissioni inquinanti particolarmente ridotte (classe 6 di NO_X).
La caldaia presenta inoltre un'interfaccia utente di facile utilizzo con pulsanti di regolazione, pulsanti di selezione e display LCD.
La caldaia comprende inoltre il sistema "Aqua Celeris", che riduce drasticamente i tempi di attesa dell'erogazione di acqua calda sanitaria e il filtro cicloidale magnetico di serie, che permette di intercettare i residui ferrosi nell'acqua dell'impianto.
L'elettronica a microprocessore, consente un ottimo controllo delle temperature sia nella fase di riscaldamento ambiente che in quella di produzione di acqua calda sanitaria, ed offre la possibilità di abbinamento all'esclusivo CAR^{V2} (Comando Amico Remoto modulante) ed alla sonda esterna (entrambi optional) che permettono di gestire, controllare e programmare a distanza la caldaia con estrema semplicità, ottimizzandone il funzionamento attraverso la termoregolazione climatica.
VICTRIX TERA VIP è inoltre predisposta per funzionamento all'esterno in luoghi parzialmente protetti dagli agenti atmosferici (pioggia e neve) ed è equipaggiata di un sistema antigelo di serie che la protegge fino alla temperatura di -5 °C (con kit optional fino a -15 °C).

1 CARATTERISTICHE VICTRIX TERA VIP

Caldaia pensile premiscelata a condensazione per riscaldamento e produzione di acqua calda sanitaria a camera stagna e tiraggio forzato con potenza utile nominale di 24,1 kW (20.717 kcal/h) in riscaldamento (28,3 kW in sanitario), ecologica ad alto rendimento e circolazione forzata.
Variando il tipo di installazione varia anche la classificazione della caldaia.

INSTALLAZIONE ALL'ESTERNO (in luogo parzialmente protetto):

Apparecchio con aspirazione d'aria diretta - se installato utilizzando un apposito terminale di scarico ed il kit di copertura superiore (optional) obbligatorio, eliminando inoltre i tappi superiori della camera stagna (vedi apposita documentazione tecnica).

Apparecchio tipo C_{13}/ C_{33}/ C_{43}/ C_{53}/ C_{83} / C_{93} - se installato utilizzando i kit verticali od orizzontali concentrici senza utilizzare il kit copertura superiore.

INSTALLAZIONE ALL'INTERNO:

Apparecchio tipo C_{13}/ C_{33}/ C_{43}/ C_{53}/ C_{83} / C_{93} - se installato utilizzando i kit verticali od orizzontali concentrici o il kit separatore Ø 80/80.

Apparecchio tipo B_{23} - se installato utilizzando un apposito kit di scarico fumi ed il kit di copertura superiore (optional) obbligatorio, eliminando inoltre i tappi superiori della camera stagna (vedi apposita documentazione tecnica).

La caldaia è composta da:
- sistema di combustione a premiscelazione totale con bruciatore cilindrico multigas in acciaio, completo di candeletta d'accensione e controllo a ionizzazione;
- valvola gas di tipo pneumatico a doppio otturatore;
- scambiatore primario gas/acqua con serpentino interno realizzato in acciaio Inox monotubo;
- ventilatore per l'evacuazione dei fumi a velocità variabile elettronicamente;
- circuito per lo smaltimento della condensa comprensivo di sifone e tubo flessibile di scarico;
- scambiatore secondario acqua/acqua per produzione di acqua calda sanitaria realizzato in acciaio Inox a 14 piastre;
- sistema "Aqua Celeris" composto da un mini accumulo da 3,2 litri in acciaio Inox, inserito sul circuito primario e mantenuto in temperatura da una resistenza elettrica modulante;
- gruppo idraulico composto da valvola 3 vie elettrica, pompa di circolazione modulante a basso consumo elettrico con controllo automatico della velocità in base al ΔT misurato tra mandata e ritorno (di fabbrica 15 °C) con separatore d'aria incorporato, by-pass regolabile ed escludibile, pressostato assoluto circuito primario, raccordo scarico impianto, rubinetto di riempimento impianto;
- valvola di sicurezza circuito primario a 3 bar;

VICTRIX TERA VIP

- flussostato sanitario per rilevazione prelievo acqua calda sanitaria;
- vaso d'espansione impianto a membrana da 10 litri nominali (effettivi 8) con precarica a 1,0 bar e manometro;
- filtro cicloidale magnetico fornito di serie;
- termostato di sicurezza acqua (demandata a sonda mandata e sonda ritorno), sonda controllo fumi e sonda ritorno impianto;
- pulsanti di regolazione temperatura impianto di riscaldamento, pulsanti di regolazione temperatura acqua calda sanitaria, pulsante di funzione (Off, Stand-by, Estate/Inverno), pulsante di Reset, pulsante informazioni, display digitale;
- cruscotto dotato di scheda elettronica a microprocessore con modulazione continua di fiamma a 3 sensori (1 sanitario e 2 riscaldamento, di cui 1 sul ritorno impianto per il controllo sovratemperatura del modulo a condensazione) con controllo P.I.D., con campo di modulazione da 4,3 a 24,1 kW (28,3 kW in sanitario);
- selezione range di temperatura riscaldamento da min. = 20-50°C a max. = set min. + 5°C - 85°C (impostazione di serie 25-85°C);
- accensione elettronica con controllo ad ionizzazione;
- ritardatore d'accensione in fase riscaldamento, sistema di protezione antigelo (fino a -5°C), funzione antibloccaggio circolatore, funzione post-ventilazione, funzione spazzacamino, selezione modalità di funzionamento circolatore;
- funzione temporizzazione ritardo solare per abbinamento a sistemi solari;
- funzione BOOST (attivabile mediante pressione simultanea dei tasti di regolazione set sanitario), che attiva il riscaldamento del serbatoio Aqua Celeris;
- funzione scalda massetto;
- possibilità di collegare una sonda sanitario in ingresso (optional);
- sistema di autodiagnosi con visualizzazione digitale della temperatura, dello stato di funzionamento e dei codici errore tramite display retroilluminato sempre in vista;
- predisposizione per il collegamento del CAR^{V2}, CAR^{V2} WIRELESS, del Cronotermostato e della Sonda esterna;
- grado di isolamento elettrico IPX5D;
- possibilità di abbinamento al sistema per intubamento di camini esistenti Ø 50 mm, Ø 60 mm e Ø 80 mm;
- gruppo di allacciamento (optional ad eccezione del tubo di allacciamento del filtro cicloidale su ritorno, fornito di serie) con raccordi regolabili in profondità sugli attacchi idraulici e rubinetti di intercettazione gas e acqua fredda sanitaria;
- predisposizione per la gestione mediante la App DOMINUS che permette all'utente di programmare e visualizzare i principali parametri di funzionamento da smartphone e tablet. E' necessario prevedere il Kit scheda interfaccia DOMINUS (Optional).

Fornita completa di pozzetti per l'analisi di combustione, carter di protezione inferiore.

Apparecchio categoria II_{2HM3P}, funziona con alimentazione a metano, G.P.L. e aria propanata. Marcatura CE.

E' disponibile nel modello:
- **VICTRIX TERA VIP** **cod. 3.029585**

NOTA BENE: *per una corretta installazione della caldaia è necessario utilizzare i kit aspirazione aria/scarico fumi Immergas "serie Verde".*

2 DIMENSIONI PRINCIPALI VICTRIX TERA VIP

Modello	Altezza mm	Larghezza mm	Profondità mm	Ø asp./scarico mm
VICTRIX TERA VIP	915	440	385	100/60 - 125/80 - 80/80

2.1 ALLACCIAMENTI

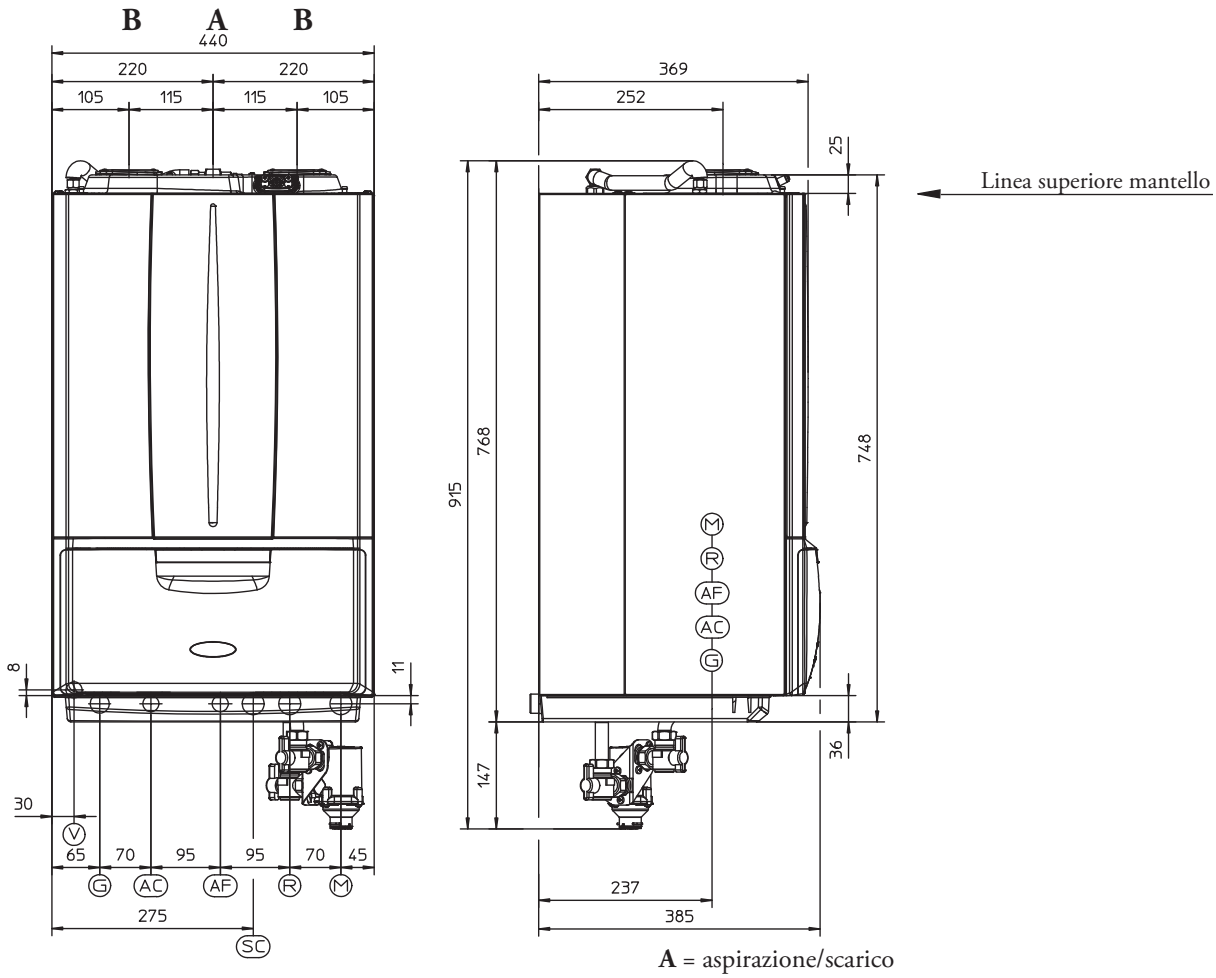

A = aspirazione/scarico
B = aspirazione

Quota muro - asse rubinetto gas 90° = 237 mm
N.B.: Gruppo allacciamento (OPTIONAL)
SC = Scarico condensa (Ø interno min. = 13 mm)

Distanza tra linea superiore mantello e asse gomito concentrico Ø 60/100: **100 mm**
Distanza tra linea superiore mantello e asse gomito concentrico Ø 80/125: **210 mm**
Distanza tra linea superiore mantello e asse gomiti separatore Ø 80/80: **A = 140; mm B = 140**

Modello	Mandata M	Ritorno R	Uscita Calda AC	Entrata Fredda AF	Gas G	Vaso espansione Litri
VICTRIX TERA VIP	3/4"	3/4"	1/2"	1/2"	3/4"	10 (reale 8)

3 COMPONENTI PRINCIPALI VICTRIX TERA VIP

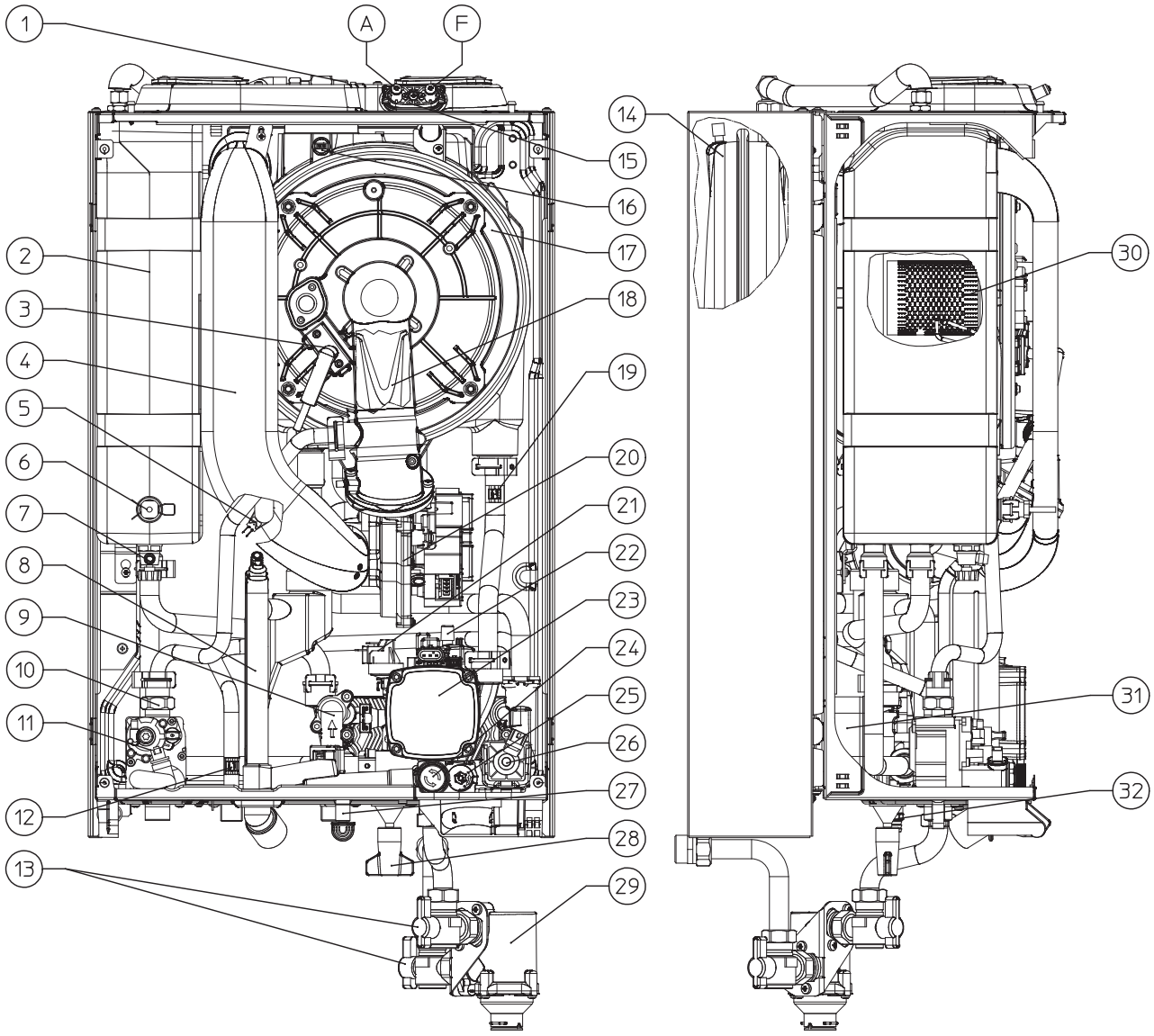

LEGENDA:

1 - Rubinetto sfiato aria Aqua Celeris
2 - Aqua Celeris
3 - Candeletta di accensione / rilevazione
4 - Tubo aspirazione aria
5 - Sonda mandata
6 - Resistenza Aqua Celeris
7 - Rubinetto di svuotamento Aqua Celeris
8 - Sifone scarico condensa
9 - Flussostato sanitario
10 - Ugello gas
11 - Valvola gas
12 - Sonda sanitario
13 - Rubinetti intercettazione gruppo filtro
14 - Vaso espansione impianto
15 - Pozzetti di prelievo (aria A) - (fumi F)
16 - Sonda fumi
17 - Modulo a condensazione
18 - Venturi
19 - Sonda ritorno
20 - Ventilatore
21 - Pressostato impianto
22 - Valvola sfogo aria
23 - Circolatore caldaia
24 - Valvola di sicurezza 3 bar
25 - By-pass
26 - Valvola 3 vie (motorizzata)
27 - Raccordo segnalazione scarico valvola
28 - Rubinetto di riempimento impianto
29 - Gruppo filtro cicloidale
30 - Bruciatore
31 - Scambiatore sanitario
32 - Rubinetto di svuotamento impianto

4 GRAFICO PORTATA PREVALENZA GRUNDFOS UPM3

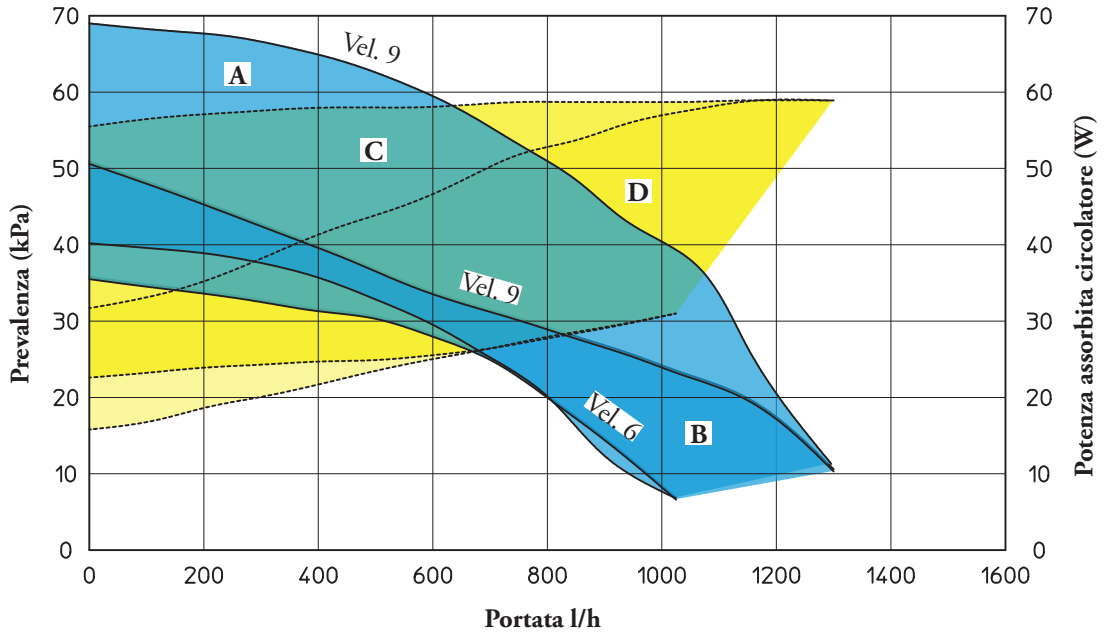

LEGENDA:

A+B	=	Prevalenza disponibile all'impianto con by-pass chiuso
B	=	Prevalenza disponibile all'impianto con by-pass aperto
C+D	=	Potenza assorbita dal circolatore con by-pass chiuso (area tratteggiata)
D	=	Potenza assorbita dal circolatore con by-pass aperto (area tratteggiata)

N.B.: il grafico rappresenta la prevalenza disponibile all'impianto con gruppo filtro cicloidale installato.

4.1 SETTAGGI ED IMPOSTAZIONI CIRCOLATORE

Le caldaie serie "VICTRIX TERA VIP" vengono fornite con un circolatore a velocità variabile.
In fase riscaldamento sono disponibili le modalità di funzionamento Auto e Fisso.

- **Prevalenza proporzionale:** la velocità circolatore automatica e prevalenza proporzionale: la velocità del circolatore varia in base alla potenza erogata dal bruciatore, maggiore è la potenza maggiore è la velocità. Inoltre all'interno del parametro è possibile regolare il range di funzionamento del circolatore impostando la velocità massima parametro "A3" (regolabile da 5 a 9) e la velocità minima parametro "A4" (regolabile da 5 a vel. max impostata). Grazie a questa funzionalità, i consumi elettrici del circolatore sono ancor più ridotti: l'assorbimento della pompa diminuisce con il livello di pressione e di portata. Con questa impostazione, il circolatore garantisce prestazioni ottimali nella maggioranza degli impianti di riscaldamento, risultando particolarmente adeguata nelle installazioni monotubo e a due tubi. Con la riduzione della prevalenza, si elimina la possibilità di avere fastidiosi rumori di flusso d'acqua nelle condutture, nelle valvole e nei radiatori. Condizioni ottimali di benessere termico e di benessere acustico.

- **ΔT Costante (ΔT = 5 ÷ 25 K):** la velocità del circolatore varia per mantenere costante il ΔT tra mandata e ritorno impianto secondo il valore K impostato (**ΔT = 15 Default**).

- **Fisso (5 ÷ 9):** impostando i parametri "A1" e "A2" allo stesso valore il circolatore funziona a velocità costante. Con queste impostazioni, il circolatore è adeguato per tutti gli impianti a pavimento, dove tutti i circuiti devono essere bilanciati per la stessa caduta di pressione.

N.B.: per un corretto funzionamento della caldaia non è consentito scendere al di sotto del valore minimo indicato precedentemente (velocità 5).

In fase sanitario il circolatore funziona sempre alla massima velocità.

5 SCHEMA ELETTRICO VICTRIX TERA VIP

TERMOSTATO AMBIENTE O COMANDO REMOTO

La caldaia è predisposta per l'applicazione del Comando Amico Remoto (CAR^{V2}) il quale deve essere collegato ai morsetti 41 e 44/40 rispettando la polarità ed eliminando il ponte X40.

La caldaia è predisposta per l'applicazione del Termostato Ambiente (S20) da collegare sui morsetti 44/40 e 41 eliminando il ponte X40.

L'eventuale Sonda esterna (B4) deve essere collegata ai morsetti 38 e 39.

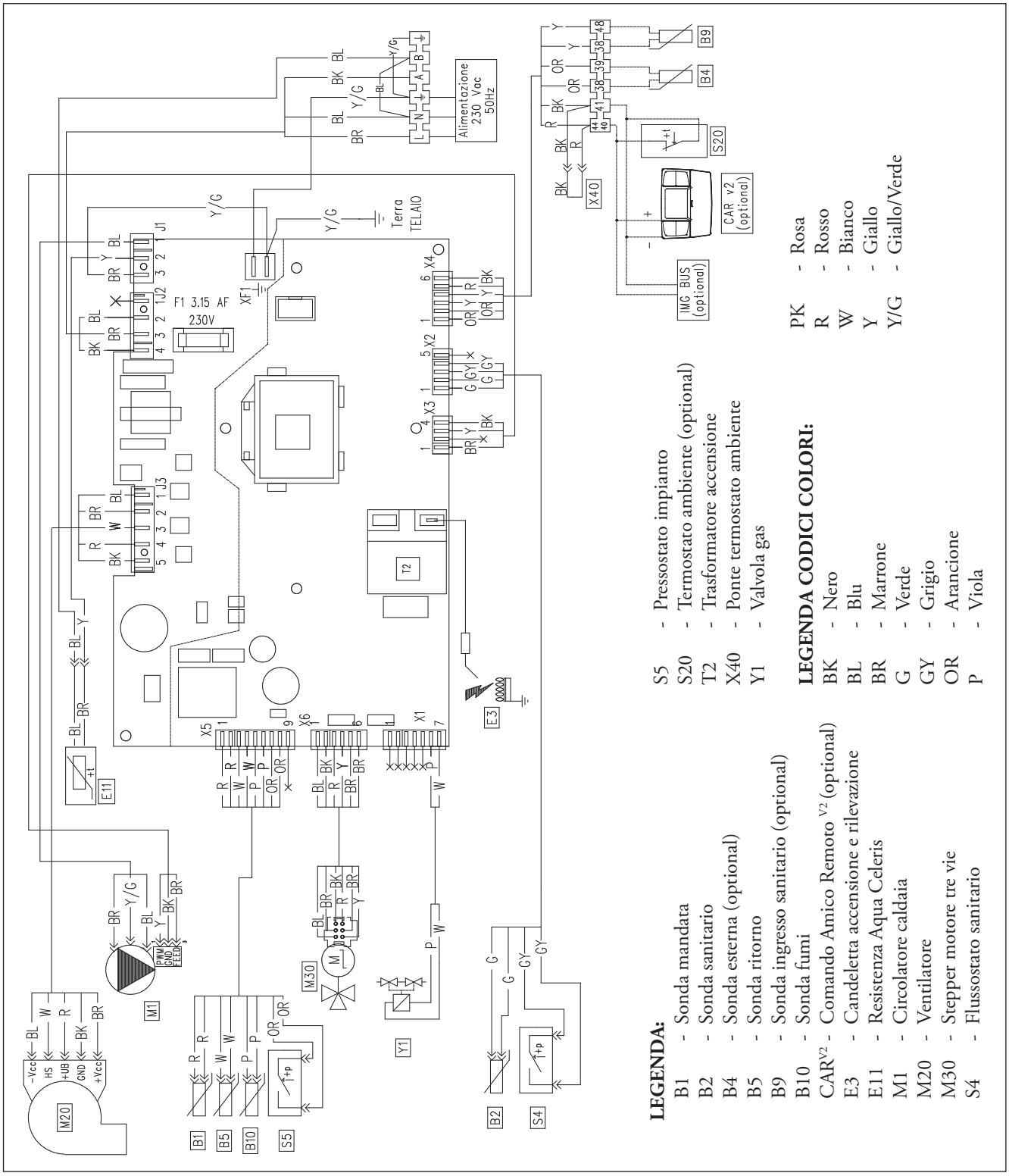

6 SCHEMA IDRAULICO VICTRIX TERA VIP

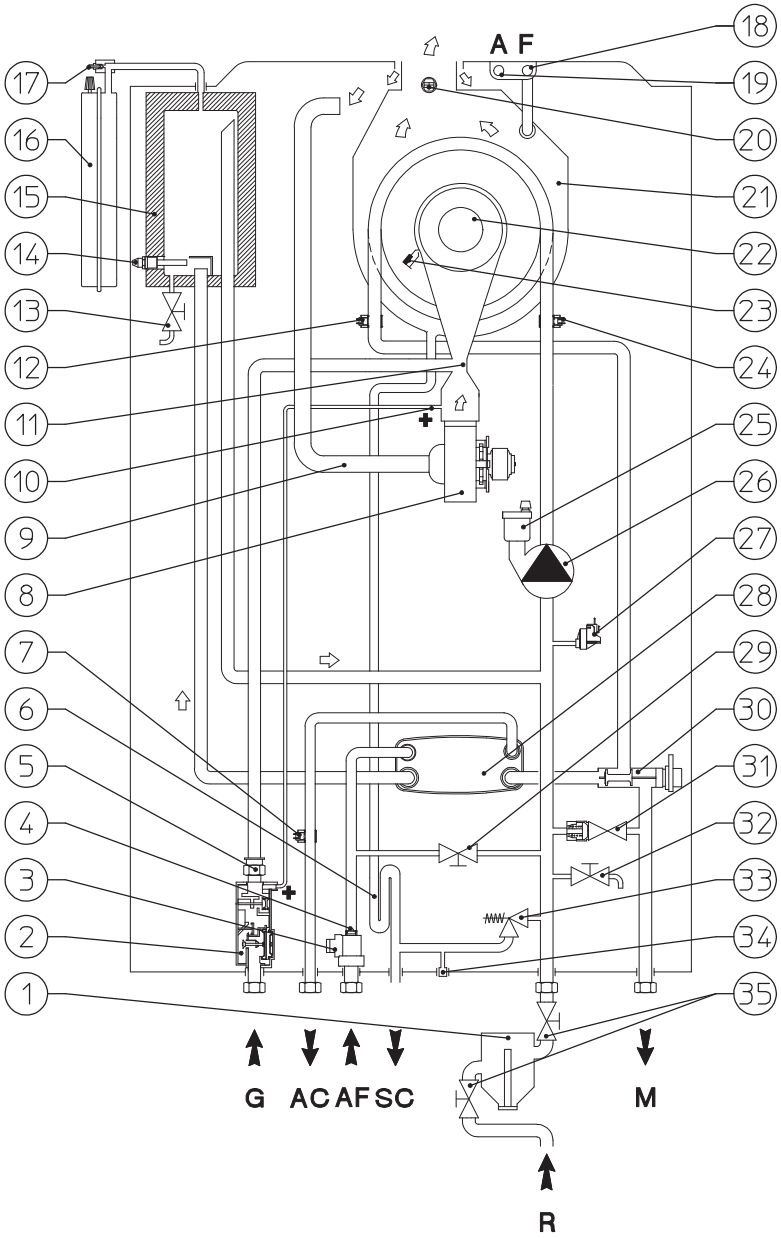

LEGENDA:

1 - Gruppo filtro cicloidale
2 - Valvola gas
3 - Flussostato sanitario
4 - Limitatore di flusso
5 - Ugello gas
6 - Sifone scarico condensa
7 - Sonda sanitario
8 - Ventilatore
9 - Tubo aspirazione aria
10 - Presa pressione positivo (+)
11 - Venturi
12 - Sonda mandata
13 - Rubinetto di svuotamento Aqua Celeris
14 - Resistenza Aqua Celeris
15 - Aqua Celeris
16 - Vaso espansione impianto
17 - Rubinetto sfiato aria Aqua Celeris
18 - Pozzetto analizzatore fumi (F)
19 - Pozzetto analizzatore aria (A)
20 - Sonda fumi
21 - Modulo a condensazione
22 - Bruciatore
23 - Candeletta di accensione / rilevazione
24 - Sonda ritorno
25 - Valvola sfogo aria
26 - Circolatore caldaia
27 - Pressostato assoluto
28 - Scambiatore sanitario
29 - Rubinetto di riempimento impianto
30 - Valvola tre vie (motorizzata)
31 - By-pass
32 - Rubinetto di svuotamento impianto
33 - Valvola di sicurezza 3 bar
34 - Raccordo segnalazione scarico valvola di sicurezza 3 bar
35 - Rubinetti di intercettazione gruppo filtro

7 DATI TECNICI VICTRIX TERA VIP

Portata termica nominale massima sanitario		kW (kcal/h)	28,8 (24.773)
Portata termica nominale massima riscaldamento		kW (kcal/h)	24,6 (21.194)
Potenza utile nominale massima sanitario		kW (kcal/h)	28,3 (24.295)
Potenza utile nominale massima riscaldamento		kW (kcal/h)	24,1 (20.717)
Portata termica nominale minima		kW (kcal/h)	4,5 (3.862)
Potenza utile nominale minima		kW (kcal/h)	4,3 (3.689)
Rendimento al 100% Pn (80/60°C)		%	97,8
Rendimento al 30% del carico (80/60°C)		%	102,3
Rendimento al 100% Pn (50/30°C)		%	106,1
Rendimento al 30% del carico (50/30°C)		%	108,3
Rendimento al 100% Pn (40/30°C)		%	108,2
Rendimento al 30% del carico (40/30°C)		%	108,3
Circuito riscaldamento			
Temperatura regolabile riscaldamento (min. / max)		°C	min. 20 - 50 / max 85
Temperatura max d'esercizio impianto		°C	90
Pressione max d'esercizio impianto		bar	3
Capacità vaso d'espansione impianto nominale / (reale)		litri	10,0 / (8,0)
Pressione precarica vaso espansione impianto		bar	1,0
Prevalenza disponibile con portata 1000 l/h		kPa (m c.a.)	25,3 (2,6)
Circuito sanitario			
Potenza termica utile produzione acqua calda		kW (kcal/h)	28,3 (24.295)
Temperatura regolabile sanitario		°C	30 - 60
Pressione minima dinamica circuito sanitario		bar	0,3
Pressione max circuito sanitario		bar	8
Prelievo min acqua calda sanitaria		litri/min	1,5
Capacità di prelievo continuo (Δt 30°C)		litri/min	14,1
Alimentazione gas			
Portata gas al bruciatore METANO (G20)	MIN - MAX	m^3/h	0,48 - 2,61 (3,06 Sanit.)
Portata gas al bruciatore GPL (G31)	MIN - MAX	kg/h	0,35 - 1,91 (2,25 Sanit.)
Alimentazione elettrica		V/Hz	230 - 50
Assorbimento nominale		A	0,88
Potenza elettrica installata		W	135
Potenza assorbita dal circolatore max velocità		W	59
Potenza assorbita in stand-by		W	2
Grado di isolamento elettrico	IP		X5D
Contenuto d'acqua di caldaia		litri	5,4
Peso caldaia vuota		kg	43,6
Rendimento utile al 100 % della potenza			>93+2·log Pn
(D. Lgs. 192/05 e successive modificazioni)			(Pn = 24,1 kW)

8 CARATTERISTICHE DI COMBUSTIONE VICTRIX TERA VIP

		Metano (G20)	GPL (G31)
Rendimento di combustione 100% Pn (80/60°C)	%	97,8	97,8
Rendimento di combustione P min (80/60°C)	%	97,8	97,8
Rendimento utile 100% Pn (80/60°C)	%	97,8	97,8
Rendimento utile P min (80/60°C)	%	95,5	95,5
Rendimento utile 100% Pn (50/30°C)	%	106,1	106,1
Rendimento utile P min (50/30°C)	%	106,1	106,1
Rendimento utile 100% Pn (40/30°C)	%	108,2	108,2
Rendimento utile P min (40/30°C)	%	108,3	108,3
Perdite al camino con bruciatore on (100% Pn) (80/60°C)	%	1,7	1,7
Perdite al camino con bruciatore on (P min) (80/60°C)	%	2,2	2,2
Perdite al camino con bruciatore off	%	0,02	0,02
Perdite al mantello con bruciatore on (100% Pn) (80/60°C)	%	0,2	0,2
Perdite al mantello con bruciatore on (Pmin) (80/60°C)	%	2,3	2,3
Perdite al mantello con bruciatore off	%	0,29	0,29
Temperatura fumi Portata Termica Massima	°C	70	70
Temperatura fumi Portata Termica Minima	°C	64	63
Portata fumi alla Portata Termica Massima Riscaldamento	kg/h	38	37
Portata fumi alla Portata Termica Massima Sanitario	kg/h	44	43
Portata fumi alla Portata Termica Minima	kg/h	8	7
CO_2 alla Portata Termica Massima Riscaldamento	%	9,70	11,40
CO_2 alla Portata Termica Massima Sanitario	%	9,70	11,40
CO_2 alla Portata Termica Minima	%	8,80	10,60
CO alla Portata Termica Massima	mg/kWh	321	316
CO alla Portata Termica Minima	mg/kWh	5	5
NO_x alla Portata Termica Massima	mg/kWh	65	81
NO_x alla Portata Termica Minima	mg/kWh	22	55
CO ponderato	mg/kWh	20	-
NO_x ponderato	mg/kWh	35	-
Classe di NO_x	-	6	6
Prevalenza disponibile aspirazione/scarico (portata min-max)	Pa	2-240	

NOTA: Le caldaie modello VICTRIX TERA VIP possono funzionare anche ad aria propanata.

Le portate gas sono riferite al PCI alla temperatura di 15°C ed alla pressione di 1013 mbar.
I valori di temperatura fumi sono riferiti alla temperatura aria in entrata di 15°C e temperatura di mandata/ritorno = 80/60°C.

9 SCHEDA DI PRODOTTO (REGOLAMENTO 811/2013)

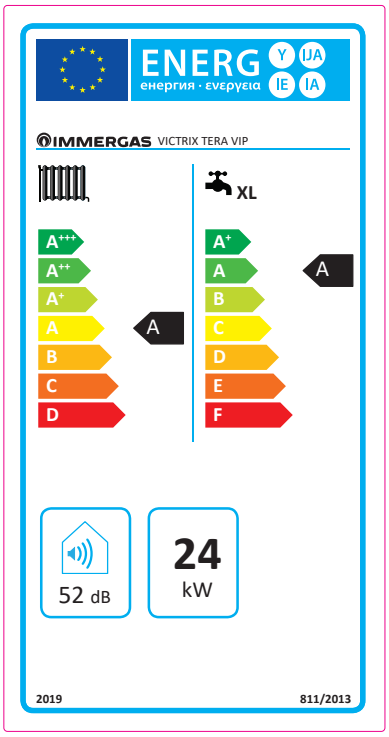

VICTRIX TERA VIP

Parametro	valore
Consumo annuale di energia per la funzione riscaldamento (Q_{HE})	44,0 GJ
Consumo annuale di energia elettrica per la funzione acqua calda sanitaria (AEC)	27 kWh
Consumo annuale di combustibile per la funzione acqua calda sanitaria (AFC)	18,0 GJ
Rendimento stagionale di riscaldamento ambiente (η_s)	93 %
Rendimento di produzione dell'acqua calda sanitaria (η_{wh})	84 %

9.1 PARAMETRI TECNICI PER CALDAIE MISTE (REGOLAMENTO 813/2013)

I rendimenti presenti nelle tabelle seguenti sono riferiti al potere calorifico superiore.

Modello/i:			VICTRIX TERA VIP				
Caldaie a Condensazione:			SI				
Caldaia a bassa temperatura:			NO				
Caldaia tipo B1:			NO				
Apparecchio di cogenerazione per il riscaldamento d'ambiente:			NO	Dotata di sistema di riscaldamento supplementare:			NO
Apparecchio di riscaldamento misto:			SI				
Elemento	Simbolo	Valore	Unità	Elemento	Simbolo	Valore	Unità
Potenza termica Nominale	P_n	24	kW	Rendimento energetico stagionale del riscaldamento d'ambiente	η_s	93	%
Per caldaie solo riscaldamento e caldaie miste: potenza termica utile				Per caldaie solo riscaldamento e caldaie miste: rendimento utile			
Alla potenza termica nominale in regime di alta temperatura (*)	P_4	24,0	kW	Alla potenza termica nominale in regime di alta temperatura (*)	η_4	87,8	%
Al 30% della potenza termica nominale a un regime di bassa temperatura (**)	P_1	8,0	kW	Al 30% della potenza termica nominale a un regime di bassa temperatura (**)	η_1	97,5	%
Consumo ausiliario di elettricità				Altri elementi			
A pieno carico	el_{max}	0,011	kW	Dispersione termica in standby	P_{stby}	0,047	kW
A carico parziale	el_{min}	0,005	kW	Consumo energetico bruciatore accensione	P_{ign}	0,000	kW
In modo standby	P_{SB}	0,002	kW	Emissioni di ossidi di azoto	NO_X	31	mg / kWh
Per apparecchi riscaldamento misto							
Profilo di carico dichiarato	XL			Rendimento di produzione dell'acqua calda sanitaria	η_{WH}	84	%
Consumo quotidiano di energia elettrica	Q_{elec}	0,125	kWh	Consumo quotidiano di gas	Q_{fuel}	23,275	kWh
Recapiti	IMMERGAS S.p.A. VIA CISA LIGURE, 95 - 42041 BRESCELLO (RE) ITALY						

(*) Regime di alta temperatura significa 60°C di ritorno e 80°C in mandata.
(**) Regime di bassa temperatura per Caldaie a condensazione significa 30°C, per caldaie a bassa temperatura 37°C e per gli altri apparecchi 50°C di temperatura di ritorno.

10 OPTIONAL TERMOREGOLAZIONE

CAR^{V2} (Comando Amico Remoto modulante) classe del dispositivo V* o VI cod. 3.021395 	**CAR^{V2} WIRELESS (senza fili)** classe del dispositivo V* o VI cod. 3.021623
CRONO 7 (Cronotermostato digitale settimanale) classe del dispositivo IV* o VII cod. 3.021622 	**CRONO 7 WIRELESS (senza fili)** classe del dispositivo IV* o VII cod. 3.021624
Mini CRD (Mini Comando Remoto Digitale) classe del dispositivo V* o VI cod. 3.020167 	**Sonda Esterna** classe del dispositivo II* o VI o VII cod. 3.014083

NOTA: Alcuni dispositivi di termoregolazione possono assumere classi diverse.
Ad esempio il CAR^{V2} appartiene di default alla classe "V", aggiungendo anche la Sonda Esterna la classe di termoregolazione diventa"VI".

* Classe del dispositivo con settaggi di fabbrica.

RIF. Comunicazione della Commissione Europea 2014/C 207/02

6.2. Contributo dei controlli della temperatura all'efficienza energetica stagionale del riscaldamento d'ambiente degli insiemi di apparecchi per il riscaldamento d'ambiente, dispositivi di controllo della temperatura e dispositivi solari o degli insiemi di apparecchi di riscaldamento misti, dispositivi di controllo della temperatura e dispositivi solari

Classe n.	I	II	III	IV	V	VI	VII	VIII
Valore in %	1	2	1,5	2	3	4	3,5	5

VICTRIX TERA VIP

11 ALTRI OPTIONAL VICTRIX TERA VIP

Comando telefonico cod. 3.013305 	**Kit comando telefonico GSM** cod. 3.017182
Scheda di gestione multizone e multiremoto cod. 3.028444	**Kit valvola miscelatrice per kit multizona** cod. 3.027084
Kit pompa scarico condensa compatto per caldaie murali cod. 3.026374	**Kit neutralizzatore di condensa** cod. 3.019857
Kit resistenza elettrica antigelo (-15°C) cod. 3.017324	**Kit di copertura superiore per aspirazione diretta** cod. 3.029914
Kit dosatore polifosfati (solo per interni) cod. 3.017323	**Kit termostato sicurezza a bracciale (interrompendo l'alimentazione di caldaia)** cod. 3.019229
Kit scheda di interfaccia DOMINUS cod. 3.026273	**Kit sonda ingresso solare (solo se presente il kit allacciamento con tubi in rame)** cod 3.021452
Kit conversione aria propanata cod. 3.027535	**Kit carter inferiore** cod. 3.029915
Kit disconnettore cod. 3.016301	**Gruppo allacciamento** cod. 3.029913

La caldaia è predisposta per l'abbinamento ai DIM (Disgiuntore Idrico Multimpianto), disponibile in versioni da incasso o pensili, per la gestione di impianti a zone omogenee o miste, gestendo le zone stesse solo mediante CRONO 7 (no CAR^{V2}) e non è collegabile al segnale di stato.

ACCREDIA
L'ENTE ITALIANO DI ACCREDITAMENTO

PRD N° 251 B

Membro degli Accordi di Mutuo Riconoscimento EA, IAF e ILAC
Signatory of EA, IAF and ILAC Mutual Recognition Agreements

EU Type-Examination

Esame UE di Tipo

CERTIFICATE

CERTIFICATO

TÜVRheinland

according to 2016/426 Regulation Article 14, section 2 relating to appliances burning gaseous fuels
in accordo con il Regolamento 2016/426 articolo 14, sezione 2 relativa ad apparecchi a gas.

Certificate No.: *Certificato n°:*	60141133	**Page:** *Pagina:*	0001
Test Report No.: *Rapporto n°:*	28118398	**PIN No:**	1936CU1133

Manufacturer: *Fabbricante:* Immergas S.p.a.
Via Cisa Ligure 95
42041 Brescello RE

Product description *Descrizione Prodotto* Heating Boiler
Condensing Boiler

Type: *Tipo* C13,C13x,C33,C33x,C43,C43x,C53,C63,
C83,C83x,C93,C93x,B53,B33,B23

Trademark: *IMMERGAS*

Models/Modelli: VICTRIX TERA VIP

Categories: Categorie:	Countries: Paesi:
I2H	DK,FI,NO,SE
I3P	IS,NL
II2ELw3P	PL
I2E(S)	BE
II2HM3P	IT
II2H3P	AL,AT,BG,CH,CZ,EE,ES,ES,GB,GR,HR,HU,IE, IT,LT,LV,MK,PT,RO,SI,SK,TR

Operating mode / Modalità di funzionamento: Range rated

Reference Standards: EN 15502-1:2012+A1, EN 15502-2-1:2012+A1
Norme di Riferimento

This EU type-examination certificate refers to the above-mentioned products. This is to certify that the tested sample is in conformity with the essential requirements of Annex I of the Regulation. The Manufacturer is entitled to use this certificate in connection with the EU Declaration of Conformity in accordance with the Regulation. This Certificate does not imply assessment of the series production of the product and does not permit the use of a TÜV Rheinland mark of conformity. This certificate itself does not permit the affixing of CE marking followed by the identification number of the Notified Body.

Questo certificato di esame UE del tipo si riferisce ai prodotti sopra menzionati. Questo certificato dichiara che il campione provato è conforme ai requisiti essenziali dell'Allegato I del Regolamento. Il Fabbricante è autorizzato all'uso dello stesso, assieme alla Dichiarazione UE di Conformità, in accordo con il Regolamento. Questo certificato non implica un controllo della produzione di serie e non permette l'uso del marchio TUV Rheinland di conformità. Questo certificato non permette l'uso della marcatura CE seguita dal numero di identificazione dell'Ente Notificato.

Issued : 22.07.2019
Emesso :

Expired on : 21.07.2029
Scade il :

Pogliano Milanese (MI)

Emanuele Ferrari

TÜV Rheinland Italia S.r.l. – via Mattei 3 – 20010 – Pogliano Milanese (MI) – Italy
Notified under No. 1936 to the EC Commission.
Notificato con il No 1936 dalla Commissione della Comunità Europea

TÜV Rheinland Italia S.r.l. TÜVRheinland Certification Body

IG/020 h 04.03 ® TÜV, TUSV and TUV are registered trademarks. Utilisation and application requires prior approval.

Nel corso della vita utile dei prodotti, le prestazioni sono influenzate da fattori esterni, come ad esempio, la durezza dell'acqua sanitaria, gli agenti atmosferici, le incrostazioni nell'impianto e così via.
I dati dichiarati si riferiscono ai prodotti nuovi e correttamente installati ed utilizzati, nel rispetto delle norme vigenti.
N.B.: si raccomanda di fare eseguire una corretta manutenzione periodica.

NOTA: Gli schemi e gli elaborati grafici riportati nella presente documentazione possono richiedere, in funzione delle specifiche condizioni di progettazione e di installazione, ulteriori integrazioni o modifiche, secondo quanto previsto dalle norme e dalle regole tecniche vigenti ed applicabili (a solo titolo di esempio, si cita la Raccolta R – edizione 2009). Rimane responsabilità del professionista individuare le disposizioni applicabili, valutare caso per caso la compatibilità con esse e la necessità di eventuali variazioni a schemi ed elaborati.

Immergas TOOLBOX
L'App studiata da Immergas per i professionisti

Disponibile su App Store | Disponibile su Google play | Disponibile su Windows Store

immergas.com

Per richiedere ulteriori approfondimenti specifici, i Professionisti del settore possono anche avvalersi dell'indirizzo e-mail:
consulenza@immergas.com

Immergas S.p.A.
42041 Brescello (RE) - Italy
Tel. 0522.689011
Fax 0522.680617

IMMERGAS
SISTEMA DI QUALITÀ CERTIFICATO UNI EN ISO 9001:2008

Progettazione, fabbricazione ed assistenza post-vendita di caldaie a gas, scaldabagni a gas e relativi accessori

Immergas si riserva la facoltà di apportare ai propri modelli, senza preavviso, ogni modifica ritenuta utile per l'evoluzione del prodotto - Cod.S.02239 - rev.000 - (ver. 1393) - 07/19