SANT'ANDREA

Gruppi termici modulari

MILLENNIUM K POWER inox
MILLENNIUM K POWER T
MILLENNIUM K POWER

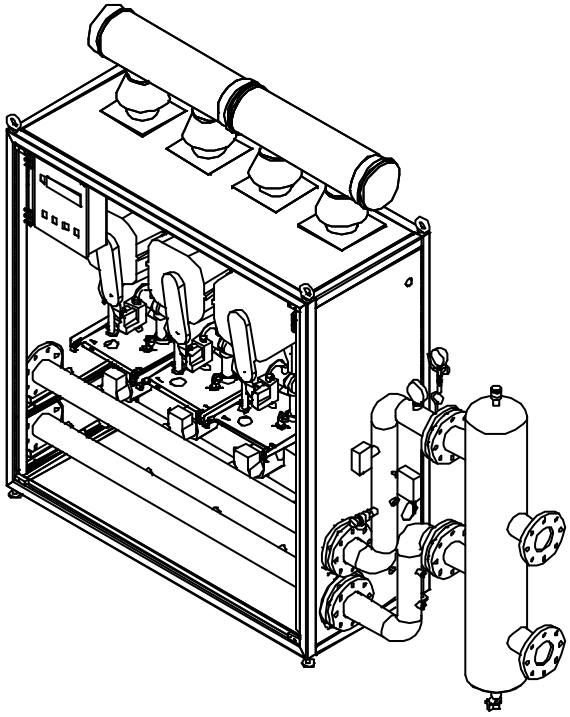

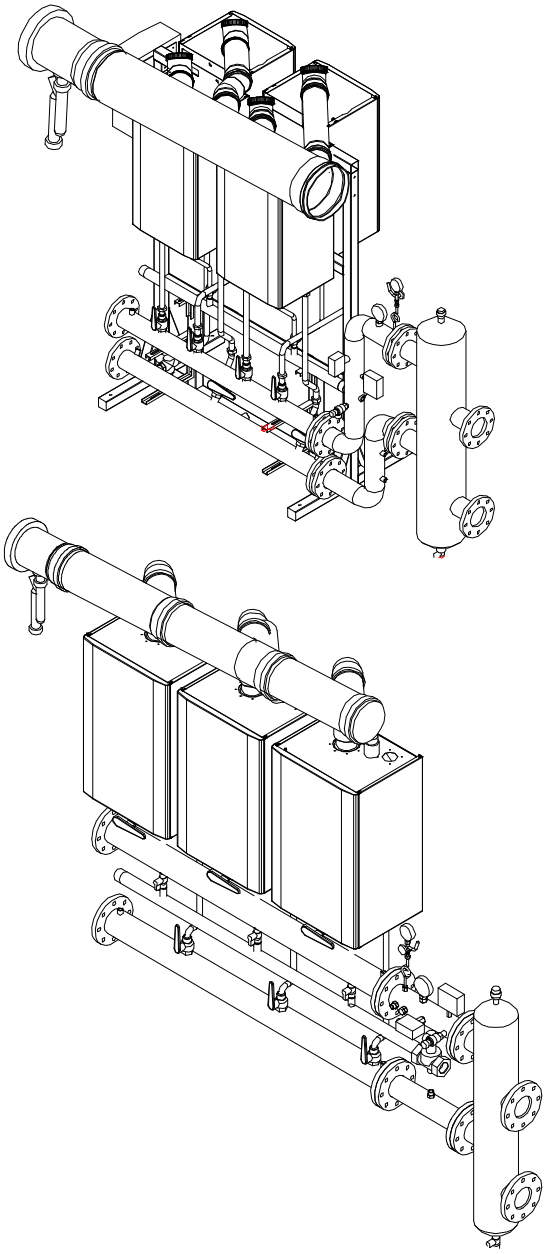

RACCOLTA

SCHEDE TECNICHE

SANT'ANDREA

MILLENNIUM K POWER inox
MILLENNIUM K POWER inox ONE
Gruppo termico modulare

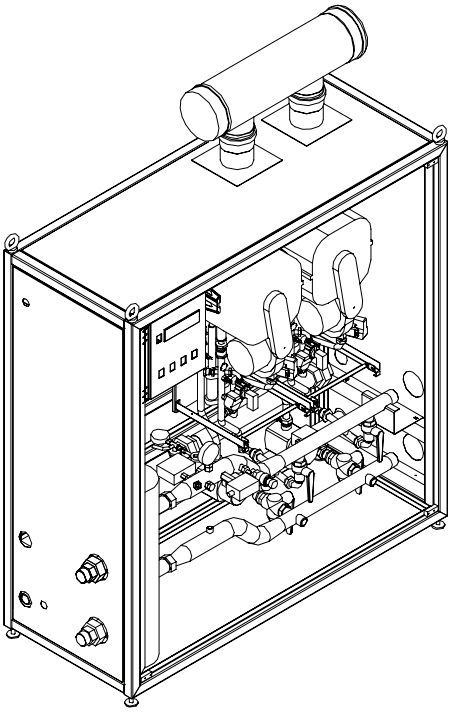

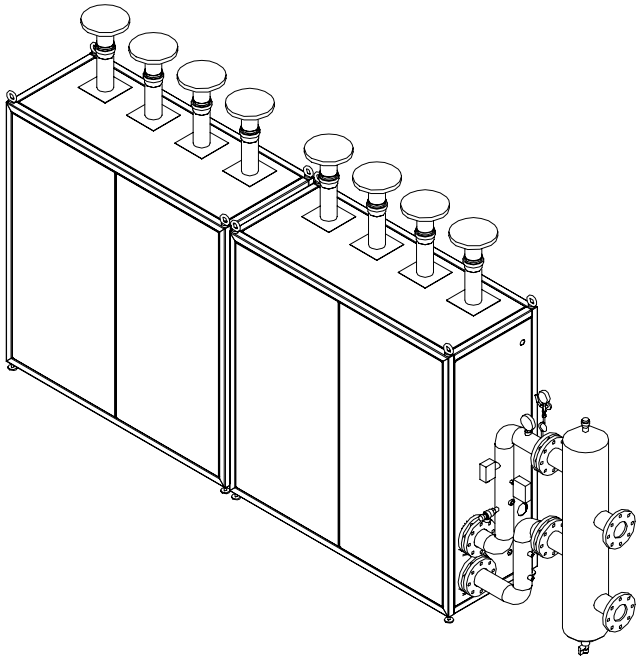

SCHEDA TECNICA

1.2 DATI TECNICI

1.2.1 TABELLA PRESTAZIONALE

2 ARMADI

Modello MILLENNIUM K POWER inox		80	100	110	150	200	250	300	350	400
*Portata termica nominale	[kW] (Hi)	80.0	96.0	112.0	144.0	192.0	240.0	288.0	336.0	384
Portata termica minima	[kW] (Hi)	13.0	13.0	13.0	13.0	13.0	13.0	13.0	13.0	13.0
*Potenza utile nominale (80°-60℃)	[kW] (Hi)	78.4	94.2	109.7	141.3	188.4	235.5	282.6	329.7	376.8
*Potenza utile nominale (50°-30℃)	[kW] (Hi)	84.7	102.0	116.0	153.0	204.0	255.0	306.0	357.0	408
Potenza utile minima (80°-60℃)	[kW] (Hi)	12.7	12.7	12.7	12.7	12.7	12.7	12.7	12.7	12.7
Rendimenti										
Al 100% del carico nominale (80°-60℃)	[%]	98.1								
Al 100% del carico nominale (50°-30℃)	[%]	106.3								
Al 30% del carico nominale (80°-60℃)	[%]	102.1								
Al 30% del carico nominale (50°-30℃)	[%]	108.5								
Rendimento combustione (80°-60℃)	[%]	96.8								
Rendimento di combustione (50°-30℃)	[%]	97.8								
Perdite										
Verso l'ambiente attraverso l'involucro	[%]	0.1								
Al camino con bruciatore acceso	[%]	3								
Tenore CO_2	[%]	9								
Temperatura fumi	℃	85								
*Portata fumi	Kg/h	135	162	189	243	324	405	486	567	648
Caratteristiche elettriche										
Tensione/Frequenza	[V]/[Hz]	230/50								
Classe		I								
Grado di protezione		IPX4D								
Pressione max di esercizio	bar	4								
Pressione collaudo	bar	6								

Per potenze più elevate (che corrispondo ad un numero di caldaie superiore) devono essere aumentati in proporzione al numero di caldaie i valori indicati con *

1.3.2 TABELLA PRESTAZIONALE CALDAIA SINGOLA

Modello MILLENNIUM RK		**26**	**50**
Portata termica nominale	[kW] (Hi)	32.0	48.0
Portata termica minima	[kW] (Hi)	9.0	13.0
Potenza utile nominale (80°-60℃)	[kW] (Hi)	31.3	47.1
Potenza utile nominale (50°-30℃)	[kW] (Hi)	33.7	51.0
Potenza utile minima (80°-60℃)	[kW] (Hi)	8.7	12.7
Rendimenti			
Al 100% del carico nominale (80°-60℃)	[%]	97.8	98.1
Al 100% del carico nominale (50°-30℃)	[%]	105.2	106.3
Al 30% del carico nominale (80°-60℃)	[%]	100.6	102.1
Al 30% del carico nominale (50°-30℃)	[%]	106.7	108.5
Rendimento combustione (80°-60℃)	[%]	97.0	96.8
Rendimento di combustione (50°-30℃)	[%]	97.8	97.8
Perdite			
Verso l'ambiente attraverso l'involucro	[%]	0.1	0.1
Al camino con bruciatore acceso	[%]	3.0	3.0
Tenore CO_2	[%]	9	9
Temperatura fumi	℃	80	85
Portata fumi	Kg/h	54	81
Caratteristiche elettriche			
Tensione/Frequenza	[V]/[Hz]	230/50	
Classe		I	
Grado di protezione		IPX4D	
Pressione max di esercizio	bar	4	
Pressione collaudo	bar	6	

SANT'ANDREA

MILLENNIUM K POWER T

Gruppo termico modulare

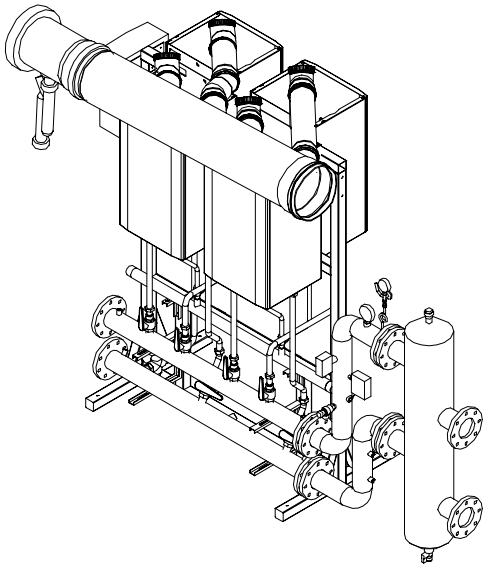

SCHEDA TECNICA

1.2 DATI TECNICI

1.2.1 TABELLA PRESTAZIONALE

Modello MILLENNIUM K POWER T		80	100	110	150	200	250	300	350	400
*Portata termica nominale	[kW] (Hi)	80.0	96.0	112.0	144.0	192.0	240.0	288.0	336.0	384
Portata termica minima	[kW] (Hi)	9.0	13.0	9.0	13.0	13.0	13.0	13.0	13.0	13.0
*Potenza utile nominale (80°-60℃)	[kW] (Hi)	78.4	94.2	109.7	141.3	188.4	235.5	282.6	329.7	376.8
*Potenza utile nominale (50°-30℃)	[kW] (Hi)	84.7	102.0	116.0	153.0	204.0	255.0	306.0	357.0	408
Potenza utile minima (80°-60℃)	[kW] (Hi)	8.7	12.7	8.7	12.7	12.7	12.7	12.7	12.7	12.7
Rendimenti										
Al 100% del carico nominale (80°-60℃)	[%]	98.1								
Al 100% del carico nominale (50°-30℃)	[%]	106.3								
Al 30% del carico nominale (80°-60℃)	[%]	102.1								
Al 30% del carico nominale (50°-30℃)	[%]	108.5								
Rendimento combustione (80°-60℃)	[%]	96.8								
Rendimento di combustione (50°-30℃)	[%]	97.8								
Perdite										
Verso l'ambiente attraverso l'involucro	[%]	0.1								
Al camino con bruciatore acceso	[%]	3								
Tenore CO_2	[%]	9								
Temperatura fumi	℃	85								
*Portata fumi	Kg/h	135	162	189	243	324	405	486	567	648
Caratteristiche elettriche										
Tensione/Frequenza	[V]/[Hz]	230/50								
Classe		I								
Grado di protezione		IPX4D								
Pressione max di esercizio	bar	4								
Pressione collaudo	bar	6								

Per potenze più elevate (che corrispondo ad un numero di caldaie superiore) devono essere aumentati in proporzione al numero di caldaie i valori indicati con *

1.2.2 TABELLA PRESTAZIONALE CALDAIA SINGOLA

Modello MILLENNIUM RK		26	50
Portata termica nominale	[kW] (Hi)	32.0	48.0
Portata termica minima	[kW] (Hi)	9.0	13.0
Potenza utile nominale (80°-60℃)	[kW] (Hi)	31.3	47.1
Potenza utile nominale (50°-30℃)	[kW] (Hi)	33.7	51.0
Potenza utile minima (80°-60℃)	[kW] (Hi)	8.7	12.7
Rendimenti			
Al 100% del carico nominale (80°-60℃)	[%]	97.8	98.1
Al 100% del carico nominale (50°-30℃)	[%]	105.2	106.3
Al 30% del carico nominale (80°-60℃)	[%]	100.6	102.1
Al 30% del carico nominale (50°-30℃)	[%]	106.7	108.5
Rendimento combustione (80°-60℃)	[%]	97.0	96.8
Rendimento di combustione (50°-30℃)	[%]	97.8	97.8
Perdite			
Verso l'ambiente attraverso l'involucro	[%]	0.1	0.1
Al camino con bruciatore acceso	[%]	3.0	3.0
Tenore CO_2	[%]	9	9
Temperatura fumi	℃	80	85
Portata fumi	Kg/h	54	81
Caratteristiche elettriche			
Tensione/Frequenza	[V]/[Hz]	230/50	
Classe		I	
Grado di protezione		IPX4D	
Pressione max di esercizio	bar	4	
Pressione collaudo	bar	6	

SANT'ANDREA

MILLENNIUM K POWER

Gruppo termico modulare

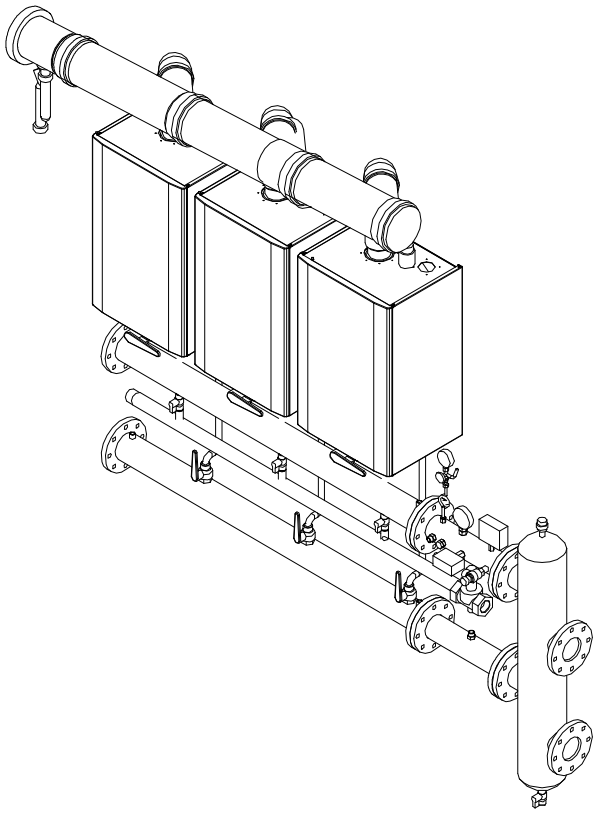

SCHEDA TECNICA

1.1 DATI TECNICI

1.1.1 TABELLA PRESTAZIONALE

Modello MILLENNIUM K POWER		**80**	**100**	**110**	**150**	**200**	**250**	**300**	**350**	**400**
*Portata termica nominale	[kW] (Hi)	80.0	96.0	112.0	144.0	192.0	240.0	288.0	336.0	384.0
Portata termica minima	[kW] (Hi)	9.0	13.0	9.0	13.0	13.0	13.0	13.0	13.0	13.0
*Potenza utile nominale (80°-60℃)	[kW] (Hi)	78.4	94.2	109.7	141.3	188.4	235.5	282.6	329.7	376.8
*Potenza utile nominale (50°-30℃)	[kW] (Hi)	84.7	102.0	116.0	153.0	204.0	255.0	306.0	357.0	408.0
Potenza utile minima (80°-60℃)	[kW] (Hi)	8.7	12.7	8.7	12.7	12.7	12.7	12.7	12.7	12.7
Rendimenti										
Al 100% del carico nominale (80°-60℃)	[%]	98.1								
Al 100% del carico nominale (50°-30℃)	[%]	106.3								
Al 30% del carico nominale (80°-60℃)	[%]	102.1								
Al 30% del carico nominale (50°-30℃)	[%]	108.5								
Rendimento combustione (80°-60℃)	[%]	96.8								
Rendimento di combustione (50°-30℃)	[%]	97.8								
Perdite										
Verso l'ambiente attraverso l'involucro		0.1								
Al camino con bruciatore acceso		3								
Tenore CO_2	[%]	9								
Temperatura fumi	℃	85								
*Portata fumi	Kg/h	135	162	189	243	324	405	486	567	648
Caratteristiche elettriche										
Tensione/Frequenza	[V]/[Hz]	230/50								
Classe		I								
Grado di protezione		IPX4D								
Pressione max di esercizio	**bar**	**4**								
Pressione collaudo	**bar**	**6**								

Per potenze più elevate (che corrispondo ad un numero di caldaie superiore) devono essere aumentati in proporzione al numero di caldaie i valori indicati con *

1.1.2 TABELLA PRESTAZIONALE CALDAIA SINGOLA

Modello MILLENNIUM RK		**26**	**50**
Portata termica nominale	[kW] (Hi)	32.0	48.0
Portata termica minima	[kW] (Hi)	9.0	13.0
Potenza utile nominale (80°-60℃)	[kW] (Hi)	31.3	47.1
Potenza utile nominale (50°-30℃)	[kW] (Hi)	33.7	51.0
Potenza utile minima (80°-60℃)	[kW] (Hi)	8.7	12.7
Rendimenti			
Al 100% del carico nominale (80°-60℃)	[%]	97.8	98.1
Al 100% del carico nominale (50°-30℃)	[%]	105.2	106.3
Al 30% del carico nominale (80°-60℃)	[%]	100.6	102.1
Al 30% del carico nominale (50°-30℃)	[%]	106.7	108.5
Rendimento combustione (80°-60℃)	[%]	97.0	96.8
Rendimento di combustione (50°-30℃)	[%]	97.8	97.8
Perdite			
Verso l'ambiente attraverso l'involucro	[%]	0.1	0.1
Al camino con bruciatore acceso	[%]	3.0	3.0
Tenore CO_2	[%]	9	9
Temperatura fumi	℃	80	85
Portata fumi	Kg/h	54	81
Caratteristiche elettriche			
Tensione/Frequenza	[V]/[Hz]	230/50	
Classe		I	
Grado di protezione		IPX4D	
Pressione max di esercizio	bar	4	
Pressione collaudo	bar	6	