Scaldacqua elettrico verticale a parete

BSE

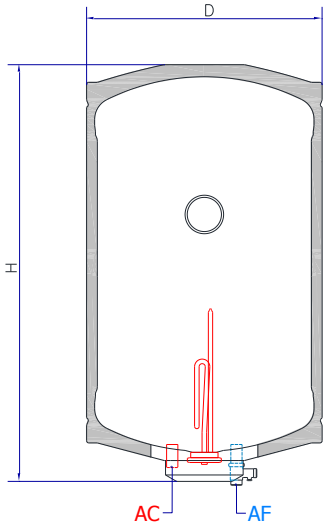

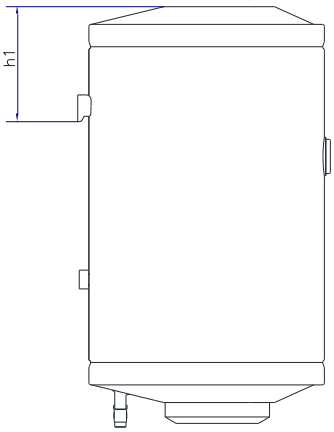

ErP READY

IPX4

AF	Entrata acqua fredda
AC	Uscita acqua calda
1	Gruppo RT

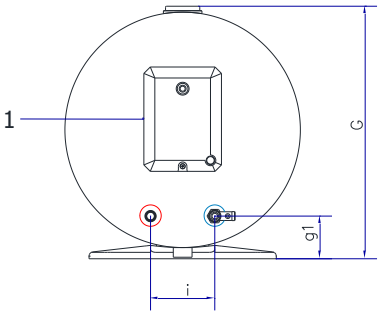

DIMENSIONI		BSE 50	BSE 80	BSE 100	BSE 120	BSE 150	BSE 200
Capacità	L	56	80	100	120	150	200
D	mm	440	440	440	440	490	490
H	mm	580	780	940	1110	1100	1430
h1	mm	235	215	265	255	250	400
G	mm	470	470	470	470	525	525
g1	mm	80	80	80	80	110	110
i	mm	120	120	120	120	140	140
AF	Ø	1/2"	1/2"	1/2"	1/2"	1/2"	1/2"
AC	Ø	1/2"	1/2"	1/2"	1/2"	3/4"	3/4"
DATI TECNICI							
Pressione max d'esercizio	bar	8	8	8	8	8	8
Potenza termica	W	1200	1200	1200	1200	1500	2000
Tensione	V	220-230	220-230	220-230	220-230	220-230	220-230
Unico prelievo 40°C (1)	L	112	160	200	240	300	400
Resa ΔT45°C (2)	L/h	23	23	23	23	29	38
Peso	Kg	20	24	27	32	43	56
ERP							
Classe energetica		D	D	D	D		
Profilo di carico		M	M	L	L		

(1) Termostato a 70°C. Temperatura ingresso 15°C
(2) Temperatura in entrata 15°C

AVVISO. La capacità riportata è un valore indicativo al fine di identificare la categoria del prodotto. La capacità effettiva è riportata nei dati tecnici allegati al prodotto. Quote ed illustrazioni sono indicative. Il costruttore si riserva la facoltà di apportare eventuali modifiche senza alcun preavviso.

boschetti made in Italy INDUSTRIE MECCANICHE SRL

Scaldacqua elettrico verticale a parete versione Termo

BSET

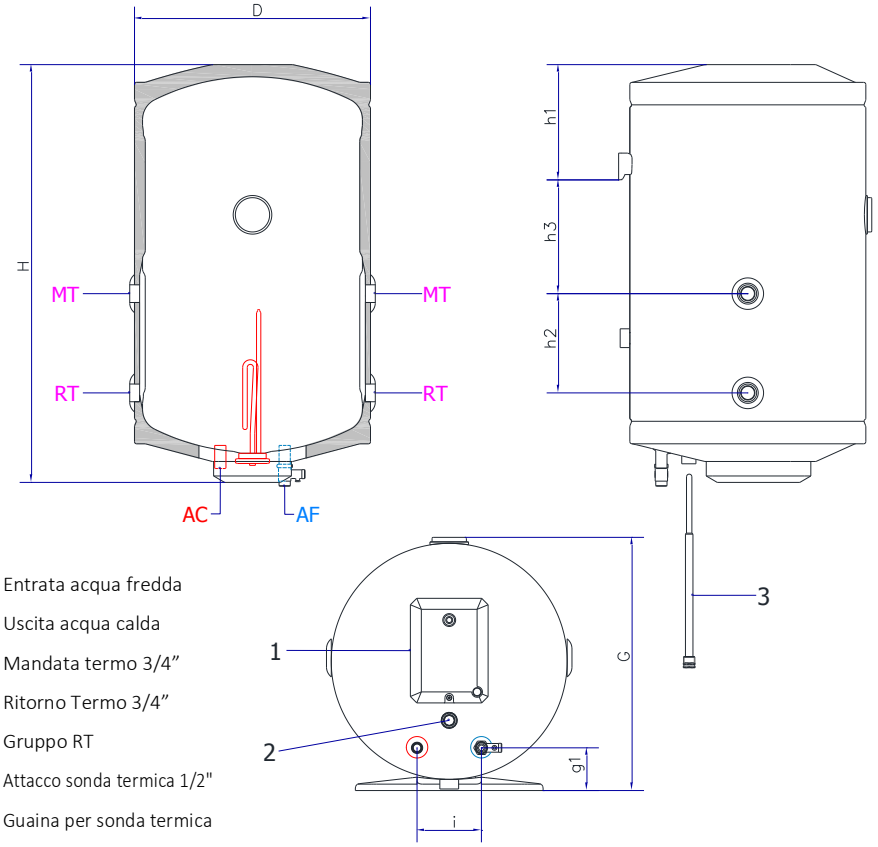

IPX4

AF	Entrata acqua fredda
AC	Uscita acqua calda
MT	Mandata termo 3/4”
RT	Ritorno Termo 3/4”
1	Gruppo RT
2	Attacco sonda termica 1/2"
3	Guaina per sonda termica

- Attacchi termo bilaterali
- La guaina per la sonda termica non è a corredo con lo scaldacqua. La lunghezza deve essere di 270 mm.

DIMENSIONI		BSET 50	BSET 80	BSET 100	BSET 120	BSET 150	BSET 200
Capacità	L	56	80	100	120	150	200
D	mm	440	440	440	440	490	490
H	mm	580	780	940	1110	1100	1430
h1	mm	190	215	265	255	250	400
h2	mm	185	185	185	185	520	520
h3	mm	35	212	322	492	137	305
G	mm	470	470	470	470	525	525
g1	mm	80	80	80	80	110	110
i	mm	120	120	120	120	140	140
AF	Ø	1/2"	1/2"	1/2"	1/2"	1/2"	1/2"
AC	Ø	1/2"	1/2"	1/2"	1/2"	3/4”	3/4"
DATI TECNICI							
Pressione max d’esercizio	bar	8	8	8	8	8	8
Potenza termica	W	1200	1200	1200	1200	1500	2000
Tensione	V	220-230	220-230	220-230	220-230	220-230	220-230
Unico prelievo 40°C (1)	L	112	160	200	240	300	400
Resa ΔT45°C (2)	L/h	23	23	23	23	29	38
Superficie	m²	0,33	0,33	0,33	0,33	0,87	0,87
Resa ΔT45°C (3)	L/h	85	85	85	85	204	204
Peso	Kg	24	28	31	36	53	66
ERP							
Classe energetica		D	D	D	D		
Profilo di carico		M	M	L	L		

SCAMBIATORE TERMO

(1) Termostato a 70°C. Temperatura ingresso 15°C
(2) Temperatura in entrata 15°C
(3) Fluido riscaldante termo 80°C

AVVISO. La capacità riportata è un valore indicativo al fine di identificare la categoria del prodotto. La capacità effettiva è riportata nei dati tecnici allegati al prodotto. Quote ed illustrazioni sono indicative. Il costruttore si riserva la facoltà di apportare eventuali modifiche senza alcun preavviso.

boschetti made in Italy INDUSTRIE MECCANICHE SRL